บทที่ 2
รายละเอียดโครงการ

2.1 ที่ตั้งโครงการและกรรมสิทธิ์ที่ดิน

2.1.1 ที่ตั้งโครงการและกรรมสิทธิ์ที่ดิน

ชื่อโครงการ : โครงการ นิวแทรเวิลบีช รีสอร์ท
ประเภทโครงการ : โรงแรม
ผู้ดำเนินการ : บริษัท นิวแทรเวิลบีช จำกัด
ที่ตั้งโครงการ : 99 หมู่ 6 ตำบลคลองขุด อำเภอท่าใหม่ จังหวัดจันทบุรี (**รูปที่ 2.1.1-1**)
ขนาดเนื้อที่ : 16-3-45.9 ไร่ หรือ 26,983.60 ตารางเมตร
กรรมสิทธิ์ที่ดิน : ดำเนินการบนโฉนดที่ดิน จำนวน 4 โฉนด ซึ่งเป็นกรรมสิทธิ์ที่ดินของ บริษัท นิวแทรเวิลบีช จำกัด ทั้งหมด (เอกสารสำเนาโฉนดที่ดินแสดงใน**ภาคผนวก ก.**) โดยมีรายละเอียดโฉนดที่ดินดัง**ตารางที่ 2.1.1-1** และผังต่อโฉนดที่ดิน แสดงดัง**รูปที่ 2.1.1-2**

ตารางที่ 2.1.1-1 รายละเอียดโฉนดที่ดินของโครงการ

ลำดับ	โฉนดที่ดินเลขที่	เลขที่ดิน	ขนาดเนื้อที่ดิน		กรรมสิทธิ์ที่ดิน
			(ไร่-งาน-ตร.ว.)	(ตร.ม.)	
1	[redacted]		6-3-79.2	11,116.80	บริษัท นิวแทรเวิลบีช จำกัด
2			4-0-16.4	6,465.60	
3			1-3-0.1	2,800.40	
4			4-0-50.2	6,600.80	
รวมทั้งสิ้น			**16-3-45.9**	**26,983.60**	

ที่มา : บริษัท นิวแทรเวิลบีช จำกัด, 2567

อาณาเขตติดต่อโดยรอบพื้นที่โครงการ (**รูปที่ 2.1.1-3**) มีรายละเอียดดังนี้

ทิศเหนือ	ติดต่อกับ	บ้านพักอาศัย (ขนาด 1 ชั้น) จำนวน 2 หลัง และถนนเฉลิมบูรพาชลทิต (เขตทางกว้าง 18.00 เมตร) ถัดไปเป็นอารมณ์ศิลป์ รีสอร์ท (ขนาด 1 ชั้น) และ โรงแรมบ้านขวัญสมุทร@เจ้าหลาว (ขนาด 1 ชั้น)
ทิศใต้	ติดต่อกับ	บ้านพักอาศัย (ขนาด 1 ชั้น) จำนวน 2 หลัง และหาดเจ้าหลาว
ทิศตะวันออก	ติดต่อกับ	โรงแรม ชาร์ม เดอ เจ้าหลาว (ขนาด 1-2 ชั้น)
ทิศตะวันตก	ติดต่อกับ	ที่ว่าง (ที่ดินบุคคลอื่น)

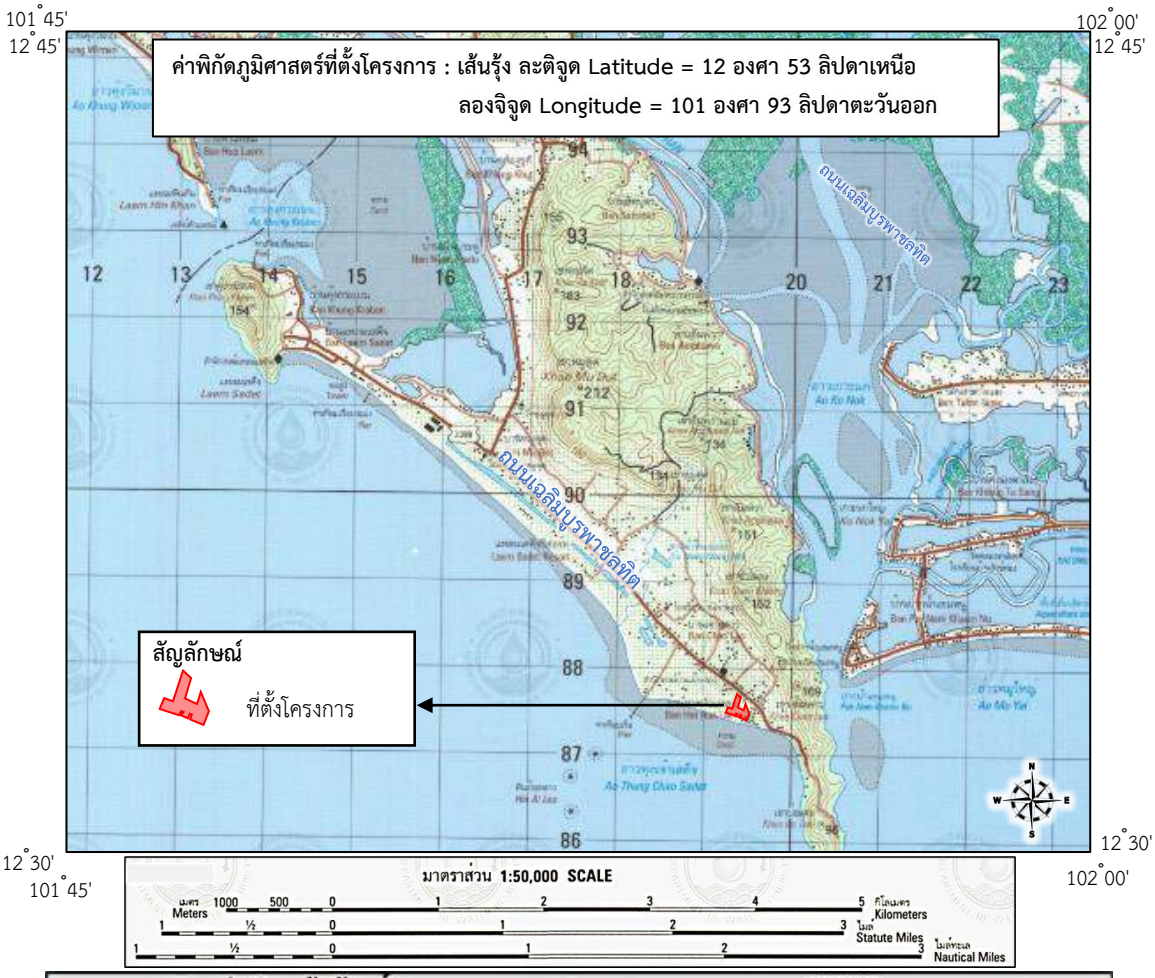

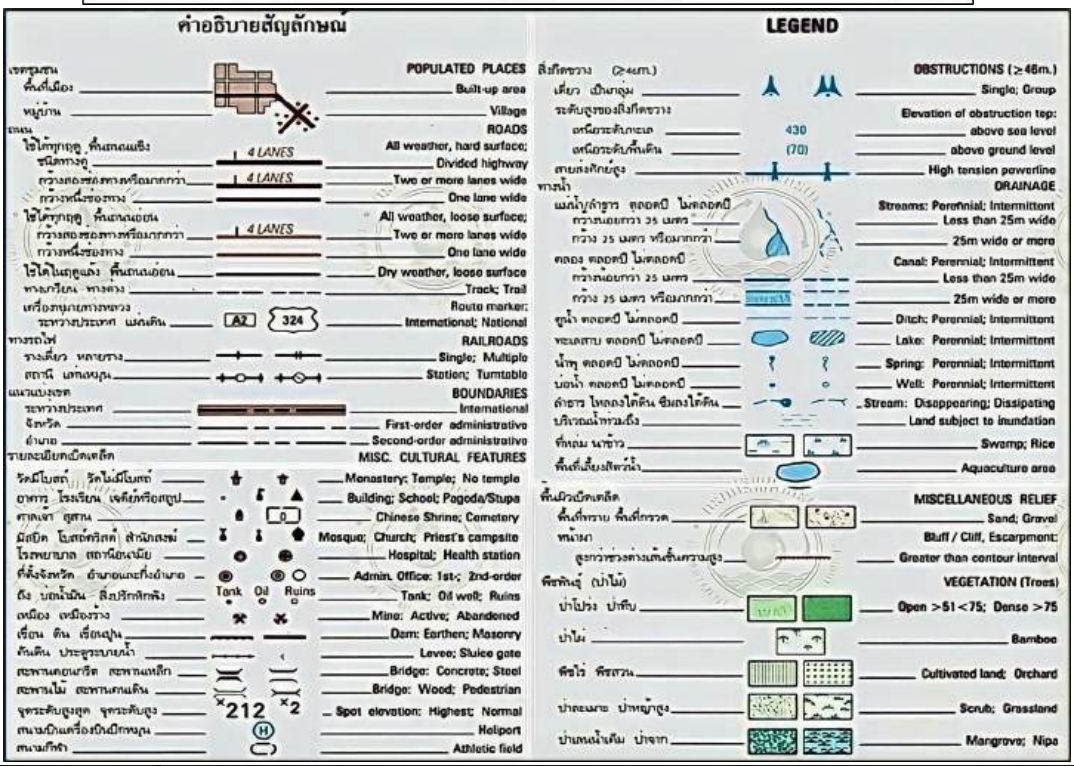

รูปที่ 2.1.1-1	ที่ตั้งโครงการในแผนที่ภูมิประเทศกรมแผนที่ทหาร

ที่มา : กรมแผนที่ทหาร, ระวาง 5334 II

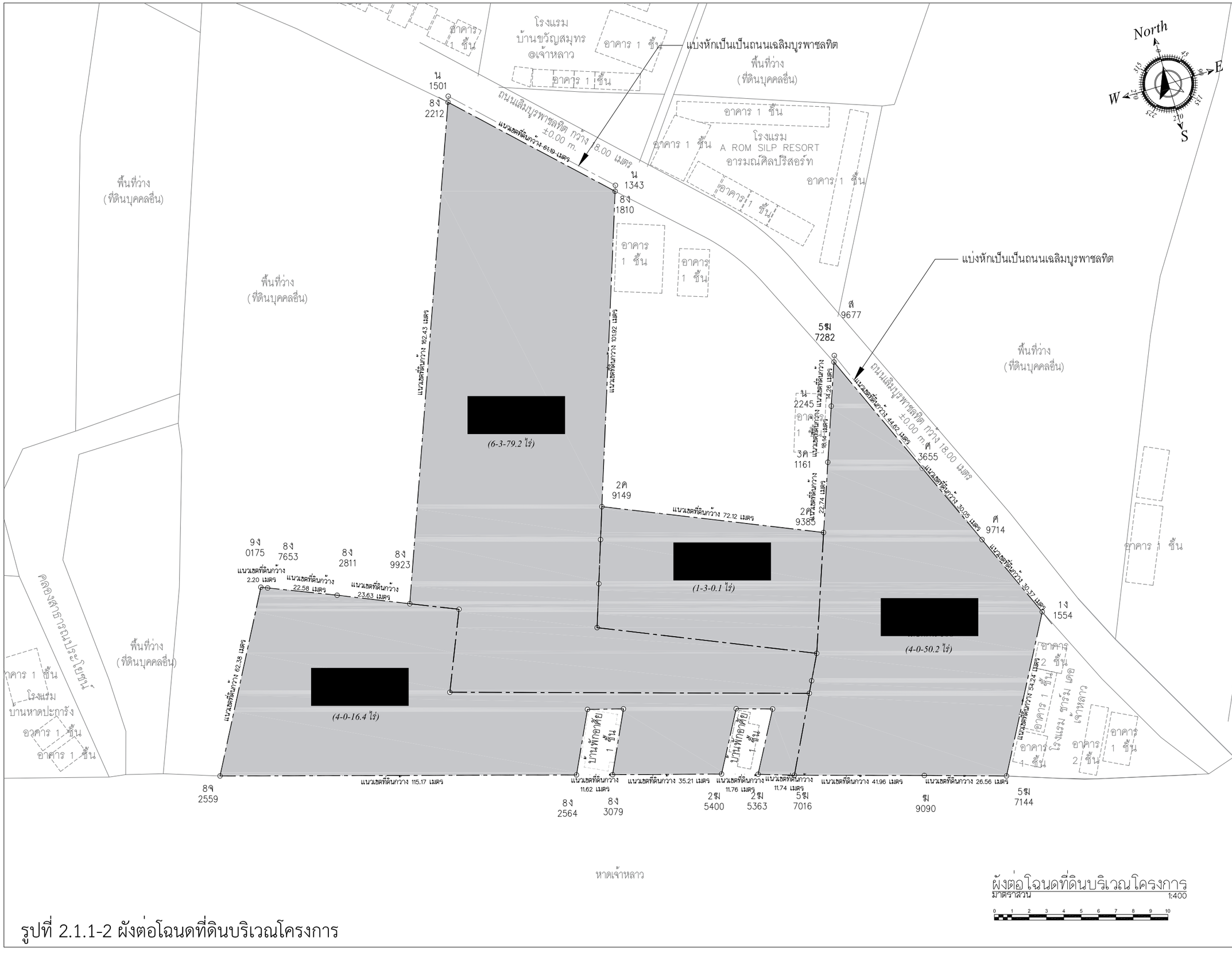

ผังต่อโฉนดที่ดินบริเวณโครงการ
มาตราส่วน 1:400

0 1 2 3 4 5 6 7 8 9 10

รูปที่ 2.1.1-2 ผังต่อโฉนดที่ดินบริเวณโครงการ

B.ARCH THAILAND

Project : โครงการ นิวแทรเวิล บีช รีสอร์ท
Location : 99 ม.6 ตคลองสูด อ.ท่าโขม จ.จันทบุรี
Owner : บริษัท นิวแทรเวลบีช จำกัด
Interior Designer : มัณฑนากร
Landscape ภูมิสถาปนิก

KEY PLAN

Drawing Title

Drawing No. A1-01 | 001/000

หมายเหตุ แบบนี้แสดงอยู่ในแผ่นนี้ถือเป็นทรัพย์สินของ บ จก เอเลเวิ่น ห้ามนำไปใช้ ทำร้ำคัดลอก ดัดแปลง แก้ไข โดยมิได้รับอนุญาตเป็นลายลักษณ์อักษร

ALL DESIGN ARE THE PROPERTY OF AND ELEVATION40 CANNOT BE USED WITHOUT THEIR WRITTEN PERMISSION
DO NOT SCALE DRAWINGS ALL MEASUREMENTS MUST BE CHECKED AT THE SITE BY CONTRACTION





สัญลักษณ์

ที่ตั้งโครงการ

1 มุมมองภาพถ่าย

ทิศเหนือ บ้านพักอาศัย (ขนาด 1 ชั้น) จำนวน 2 หลัง และถนนเฉลิมบูรพาชลทิตถัดไปเป็นโรงแรม อารมณ์ศิลป์ รีสอร์ท (ขนาด 1 ชั้น) และเจ้าคุณ รีสอร์ท (ขนาด 1 ชั้น)









ทิศตะวันตก ติดต่อกับ พื้นที่ว่าง (ที่ดินบุคคลอื่น)









ทิศใต้ ติดต่อกับกับหาดเจ้าหลาว และบ้านพักอาศัย (ขนาด 1 ชั้น) จำนวน 2 หลัง

รูปที่ 2.1.1-3	อาณาเขตติดต่อโดยรอบพื้นที่โครงการ

ที่มา : ภาพถ่ายดาวเทียม Google earth, 2567 และภาพถ่ายโดยบริษัท เนเชอรัล โอเปอเรชั่น จำกัด, สิงหาคม 2567

2.1.2 การคมนาคมเข้าสู่พื้นที่โครงการ

การคมนาคมเข้าสู่พื้นที่โครงการ สามารถเดินทางได้สะดวกโดยการคมนาคมทางบก โดยสามารถเดินทางเข้าสู่โครงการตามเส้นทาง ดังนี้ (**รูปที่ 2.1.2-1**)

1) การเดินทางโดยรถยนต์ : จากกรุงเทพมหานคร มุ่งสู่จังหวัดจันทบุรี โดยใช้ทางหลวงพิเศษหมายเลข 7 จากนั้นใช้ทางออกแยกซ้ายเข้าสู่ทางหลวงแผ่นดินหมายเลข 344 (สายชลบุรี–แกลง) ขับตรงไปตามเส้นทาง จากนั้นแล้วเลี้ยวซ้ายเข้าสู่ทางหลวงแผ่นดินหมายเลข 3 (ถนนสุขุมวิท) ขับตรงไปและเลี้ยวขวาเข้าสู่ทางหลวงชนบทหมายเลข 3399 ก่อนเลี้ยวซ้ายเข้าสู่ทางหลวงชนบทหมายเลข 4036 (ถนนเฉลิมบูรพาชลทิต) จากนั้นให้เลี้ยวซ้ายอีกครั้งและตรงไปประมาณ 4.2 กิโลเมตร พื้นที่โครงการจะอยู่ด้านขวามือ

2) การเดินทางโดยรถโดยสารประจำทาง : สามารถใช้บริการรถโดยสารประจำทางได้ที่สถานีขนส่งผู้โดยสารกรุงเทพฯ (หมอชิต) มาลงที่สถานีขนส่งผู้โดยสารจังหวัดจันทบุรี จากนั้นใช้บริการรถสองแถวหรือรถยนต์รับจ้าง เมื่อออกจากสถานีให้เลี้ยวขวาและตรงไปประมาณ 150 เมตร จากนั้นเลี้ยวขวาเข้าสู่ถนนเลียบเนิน ตรงไปประมาณ 500 เมตร เจอสี่แยกไฟแดง ให้เลี้ยวซ้ายสู่ถนนพระยาตรัง ตรงไปประมาณ 7.4 กิโลเมตร จากนั้นเลี้ยวซ้ายเข้าสู่ทางหลวงชนบทหมายเลข 3147 ตรงไปประมาณ 3.9 กิโลเมตร ให้เลี้ยวซ้ายสู่ถนนชลประทาน และตรงไปประมาณ 10.3 กิโลเมตร จากนั้นเลี้ยวซ้ายเข้าสู่ทางหลวงชนบทหมายเลข 4036 (ถนนเฉลิมบูรพาชลทิต) ตรงไปอีกประมาณ 9.5 กิโลเมตร พื้นที่โครงการจะอยู่ทางด้านขวามือ



รูปที่ 2.1.2-1	การคมนาคมเข้าสู่พื้นที่โครงการและโครงข่ายถนนสาธารณะโดยรอบ

ที่มา : ภาพถ่ายดาวเทียม Google earth, 2567

2.2 ผังบริเวณ (Lay out)

บริษัท นิวแทรเวิลบีช จำกัด มีความประสงค์ที่จะรวมกิจการทั้งหมดของโรงแรม นิวแทรเวิลบีช รีสอร์ท และโรงแรม เจ้าหลาว ซันเซ็ท วิว เพื่อขอใบอนุญาตประกอบกิจการโรงแรมเพียงแห่งเดียว โดยโรงแรม นิวแทรเวิลบีช รีสอร์ท ที่ปัจจุบันเปิดให้บริการ 63 ห้อง และโรงแรมเจ้าหลาว ซันเซ็ท วิว เปิดให้บริการ 29 ห้อง รวมทั้งจะขอเพิ่มจำนวนห้องพักอีก 4 ห้อง ภายในอาคารที่มีอยู่เดิมในบริเวณพื้นที่ของโรงแรม นิวแทรเวิลบีช รีสอร์ท และโรงแรมเจ้าหลาว ซันเซ็ท วิว รวมทั้งหมดเป็น 96 ห้อง และจะมีการขออนุญาตก่อสร้างอาคารพักมูลฝอยรวมขึ้นใหม่

โดยหลังจากรวมเป็น 96 ห้อง ภายในพื้นที่โครงการจะจัดให้มีที่จอดรถทั้งหมดจำนวน 96 คัน (ในจำนวนนี้จัดเป็นที่จอดรถยนต์ทั่วไป 93 คัน ที่จอดรถผู้พิการ ฯ จำนวน 3 คัน และที่จอดรถบัส 2 คัน) นอกจากนี้ได้จัดให้มีที่จอดรถจักรยานยนต์จำนวน 20 คัน และพื้นที่สีเขียวทั้งหมด 4,594.00 ตารางเมตร

- ผังบริเวณโครงการปัจจุบัน ดังแสดงใน**รูปที่ 2.2-1**
- ผังบริเวณโครงการในอนาคต ดังแสดงใน**รูปที่ 2.2-2**

สำหรับรายละเอียดในผังบริเวณปัจจุบันเปรียบเทียบกับผังบริเวณที่จะทำการขออนุญาตในรายงานการประเมินผลกระทบสิ่งแวดล้อม แสดงดัง**ตารางที่ 2.2-1**

ตารางที่ 2.2-1 การเปรียบเทียบรายละเอียดโรงแรม นิวแทรเวิลบีช รีสอร์ท และโรงแรม เจ้าหลาว ซันเซ็ท วิว ในปัจจุบัน กับรายละเอียดการขยายขนาดโครงการในรายงานการประเมินผลกระทบสิ่งแวดล้อมโครงการโรงแรม นิวแทรเวิลบีช รีสอร์ท

ระละเอียด	โรงแรม นิวแทรเวิลบีช รีสอร์ท	โรงแรม เจ้าหลาว ซันเซ็ท วิว	รายละเอียดที่เสนอในรายงานการประเมินผลกระทบสิ่งแวดล้อม	การเปลี่ยนแปลง
1. พื้นที่โครงการ	13,066.40 ตารางเมตร	13,917.20 ตารางเมตร	26,983.60 ตารางเมตร	
2. จำนวนห้องพัก	63 ห้อง	29 ห้อง	96 ห้อง	เปิดให้บริการห้องพักเพิ่มจำนวน 4 ห้อง ได้แก่ - อาคาร A3 จำนวน 1 ห้อง - อาคาร C จำนวน 2 ห้อง - อาคาร D จำนวน 1 ห้อง
3. อาคาร	1. อาคารโรงแรม 1) ขนาด 1 ชั้น ได้แก่ - อาคาร A1 จำนวน 1 อาคาร - อาคาร A2 จำนวน 8 อาคาร - อาคาร A3 จำนวน 2 อาคาร (ยังไม่เปิดให้บริการ 1 อาคาร) 2) ขนาด 4 ชั้น ได้แก่ - อาคาร G จำนวน 1 อาคาร	1. อาคารโรงแรม 1) ขนาด 1 ชั้น ได้แก่ - อาคาร B จำนวน 8 อาคาร - อาคาร C จำนวน 1 อาคาร (ยังไม่เปิดให้บริการ) - อาคาร D จำนวน 1 อาคาร (ยังไม่เปิดให้บริการ) 2) ขนาด 2 ชั้น ได้แก่ - อาคาร E จำนวน 10 อาคาร 3) ขนาด 3 ชั้น ได้แก่ - อาคาร F จำนวน 1 อาคาร	1. อาคารโรงแรม 1) ขนาด 1 ชั้น ได้แก่ - อาคาร A1 จำนวน 1 อาคาร - อาคาร A2 จำนวน 8 อาคาร - อาคาร A3 จำนวน 2 อาคาร - อาคาร B จำนวน 8 อาคาร - อาคาร C จำนวน 1 อาคาร - อาคาร D จำนวน 1 อาคาร 2) ขนาด 2 ชั้น ได้แก่ - อาคาร E จำนวน 10 อาคาร 3) ขนาด 3 ชั้น ได้แก่ - อาคาร F จำนวน 1 อาคาร 4) ขนาด 4 ชั้น ได้แก่ - อาคาร G จำนวน 1 อาคาร	- จัดให้มีห้องพักสำหรับผู้พิการ ฯ บริเวณอาคาร G จำนวน 2 ห้อง - รื้อถอนหลังคาบนชั้นดาดฟ้าอาคาร G

ตารางที่ 2.2.-1 (ต่อ) การเปรียบเทียบรายละเอียดโรงแรม นิวแทรเวิลบีช รีสอร์ท และโรงแรม เจ้าหลาว ซันเซ็ท วิว ในปัจจุบัน กับรายละเอียดการขยายขนาดโครงการในรายงานการประเมินผลกระทบสิ่งแวดล้อมโครงการโรงแรม นิวแทรเวิลบีช รีสอร์ท

ระละเอียด	โรงแรม นิวแทรเวิลบีช รีสอร์ท	โรงแรม เจ้าหลาว ซันเซ็ท วิว	รายละเอียดที่เสนอในรายงานการประเมินผลกระทบสิ่งแวดล้อม	การเปลี่ยนแปลง
	2. อาคารประกอบอื่น ๆ ขนาด 1 ชั้น ได้แก่ - ร้านอาหาร - อาคารเก็บอุปกรณ์การเกษตร - อาคารห้องเครื่องกำเนิดไฟฟ้าสำรอง - อาคารเก็บของ 3 - ศาลาพักผ่อน - ป้อม รปภ	2. อาคารประกอบอื่น ๆ ขนาด 1 ชั้น ได้แก่ - อาคารอเนกประสงค์ - อาคารห้องประชุม* - อาคารห้องครัว - อาคารห้อง MDB - อาคารซักรีด - อาคารเก็บของ 1 - อาคารเก็บของ 2 - สระว่ายน้ำ - ศาลพระเจ้าตากสิน	2. อาคารประกอบอื่น ๆ ขนาด 1 ชั้น ได้แก่ - ร้านอาหาร - อาคารเก็บอุปกรณ์การเกษตร - อาคารห้องเครื่องกำเนิดไฟฟ้าสำรอง - อาคารห้อง MDB - อาคารเก็บของ 3 - ศาลาพักผ่อน - ป้อม รปภ - อาคารห้องอาหาร* - อาคารห้องครัว - อาคารพักมูลฝอยรวม - อาคารซักรีด - อาคารเก็บของ 1 - อาคารเก็บของ 2 - สระว่ายน้ำ - ศาลพระเจ้าตากสิน	- รื้อถอนหลังคาและปรับปรุงร้านอาหาร - รื้อถอนหลังคาและ ปรับปรุงอาคารอเนกประสงค์ดัดแปลงเป็นลานอเนกประสงค์ - ก่อสร้างอาคารพักมูลฝอยรวมใหม่ - *เปลี่ยนการใช้อาคารห้องประชุมเป็นอาคารห้องอาหาร
4. ที่จอดรถ	- ที่จอดรถยนต์ 67 คัน - ที่จอดรถบัส 2 คัน - ที่จอดรถจักรยานยนต์ 20 คัน	- ที่จอดรถยนต์ 29 คัน	- ที่จอดรถยนต์ 96 คัน (ในจำนวนนี้จัดเป็นที่จอดรถสำหรับผู้พิการฯ 3 คัน) - ที่จอดรถบัส 2 คัน - ที่จอดรถจักรยานยนต์ 20 คัน	- จัดให้มีที่จอดรถยนต์สำหรับผู้พิการ ฯ โดยเปลี่ยนที่จอดรถยนต์ทั่วไปเป็นที่จอดรถสำหรับผู้พิการ ฯ จำนวน 3 คัน

ตารางที่ 2.2-1 (ต่อ) การเปรียบเทียบรายละเอียดโรงแรม นิวแทรเวิลบีช รีสอร์ท และโรงแรม เจ้าหลาว ซันเซ็ท วิว ในปัจจุบัน กับรายละเอียดการขยายขนาดโครงการในรายงานการประเมินผลกระทบสิ่งแวดล้อมโครงการโรงแรม นิวแทรเวิลบีช รีสอร์ท

ระละเอียด	โรงแรม นิวแทรเวิลบีช รีสอร์ท	โรงแรม เจ้าหลาว ซันเซ็ท วิว	รายละเอียดที่เสนอในรายงานการประเมินผลกระทบสิ่งแวดล้อม	การเปลี่ยนแปลง
5. ระบบสาธารณูประโภค	ทั้ง 2 โรงแรม ใช้ระบบสาธารณูปโภค โดย บริษัท เจ้าหลาว ซันเว็ท วิว จำกัด ผู้ดำเนินกิจการโรงแรม เจ้าหลาว ซันเซ็ท วิว เป็นผู้ชำระค่าบริการส่วนกลางที่ใช้ร่วมกันให้แก่บริษัท นิว แทรเวิล บีช รีสอร์ท จำกัด ดังรายละเอียดในสัญญาค่าบริการ เลขที่ [redacted] ลงวันที่ 1 มกราคม 2567 (แสดงไว้ใน**ภาคผนวก ก.1**) ได้แก่ - สระว่ายน้ำ - ถนนทางเข้า-ออก - บริการรักษาความปลอดภัย 24 ชั่วโมง - บริการอินเตอร์เน็ต ความเร็วสูง - ค่าน้ำ - ค่าไฟฟ้า - ค่าโทรศัพท์			- ใช้สาธารณูปโภคที่มีอยู่ต่อไป และจะจัดให้มีบ่อหน่วงน้ำและระบบบำบัดน้ำเสียรวมชนิดเติมอากาศเพิ่มเติม
6. พื้นที่สีเขียว	3,050.60 ตารางเมตร	2,532.52 ตารางเมตร	4,594.00 ตารางเมตร	- ลดลงจากเดิมที่รวมกัน 5,583.12 ตารางเมตร (3,050.60+2,532.52) เนื่องจากลดพื้นที่สีเขียวบางส่วนเพื่อจัดเป็นพื้นที่ติดตั้งระบบบำบัดน้ำเสียรวมชุดใหม่ (รวมถึงจัดทำบ่อดินกำจัดมีเทนและแอโรซอล) และก่อสร้างบ่อหน่อยน้ำ รวมทั้งจัดให้มีทางเดินบริเวณพื้นที่สีเขียว



รูปที่ 2.2-1 ผังบริเวณโครงในปัจจุบันของโรงแรม นิวแทรเวิลบีช รีสอร์ท และโรงแรม เจ้าหลาว ซันเซ็ท วิว และอาณาเขตติดต่อโดยรอบ

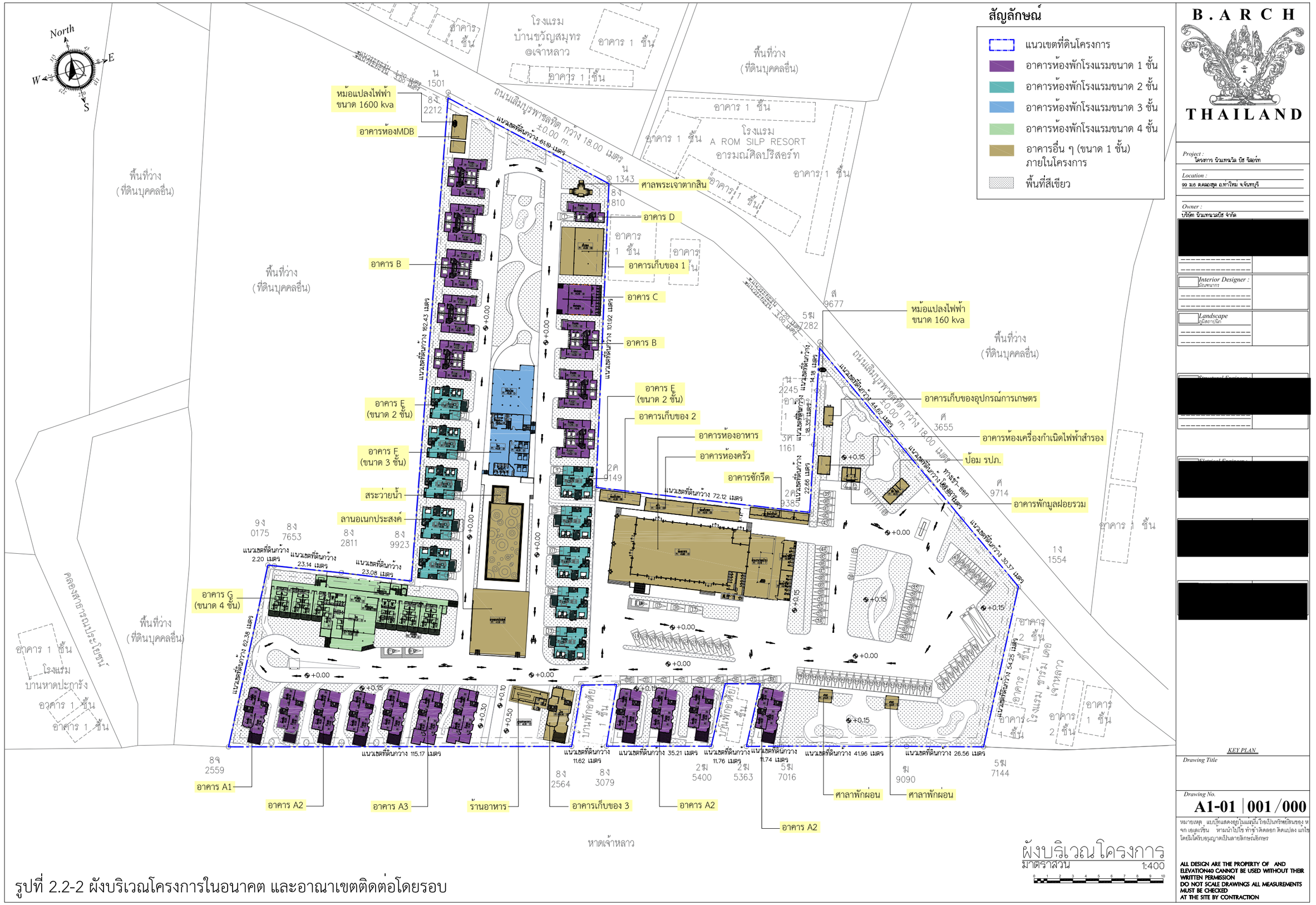

รูปที่ 2.2-2 ผังบริเวณโครงการในอนาคต และอาณาเขตติดต่อโดยรอบ

2.3 สถานภาพโครงการ

ปัจจุบันโครงการยังไม่ได้นำโรงแรม เจ้าหลาว ซันเซ็ท วิว มาบริหารจัดการแต่อย่างใด โดยในปัจจุบันบริษัท นิว แทรเวิล บีช จำกัด ยินยอมให้บริษัท เจ้าหลาว ซันเซ็ท จำกัด ใช้สถานที่ในการประกอบการธุรกิจโรงแรม ในช่วงแรก และต่อมาเปลี่ยนเป็นการให้เช่าที่ดินพร้อมอาคาร และมีค่าบริการส่วนกลาง เพื่อให้บริษัท เจ้าหลาวซันเซ็ท วิว จำกัด ใช้ประกอบการโรงแรมและภัตตาคาร ดังนี้

(1) บริษัท นิว แทรเวิล บีช จำกัด ยินยอมให้บริษัท เจ้าหลาว ซันเซ็ท จำกัด ใช้สถานที่ในการประกอบการธุรกิจโรงแรม ตั้งแต่วันที่ 1 มิถุนายน 2562 เป็นต้นไป (สำเนาหนังสือยินยอมให้ใช้สถานที่ ลงวันที่ 1 มิถุนายน 2562)

(2) เปลี่ยนจากการยินยอมให้ใช้สถานที่ เป็นการเช่าแทน โดยมีสัญญาเช่าที่ดินพร้อมอาคาร ตามสัญญาเลขที่ [redacted] ลงวันที่ 1 มกราคม 2567 ระหว่างบริษัท นิว แทรเวิล บีช จำกัด และบริษัท เจ้าหลาว ซันเซ็ท วิว จำกัด นับตั้งแต่วันที่ 1 มกราคม 2567 ถึงวันที่ 31 พฤษภาคม 2568

(3) สัญญาบริการส่วนกลาง ตามสัญญาเลขที่ [redacted] ลงวันที่ 1 มกราคม2567 ระหว่างบริษัท นิวแทรเวิล บีช จำกัด และบริษัท เจ้าหลาว ซันเซ็ท วิว จำกัด เพื่อใช้บริการส่วนกลาง นับตั้งแต่วันที่ 1 มกราคม 2567 ถึงวันที่ 31 พฤษภาคม 2568

ทางด้านทิศใต้ของโครงการติดกับบ้านพักบุคคลอื่นอยู่จำนวน 2 หลัง (ไม่ได้นำมารวมกับพื้นที่ยื่นขออนุญาตในรายงาน ฯ) ได้แก่ บ้านพักอาศัย[redacted] และบ้านพักอาศัย (ไม่มีบ้านเลขที่)

- ปัจจุบันบ้าน[redacted]ได้ทำสัญญาต่างตอบแทนกับบริษัท นิว แทรเวิล บีช จำกัด ลงวันที่ 1 มกราคม 2567 (แสดงดัง**ภาคผนวก ก.7**) ได้เช่าระบบสาธารณูปโภคของบริษัท นิว แทรเวิล บีช จำกัด โดยมีค่าตอบแทนให้แก่บริษัท
- บ้านพักอาศัย (ไม่มีบ้านเลขที่) ได้ขอเช่าใช้ระบบสาธารณูปโภคของบริษัท นิว แทรเวิล บีช จำกัด ตามหลักฐานการจ่ายค่าบริการที่ผ่านมา (แสดงดัง**ภาคผนวก ก.7**)

ในช่วงปี พ.ศ. 2547 ถึง ปี พ.ศ. 2560 โครงการได้มีการทยอยซื้อที่ดินพร้อมด้วยสิ่งปลูกสร้าง ซึ่งเป็นการซื้อที่ดินพร้อมสิ่งปลูกสร้างบนโฉนดที่ดินที่ไม่ได้อยู่ภายใต้พระราชบัญญัติการจัดสรรที่ดิน พ.ศ. 2543 (ดังสำเนาหนังสือตรวจสอบสถานภาพการใช้ที่ดินโครงการตามกฎหมายจัดสรรที่ดิน แสดงใน**ภาคผนวก ก.4**)

ทั้งนี้ ในปัจจุบันโรงแรม นิวแทรเวิลบีช รีสอร์ท เปิดให้บริการห้องพักจำนวน 63 ห้อง ตามใบอนุญาตประกอบธรุกิจโรงแรม (แบบ ร.ร.2) เลขที่ 12/2564 เป็นโรงแรมประเภทที่ 3 ออกให้ ณ วันที่ 23 เดือนมีนาคม พ.ศ. 2564 และโรงแรม เจ้าหลาว ซันเซ็ท วิว เปิดให้บริการห้องพักจำนวน 29 ห้อง ตามใบอนุญาตประกอบธรุกิจโรงแรม (แบบ ร.ร.2) เลขที่ 40/2563 เป็นโรงแรมประเภท 2 ออกให้ ณ วันที่ 12 เดือนมิถุนายน พ.ศ. 2563

สำหรับในอนาคตหลังจากรวมกิจการของโรงแรมดังกล่าวโครงการ นิวแทรเวิลบีช รีสอร์ท จะเปิดให้บริการห้องพักทั้งหมด 96 ห้อง โดยในที่นี้จะขออนุญาตเพิ่มจำนวนห้องพักในอาคารที่มีอยู่เดิมในบริเวณพื้นที่ของโรงแรม นิวแทรเวิลบีช รีสอร์ท จำนวน 1 ห้อง และในพื้นที่ของโรงแรม เจ้าหลาว ซันเซ็ท วิว จำนวน 3 ห้อง รวมเป็นเพิ่มขึ้น จำนวน 4 ห้อง รวมถึงจะมีการขออนุญาตก่อสร้างอาคารพักมูลฝอยรวมขึ้นใหม่

ในปัจจุบัน**โครงการยังไม่ได้รับใบอนุญาตดัดแปลงและใบอนุญาตก่อสร้างอาคารหลังใหม่จากหน่วยงานผู้อนุญาตในท้องถิ่นแต่อย่างใด**

- ตารางเปรียบเทียบจำนวนห้องพักปัจจุบันของโรงแรม นิวแทรเวิลบีช รีสอร์ทและโรงแรม เจ้าหลาว ซันเซ็ท วิว กับจำนวนห้องพักในอนาคตที่เสนอในรายงานการประเมินผลกระทบสิ่งแวดล้อม ดังแสดงใน**ตารางที่ 2.3-1**
- ใบอนุญาตประกอบธุรกิจโรงแรม (แบบ ร.ร.2) ของโรงแรม นิวแทรเวิลบีช รีสอร์ทและโรงแรม เจ้าหลาว ซันเซ็ท วิว แสดงใน**ภาคผนวก ก.8**

ตารางที่ 2.3-1 เปรียบเทียบจำนวนห้องพักปัจจุบันของโรงแรม นิวแทรเวิลบีช รีสอร์ท และโรงแรม เจ้าหลาว ซันเซ็ท วิว กับจำนวนห้องพักหลังรวมกิจการในอนาคตที่เสนอในรายงานการประเมินผลกระทบสิ่งแวดล้อม

จำนวนห้องพักที่เปิดให้บริการในโรงแรม นิวแทรเวิลบีช รีสอร์ท	จำนวนห้องพักที่เปิดให้บริการ ในโรงแรม เจ้าหลาว ซันเซ็ท วิว	จำนวนห้องพักหลังรวมกิจการในโครงการ นิวแทรเวิลบีช รีสอร์ท ที่เสนอในรายงานการประเมินผลกระทบสิ่งแวดล้อม	การเปลี่ยนแปลง
1. อาคารและจำนวนห้องพัก			
- อาคาร A1 จำนวนห้องพัก 1 ห้อง - อาคาร A2 จำนวนห้องพัก 8 ห้อง - อาคาร A3 จำนวนห้องพัก 1 ห้อง - อาคาร G จำนวนห้องพัก 53 ห้อง **รวมทั้งหมด 63 ห้อง**	- อาคาร B จำนวนห้องพัก 16 ห้อง - อาคาร E จำนวนห้องพัก 10 ห้อง - อาคาร F จำนวนห้องพัก 3 ห้อง **รวมทั้งหมด 29 ห้อง**	1. อาคารที่มีอยู่แล้วในโรงแรม นิวแทรเวิลบีช รีสอร์ท - อาคาร A1 จำนวนห้องพัก 1 ห้อง - อาคาร A2 จำนวนห้องพัก 8 ห้อง - อาคาร A3 จำนวนห้องพัก 2 ห้อง - อาคาร G จำนวนห้องพัก 53 ห้อง 2. อาคารที่มีอยู่แล้วในโรงแรม เจ้าหลาว ซันเซ็ท วิว - อาคาร B จำนวนห้องพัก 16 ห้อง - อาคาร C จำนวนห้องพัก 2 ห้อง - อาคาร D จำนวนห้องพัก 1 ห้อง - อาคาร E จำนวนห้องพัก 10 ห้อง - อาคาร F จำนวนห้องพัก 3 ห้อง **รวมทั้งหมด 96 ห้อง**	- เพิ่มห้องพักในอาคารที่มีอยู่เดิมในโรงแรม นิวแทร-เวิลบีช รีสอร์ท คือ อาคาร A3 จำนวน 1 ห้อง - เพิ่มห้องพักในอาคารที่มีอยู่เดิมในโรงแรม เจ้าหลาว ซันเซ็ท วิว จำนวน 3 ห้อง คือ อาคาร C จำนวน 2 ห้อง และอาคาร D จำนวน 1 ห้อง
2. ใบอนุญาตประกอบธุรกิจโรงแรม (แบบ ร.ร.2)			
- ใบอนุญาตประกอบธุรกิจโรงแรม เลขที่ 27/2546 ออกให้วันที่ 31 มีนาคม 2546 จำนวนห้องพัก 50 ห้อง - ใบอนุญาตประกอบธุรกิจโรงแรม เลขที่ 35/2549 ออกให้วันที่ 1 มกราคม 2549 จำนวนห้องพัก 50 ห้อง - ใบอนุญาตประกอบธุรกิจโรงแรม เลขที่ 1/2555 ออกให้วันที่ 12 มีนาคม 2555 จำนวนห้องพัก 50 ห้อง	- ได้รับใบปัจจุบัน เลขที่ 40/2563 ออกให้วันที่ 12 มิถุนายน 2563 จำนวนห้องพัก 29 ห้อง	-	- ได้ซื้อกิจการโรงแรมต่อจากเจ้าของเดิม ในปี 2547 ในขณะนั้น ได้มีใบอนุญาตประกอบธุรกิจโรงแรมอยู่แล้ว เป็นโรงแรมจำนวนห้องพัก 50 ห้อง

จำนวนห้องพักที่เปิดให้บริการในโรงแรม นิวแทรเวิลบีช รีสอร์ท	จำนวนห้องพักที่เปิดให้บริการ ในโรงแรม เจ้าหลาว ซันเซ็ท วิว	จำนวนห้องพักหลังรวมกิจการในโครงการ นิวแทรเวิลบีช รีสอร์ท ที่เสนอในรายงานการประเมินผลกระทบสิ่งแวดล้อม	การเปลี่ยนแปลง
- ใบอนุญาตประกอบธุรกิจโรงแรม เลขที่ 19/2559 ออกให้วันที่ 2 มิถุนายน 2559 จำนวนห้องพัก 50 ห้อง - ใบอนุญาตประกอบธุรกิจโรงแรม เลขที่ 40/2563 ออกให้วันที่ 12 มิถุนายน 2563 จำนวนห้องพัก 63 ห้อง - ปัจจุบันใบอนุญาตประกอบธุรกิจ โรงแรม เลขที่ 12/2564 ออกให้วันที่ 23 มีนาคม2564 จำนวนห้องพัก 63 ห้อง			

2.4 ประเภทและขนาดโครงการ

2.4.1 ประเภทและองค์ประกอบในโครงการ

โครงการ นิวแทรเวิลบีช รีสอร์ท เป็นโครงการประเภทโรงแรม ภายหลังจากรวมกิจการกับโรงแรม เจ้าหลาว ซันเซ็ท วิว เพื่อขยายขนาดโครงการ จะมีจำนวนห้องพักทั้งหมดจำนวน 96 ห้อง (ปัจจุบันโรงแรม นิวแทรเวิลบีช รีสอร์ทเปิดให้บริการห้องพัก 63 ห้องและโรงแรม เจ้าหลาว ซันเซ็ท วิว เปิดให้บริการห้องพัก 29 ห้อง) โดยจะขออนุญาตเพิ่มจำนวนห้องพักในอาคารที่มีอยู่เดิม ในโรงแรม นิวแทรเวิลบีช รีสอร์ท จำนวน 1 ห้อง และในโรงแรม เจ้าหลาว ซันเซ็ท วิว จำนวน 3 ห้อง รวมเป็นเพิ่มขึ้น จำนวน 4 ห้อง รวมถึงจะมีการขออนุญาตก่อสร้างอาคารพักมูลฝอยรวมขึ้นใหม่

โดยมีขนาดพื้นที่โครงการ 16-3-45.9 ไร่ หรือ 26,983.60 ตารางเมตร และมีพื้นที่ใช้สอยในอาคารทั้งหมดประมาณ 8,643.00 ตารางเมตร พร้อมพื้นที่สีเขียว ระบบสาธารณูปโภคต่างๆ และที่จอดรถยนต์ 96 คัน (ในจำนวนนี้จัดเป็นที่จอดรถยนต์ทั่วไป 93 คัน และที่จอดรถผู้พิการ ฯ จำนวน 3 คัน) ซึ่งภายในโครงการ (ที่ยื่นรายงาน EIA) และสภาพปัจจุบันของโรงแรม นิวแทรเวิลบีช รีสอร์ท และโรงแรม เจ้าหลาว ซันเซ็ท วิว ก่อนรวมกิจการ ประกอบด้วยอาคารต่างๆ แสดงดัง**ตารางที่ 2.4.1-1** และ **ตารางที่ 2.4.1-2**

ตารางที่ 2.4.1-1 ประเภทและองค์ประกอบภายในสภาพปัจจุบันของโรงแรม นิวแทรเวิลบีช รีสอร์ท และโรงแรม เจ้าหลาว ซันเซ็ท วิว

โรงแรม นิวแทรเวิลบีช รีสอร์ท ในปัจจุบัน						โรงแรม เจ้าหลาว ซันเซ็ท วิวใน ปัจจุบัน					
รายละเอียดอาคารและอื่นๆ	ขนาด (ชั้น)	จำนวนห้องพัก (ห้อง)	ความสูงอาคาร		ขนาดพื้นที่อาคาร (ตร.ม.)	รายละเอียดอาคารและอื่นๆ	ขนาด (ชั้น)	จำนวนห้องพัก (ห้อง)	ความสูงอาคาร		ขนาดพื้นที่อาคาร (ตร.ม.)
			เมตร	หมายเหตุ					เมตร	หมายเหตุ	
1. อาคารโรงแรม						**1. อาคารโรงแรม**					
1.1 อาคาร A1	1	1	3.50	วัดจากระดับพื้นดินที่ก่อสร้างถึงระดับยอดผนังชั้นสูงสุด	115.58	1.1 อาคาร B (จำนวน 8 อาคาร)	1	16	3.20	วัดจากระดับพื้นดินที่ก่อสร้างถึงระดับยอดผนังชั้นสูงสุด	132.42 ตร.ม./อาคาร
1.2 อาคาร A2 (จำนวน 8 อาคาร)	1	8	3.80	วัดจากระดับพื้นดินที่ก่อสร้างถึงระดับยอดผนังชั้นสูงสุด	116.33 ตร.ม./อาคาร	1.2 อาคาร C (ยังไม่เปิดให้บริการ)	1	-	3.40	วัดจากระดับพื้นดินที่ก่อสร้างถึงระดับยอดผนังชั้นสูงสุด	150.00
1.3 อาคาร A3 (จำนวน 2 อาคาร เปิดให้บริการเพียง 1 อาคารหรือ 1 ห้อง)	1	1	3.80	วัดจากระดับพื้นดินที่ก่อสร้างถึงระดับยอดผนังชั้นสูงสุด	131.60 ตร.ม./อาคาร	1.3 อาคาร D (ยังไม่เปิดให้บริการ)	1	-	3.60	วัดจากระดับพื้นดินที่ก่อสร้างถึงระดับยอดผนังชั้นสูงสุด	67.18
1.4 อาคาร G	4	53	16.10	วัดจากระดับพื้นดินที่ก่อสร้างถึงระดับชั้นดาดฟ้า	4,002.00	1.4 อาคาร E (จำนวน 10 อาคาร)	2	10	6.00	วัดจากระดับพื้นดินที่ก่อสร้างถึงระดับยอดผนังชั้นสูงสุด	137.50 ตร.ม./อาคาร
-	-	-	-	-	-	1.5 อาคาร F	3	3	9.60	วัดจากระดับพื้นดินที่ก่อสร้างถึงระดับยอดผนังชั้นสูงสุด	1,296.20

ตารางที่ 2.4.1-1 (ต่อ) ประเภทและองค์ประกอบภายในสภาพปัจจุบันของโรงแรม นิวแทรเวิลบีช รีสอร์ท และโรงแรม เจ้าหลาว ซันเซ็ท วิว

โรงแรม นิวแทรเวิลบีช รีสอร์ท ในปัจจุบัน						โรงแรม เจ้าหลาว ซันเซ็ท วิว ในปัจจุบัน					
รายละเอียดอาคารและอื่นๆ	ขนาด (ชั้น)	จำนวนห้องพัก (ห้อง)	ความสูงอาคาร		ขนาดพื้นที่อาคาร (ตร.ม.)	รายละเอียดอาคารและอื่นๆ	ขนาด (ชั้น)	จำนวนห้องพัก (ห้อง)	ความสูงอาคาร		ขนาดพื้นที่อาคาร (ตร.ม.)
			เมตร	หมายเหตุ					เมตร	หมายเหตุ	
2. อาคารประกอบอื่น ๆ						**2. อาคารประกอบอื่น ๆ**					
2.1 ร้านอาหาร	1	-	3.40	วัดจากระดับพื้นดินที่ก่อสร้างถึงระดับยอดผนังชั้นสูงสุด	202.83	2.1 อาคารห้องประชุม	1	-	6.10	วัดจากระดับพื้นดินที่ก่อสร้างถึงระดับยอดผนังชั้นสูงสุด	1,370.20
2.2 อาคารเก็บอุปกรณ์การเกษตร	1	-	2.60	วัดจากระดับพื้นดินที่ก่อสร้างถึงระดับยอดผนังชั้นสูงสุด	19.84	2.2 อาคารห้องครัว	1	-	3.30	วัดจากระดับพื้นดินที่ก่อสร้างถึงระดับยอดผนังชั้นสูงสุด	144.00
2.3 อาคารห้อง MDB	1	-	3.20	วัดจากระดับพื้นดินที่ก่อสร้างถึงระดับยอดผนังชั้นสูงสุด	63.25	2.3 อาคารอเนกประสงค์	1	-	6.00	วัดจากระดับพื้นดินที่ก่อสร้างถึงระดับยอดผนังชั้นสูงสุด	406.08
2.4 อาคารเก็บของ 3	1	-	3.20	วัดจากระดับพื้นดินที่ก่อสร้างถึงระดับยอดผนังชั้นสูงสุด	131.00	2.4 อาคารซักรีด	1	-	3.20	วัดจากระดับพื้นดินที่ก่อสร้างถึงระดับยอดผนังชั้นสูงสุด	77.54
2.5 ศาลาพักผ่อน	1	-	3.00	วัดจากระดับพื้นดินที่ก่อสร้างถึงระดับยอดผนังชั้นสูงสุด	47.88	2.5 อาคารเก็บของ 1	1	-	3.65	วัดจากระดับพื้นดินที่ก่อสร้างถึงระดับยอดผนังชั้นสูงสุด	227.30

ตารางที่ 2.4.1-1 (ต่อ) ประเภทและองค์ประกอบภายในสภาพปัจจุบันของโรงแรม นิวแทรเวิลบีช รีสอร์ท และโรงแรม เจ้าหลาว ซันเซ็ท วิว

ประเภทและองค์ประกอบภายในโรงแรม นิวแทรเวิลบีช รีสอร์ทในปัจจุบัน						ประเภทและองค์ประกอบภายในโรงแรม เจ้าหลาว ซันเซ็ท วิวในปัจจุบัน					
รายละเอียดอาคารและอื่นๆ	ขนาด (ชั้น)	จำนวนห้องพัก (ห้อง)	ความสูงอาคาร		ขนาดพื้นที่อาคาร (ตร.ม.)	รายละเอียดอาคารและอื่นๆ	ขนาด (ชั้น)	จำนวนห้องพัก (ห้อง)	ความสูงอาคาร		ขนาดพื้นที่อาคาร (ตร.ม.)
			เมตร	หมายเหตุ					เมตร	หมายเหตุ	
2.6 อาคารห้องเครื่องกำเนิดไฟฟ้าสำรอง	1	-	2.15	วัดจากระดับพื้นดินที่ก่อสร้างถึงระดับยอดผนังชั้นสูงสุด	26.04	2.6 อาคารเก็บของ 2	1	-	3.20	วัดจากระดับพื้นดินที่ก่อสร้างถึงระดับยอดผนังชั้นสูงสุด	56.90
2.7 ป้อม รปภ.	1	-	3.00	วัดจากระดับพื้นดินที่ก่อสร้างถึงระดับยอดผนังชั้นสูงสุด	34.12	2.7 สระว่ายน้ำ	1	-	1.10	วัดจากระดับพื้นดินถึงขอบบนสุดของสระว่ายน้ำ	279.00
-	-	-	-	-	-	2.8 ศาลพระเจ้าตากสิน	1	-	4.10	วัดจากระดับพื้นดินที่ก่อสร้างถึงระดับยอดผนังชั้นสูงสุด	22.43

ตารางที่ 2.4.1-2 ประเภทและองค์ประกอบภายในโครงการที่จะขออนุญาตในรายงานการประเมินผลกระทบสิ่งแวดล้อม (EIA)

ประเภทและองค์ประกอบภายในโครงการ						การเปลี่ยนแปลง
รายละเอียดอาคารและอื่นๆ	ขนาด (ชั้น)	จำนวนห้องพัก (ห้อง)	ความสูงอาคาร		ขนาดพื้นที่อาคาร (ตร.ม./อาคาร)	
			เมตร	หมายเหตุ		
1. อาคารโรงแรม						
1.1 อาคาร A1 (จำนวน 1 อาคาร)	1	1	3.50	วัดจากระดับพื้นดินที่ก่อสร้างถึงระดับยอดผนังชั้นสูงสุด	115.58	คงเดิม
1.2 อาคาร A2 (จำนวน 8 อาคาร)	1	8	3.80	วัดจากระดับพื้นดินที่ก่อสร้างถึงระดับยอดผนังชั้นสูงสุด	116.33	คงเดิม
1.3 อาคาร A3 (จำนวน 2 อาคาร)	1	2	3.80	วัดจากระดับพื้นดินที่ก่อสร้างถึงระดับยอดผนังชั้นสูงสุด	131.60	เปิดให้บริการห้องพักเพิ่มจำนวน 1 ห้อง โดยเป็นอาคารที่มีอยู่เดิมในโรงแรม นิวแทรเวิลบีช รีสอร์ท ไม่มีการเพิ่มความสูงและขนาดพื้นที่อาคาร
1.4 อาคาร B (จำนวน 8 อาคาร)	1	16	3.20	วัดจากระดับพื้นดินที่ก่อสร้างถึงระดับยอดผนังชั้นสูงสุด	132.42	คงเดิม
1.5 อาคาร C (จำนวน 1 อาคาร)	1	2	3.40	วัดจากระดับพื้นดินที่ก่อสร้างถึงระดับยอดผนังชั้นสูงสุด	150.00	เปิดให้บริการห้องพักเพิ่มจำนวน 2 ห้อง โดยเป็นอาคารที่มีอยู่เดิมในโรงแรม เจ้าหลาว ซันเซ็ต วิว ไม่มีการเพิ่มความสูงและขนาดพื้นที่อาคาร
1.6 อาคาร D (จำนวน 1 อาคาร)	1	1	3.60	วัดจากระดับพื้นดินที่ก่อสร้างถึงระดับยอดผนังชั้นสูงสุด	64.00	เปิดให้บริการห้องพักเพิ่มจำนวน 1 ห้อง โดยเป็นอาคารที่มีอยู่เดิม ในโรงแรม เจ้าหลาว ซันเซ็ต วิว ไม่มีการเพิ่มความสูงและขนาดพื้นที่อาคาร

ตารางที่ 2.4.1-2 (ต่อ) ประเภทและองค์ประกอบภายในโครงการที่จะขออนุญาตในรายงานการประเมินผลกระทบสิ่งแวดล้อม (EIA)

ประเภทและองค์ประกอบภายในโครงการ						การเปลี่ยนแปลง
รายละเอียดอาคารและอื่นๆ	ขนาด (ชั้น)	จำนวนห้องพัก (ห้อง)	ความสูงอาคาร		ขนาดพื้นที่อาคาร (ตร.ม./อาคาร)	
			เมตร	หมายเหตุ		
1.7 อาคาร E (จำนวน 10 อาคาร)	2	10	6.00	วัดจากระดับพื้นดินที่ก่อสร้างถึงระดับยอดผนังชั้นสูงสุด	137.50	คงเดิม
1.8 อาคาร F (จำนวน 1 อาคาร)	3	3	9.60	วัดจากระดับพื้นดินที่ก่อสร้างถึงระดับยอดผนังชั้นสูงสุด	1,296.20	คงเดิม
1.9 อาคาร G (จำนวน 1 อาคาร)	4	53	13.10	วัดจากระดับพื้นดินที่ก่อสร้างถึงระดับชั้นดาดฟ้า	4,002.00	รื้อหลังคาความสูง 3 เมตร บนชั้นดาดฟ้าออก (จากเดิมอาคารสูง 16.10 เมตร จะเหลือความสูง 13.10 เมตร)
2. อาคารประกอบอื่น ๆ						
2.1 ร้านอาหาร (จำนวน 1 อาคาร)	1	-	3.40	วัดจากระดับพื้นดินที่ก่อสร้างถึงระดับยอดผนังชั้นสูงสุด	74.86	รื้อหลังคาและปรับปรุงร้านอาหาร โดยบริเวณที่รื้อออกมีขนาดประมาณ 127.97 ตารางเมตร (จากเดิม 202.83 ตารางเมตร คงเหลือ 74.86 ตารางเมตร)
2.2 อาคารห้องอาหาร (จำนวน 1 อาคาร)	1	-	6.10	วัดจากระดับพื้นดินที่ก่อสร้างถึงระดับยอดผนังชั้นสูงสุด	1,370.20	คงเดิม
2.3 อาคารห้องครัว (จำนวน 1 อาคาร)	1	-	3.30	วัดจากระดับพื้นดินที่ก่อสร้างถึงระดับยอดผนังชั้นสูงสุด	144.00	คงเดิม
2.4 อาคารพักมูลฝอยรวม (จำนวน 1 อาคาร)	1	-	2.70	วัดจากระดับพื้นดินที่ก่อสร้างถึงระดับยอดผนังชั้นสูงสุด	30.24	อาคารก่อสร้างใหม่

ตารางที่ 2.4.1-2 (ต่อ) ประเภทและองค์ประกอบภายในโครงการที่จะขออนุญาตในรายงานการประเมินผลกระทบสิ่งแวดล้อม (EIA)

ประเภทและองค์ประกอบภายในโครงการ						การเปลี่ยนแปลง
รายละเอียดอาคารและอื่นๆ	ขนาด (ชั้น)	จำนวนห้องพัก (ห้อง)	ความสูงอาคาร		ขนาดพื้นที่อาคาร (ตร.ม./อาคาร)	
			เมตร	หมายเหตุ		
2.5 อาคารซักรีด	1	-	3.20	วัดจากระดับพื้นดินที่ก่อสร้างถึงระดับยอดผนังชั้นสูงสุด	73.56	รื้อผนังด้านหลังอาคารออกเพื่อร่นระยะอาคารจากแนวเขตที่ดินโครงการ โดยบริเวณที่รื้อออกมีขนาดประมาณ 3.98 ตารางเมตร (จากเดิม 77.54 ตารางเมตร คงเหลือ 73.56 ตารางเมตร)
2.6 อาคารเก็บของ 1 (จำนวน 1 อาคาร)	1	-	3.65	วัดจากระดับพื้นดินที่ก่อสร้างถึงระดับยอดผนังชั้นสูงสุด	227.30	คงเดิม
2.7 อาคารเก็บของ 2 (จำนวน 1 อาคาร)	1	-	3.65	วัดจากระดับพื้นดินที่ก่อสร้างถึงระดับยอดผนังชั้นสูงสุด	52.79	รื้อผนังด้านหลังอาคารออกเพื่อร่นระยะอาคารจากแนวเขตที่ดิน โดยบริเวณที่รื้อออกมีขนาดประมาณ 4.11 ตารางเมตร (จากเดิม 56.90 ตารางเมตร คงเหลือ 52.79 ตารางเมตร)
2.8 อาคารเก็บของ 3 (จำนวน 1 อาคาร)	1	-	3.20	วัดจากระดับพื้นดินที่ก่อสร้างถึงระดับยอดผนังชั้นสูงสุด	131.00	คงเดิม
2.9 อาคารเก็บอุปกรณ์การเกษตร (จำนวน 1 อาคาร)	1	-	2.60	วัดจากระดับพื้นดินที่ก่อสร้างถึงระดับยอดผนังชั้นสูงสุด	19.84	คงเดิม
2.10 อาคารห้องเครื่องกำเนิดไฟฟ้าสำรอง (จำนวน 1 อาคาร)	1	-	2.15	วัดจากระดับพื้นดินที่ก่อสร้างถึงระดับยอดผนังชั้นสูงสุด	26.04	คงเดิม

ตารางที่ 2.4.1-2 (ต่อ) ประเภทและองค์ประกอบภายในโครงการที่จะขออนุญาตในรายงานการประเมินผลกระทบสิ่งแวดล้อม (EIA)

ประเภทและองค์ประกอบภายในโครงการ						การเปลี่ยนแปลง
รายละเอียดอาคารและอื่นๆ	**ขนาด (ชั้น)**	**จำนวนห้องพัก (ห้อง)**	**ความสูงอาคาร**		**ขนาดพื้นที่อาคาร (ตร.ม./อาคาร)**	
			เมตร	**หมายเหตุ**		
2.11 อาคารห้อง MDB (จำนวน 1 อาคาร)	1	-	3.20	วัดจากระดับพื้นดินที่ก่อสร้างถึงระดับยอดผนังชั้นสูงสุด	63.25	คงเดิม
2.12 ศาลาพักผ่อน (จำนวน 2 หลัง)	1	-	3.00	วัดจากระดับพื้นดินที่ก่อสร้างถึงระดับยอดผนังชั้นสูงสุด	47.88	คงเดิม
2.13 ป้อม รปภ. (จำนวน 1 อาคาร)	1	-	3.00	วัดจากระดับพื้นดินที่ก่อสร้างถึงระดับยอดผนังชั้นสูงสุด	34.12	คงเดิม
2.14 ศาลพระเจ้าตากสิน	1	-	4.10	วัดจากระดับพื้นดินที่ก่อสร้างถึงระดับยอดผนังชั้นสูงสุด	24.43	คงเดิม
2.15 สระว่ายน้ำ	-	-	1.10	วัดจากระดับพื้นดินที่ก่อสร้างถึงขอบบนสุดของสระว่ายน้ำ	279.00	คงเดิม
3. ลานอเนกประสงค์	-	-	-	-	406.00	รื้อหลังคาและเสาของอาคารอเนกประสงค์ออก (อาคารไม่มีผนัง) โดยเปลี่ยนแปลงการใช้ประโยชน์เป็น ลานอเนกประสงค์
4. ที่จอดรถ	-	-	-	- ที่จอดรถยนต์ทั่วไปจำนวน 96 คัน (ในที่นี้จัดเป็นที่จอดรถผู้พิการ ฯ จำนวน 3 คัน) - ที่จอดรถบัสจำนวน 2 คัน - ที่จอดรถจักรยานยนต์จำนวน 20 คัน	-	

ตารางที่ 2.4.1-2 (ต่อ) ประเภทและองค์ประกอบภายในโครงการที่จะขออนุญาตในรายงานการประเมินผลกระทบสิ่งแวดล้อม (EIA)

ประเภทและองค์ประกอบภายในโครงการ						การเปลี่ยนแปลง
รายละเอียดอาคารและอื่นๆ	ขนาด (ชั้น)	จำนวนห้องพัก (ห้อง)	ความสูงอาคาร		ขนาดพื้นที่อาคาร (ตร.ม./อาคาร)	
			เมตร	หมายเหตุ		
5. พื้นที่สีเขียว	-	-	-	-	4,594.00	ลดพื้นที่สีเขียวบางส่วนเพื่อจัดเป็นพื้นที่ติดตั้งระบบบำบัดน้ำเสียรวมชุดใหม่ (รวมถึงจัดทำบ่อดินกำจัดมีเทนและแอโรซอล) และก่อสร้างบ่อหน่วงน้ำ รวมทั้งจัดให้มีทางเดินบริเวณพื้นที่สีเขียว

2.4.2 การใช้ที่ดินภายในโครงการ

พื้นที่ดำเนินโครงการ จะดำเนินการบนพื้นที่เดิมของโรงแรม นิวแทรเวิลบีช รีสอร์ท และโรงแรม เจ้าหลาว ซันเซ็ท วิว โดยรวมมีที่ดินพื้นที่โครงการ 16-3-43.7 ไร่ หรือ (26,974.80 ตารางเมตร)

โครงการจะมีการรื้อถอนหลังคาและดัดแปลงอาคาร ทำให้ขนาดพื้นที่อาคารปกคลุมดินมีการเปลี่ยนแปลงไปจากปัจจุบัน ซึ่งภายหลังการรื้อถอนหลังคาและดัดแปลงอาคาร โดยภาพรวมทำให้ขนาดพื้นที่อาคารปกคลุมดินของอาคารลดลง ดัง**ตารางที่ 2.4.2-1**

ทั้งนี้ ในการใช้ที่ดินภายในโครงการมีการเปลี่ยนแปลงจากปัจจุบันสรุปได้ดังนี้

1. การรื้อถอนหลังคาบนชั้นดาดฟ้าของอาคาร G

เป็นการรื้อถอนหลังคาที่มีโครงสร้างเป็นเหล็กสูง 3 เมตร วัสดุหลังคาเป็นเมทัลชีท ปกคลุมอยู่บนชั้นดาดฟ้าของอาคาร โดยภายหลังการรื้อถอนออกยังมีการใช้ประโยชน์ชั้นดาดฟ้าต่อไป ดังนั้นขนาดพื้นที่อาคารปกคลุมดินมีขนาดคงเดิม (แสดงดัง**รูปที่ 2.4.2-1**)

2. การรื้อถอนหลังคาและปรับปรุงอาคารอเนกประสงค์เป็นลานอเนกประสงค์

โครงการจะรื้อถอนหลังและเสาของอาคารออกทั้งหมด (เป็นอาคารไม่มีผนัง) เนื่องจากต้องการดัดแปลงเป็นลานอเนกประสงค์ โดยหลังจากการรื้อถอนออกยังคงใช้ประโยชน์จากพื้นอาคารเดิม โดยไม่มีการเพิ่มหรือลดขนาดพื้นที่ ดังนั้น จึงไม่มีขนาดพื้นที่อาคารปกคลุมดิน (แสดงดัง**รูปที่ 2.4.2-2**)

3. การรื้อถอนหลังคาและปรับปรุงร้านอาหาร

โครงการจะมีการปรับปรุงร้านอาหารโดยรื้อถอนหลังคาและเสาของร้านอาหารออกบางส่วน รวมถึงปรับปรุงห้องน้ำโดยรื้อผนังออกบางส่วนร่วมด้วย ทำให้ขนาดพื้นที่อาคารปกคลุมดินลดลง (แสดงดัง**รูปที่ 2.4.2-3**)

4. การปรับปรุง/ดัดแปลงอาคารเก็บของ 2 และ อาคารซักรีด

เนื่องจากผนังด้านหลังอาคารอยู่ชิดแนวเขตที่ดินของโครงการ ดังนั้นเพื่อให้มีระยะร่นของอาคารจากแนวเขตที่ดิน โครงการจึงได้มีการรื้อผนังเดิมออกและก่อสร้างผนังใหม่ ดังนั้นทำให้ขนาดพื้นที่อาคารปกคลุมดินลดลง (แสดงดัง**รูปที่ 2.4.2-4**)

ดังนั้น ในการจัดทำรายงานการประเมินผลกระทบสิ่งแวดล้อม เพื่อประกอบการขออนุญาตขยายขนาดโครงการจากเดิม 63 ห้อง เป็น 96 ห้อง ดังนั้นโครงการมีการจัดแบ่งการใช้ประโยชน์ที่ดิน ดัง**ตารางที่ 2.4.2-1** และผังบริเวณแสดงรายละเอียดการใช้ที่ดินในโครงการ รวมทั้งกิจกรรมทั้งหมดของโครงการ ดังแสดงไว้ใน**รูปที่ 2.2-2**

สัญลักษณ์

บริเวณที่รื้อถอนหลังคา



รูปด้าน 1
SCALE 1:100

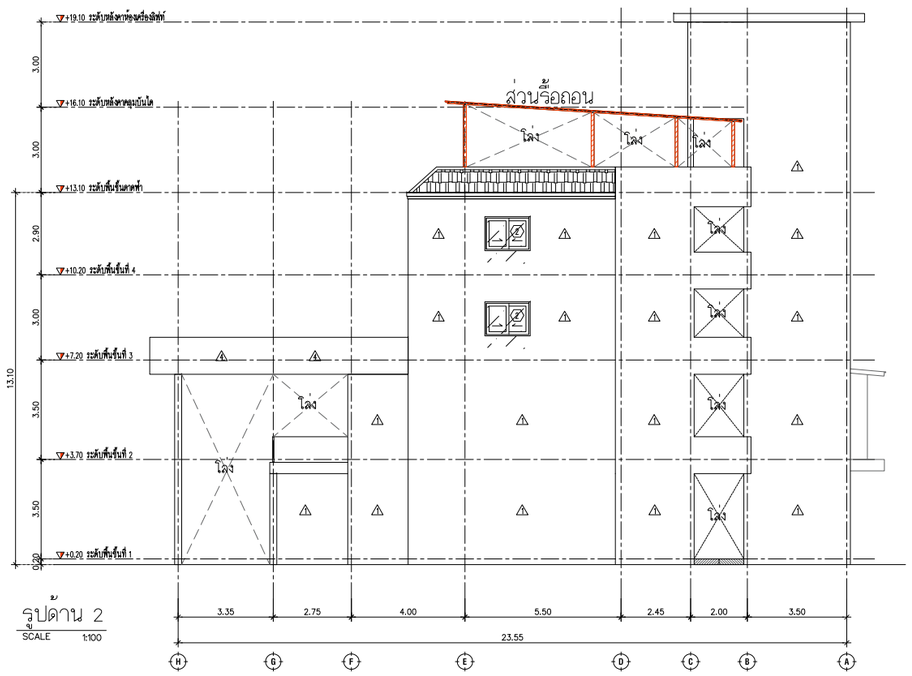

รูปด้าน 2
SCALE 1:100

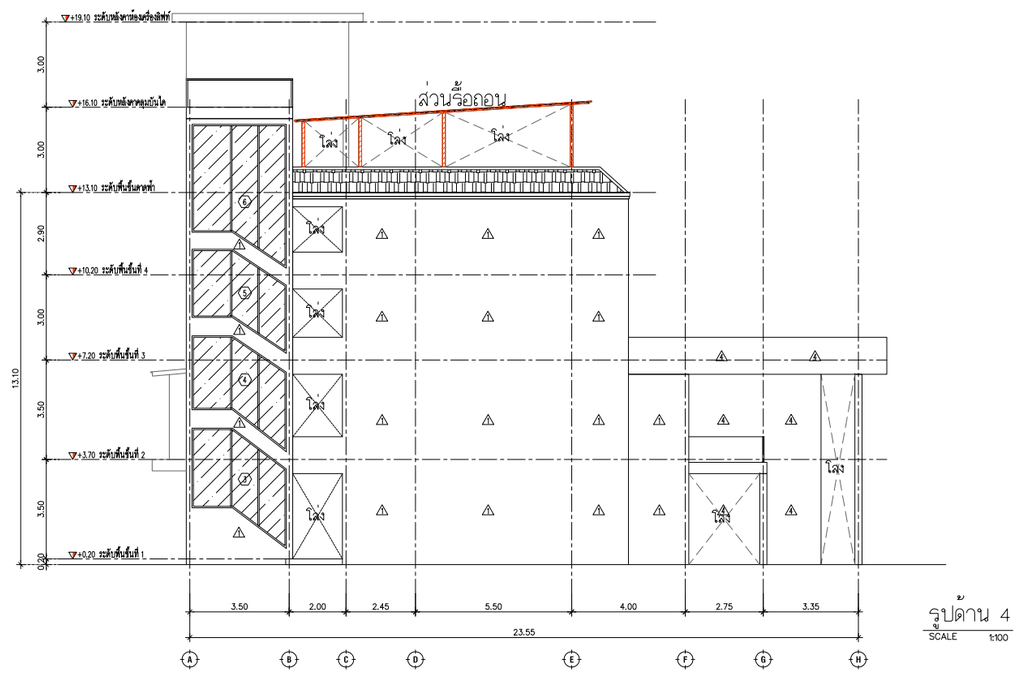

รูปด้าน 4
SCALE 1:100

รูปที่ 2.4.2-1 รูปด้าน 1, 2 และ 4 แสดงบริเวณที่มีการรื้อถอนหลังคาบนชั้นดาดฟ้าของอาคาร G

B.ARCH
THAILAND

Project : โครงการ นิวแทรเวิล บีช รีสอร์ท
Location : 99 ม.6 ตะคองสูง อ.ท่าใหม่ จ.จันทบุรี
Owner : บริษัท นิวแทรเวลบีช จำกัด
[redacted]
Interior Designer : สถาปนิก
Landscape ภูมิสถาปนิก
[redacted]
[redacted]
[redacted]
[redacted]
KEY PLAN
Drawing Title
Drawing No. /000

หมายเหตุ แบบที่แสดงอยู่ในแผ่นนี้ถือเป็นทรัพย์สินของ จก เอลเลเวชั่น ห้ามนำไปใช้ ทำซ้ำดัดลอก ดัดแปลง แก้ไข โดยมิได้รับอนุญาตเป็นลายลักษณ์อักษร
ALL DESIGN ARE THE PROPERTY OF AND ELEVATION40 CANNOT BE USED WITHOUT THEIR WRITTEN PERMISSION
DO NOT SCALE DRAWINGS ALL MEASUREMENTS MUST BE CHECKED AT THE SITE BY CONTRACTION

สัญลักษณ์

บริเวณที่รื้อถอน

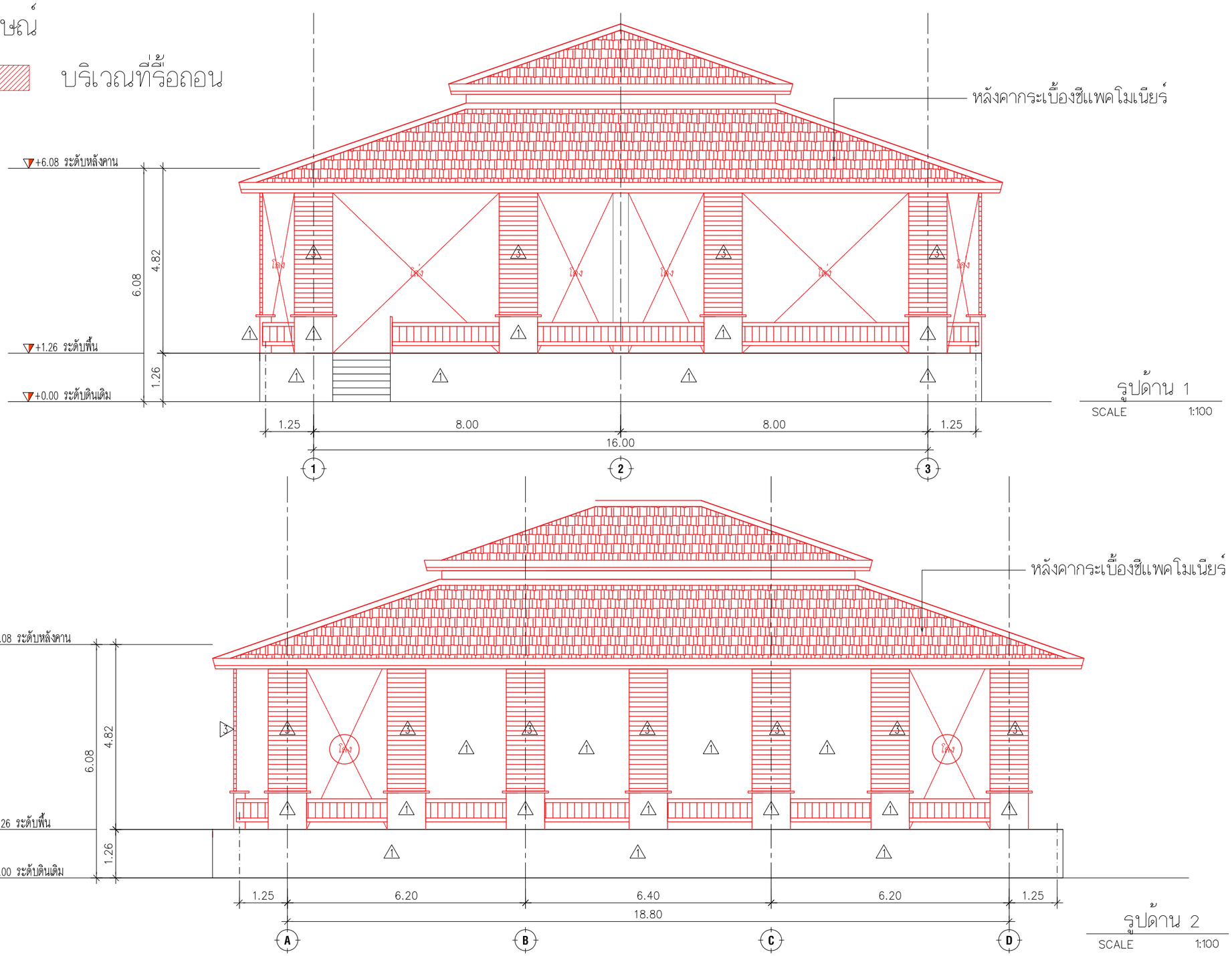

รูปด้าน 1
SCALE 1:100

รูปด้าน 2
SCALE 1:100

รูปที่ 2.4.2-2 รูปด้าน 1 และ 2 แสดงบริเวณที่มีการรื้อถอนหลังคาและปรับปรุงอาคารอเนกประสงค์

B.ARCH THAILAND

Project : โครงการ นิวแทรเวิล บีช รีสอร์ท
Location : 99 ม.6 ต.คลองสุด อ.ท่าใหม่ จ.จันทบุรี
Owner : บริษัท นิวแทรเวลบีช จำกัด
Interior Designer : นักออกแบบตกแต่ง
Landscape : สถาปนิก
KEY PLAN
Drawing Title
Drawing No. /000

หมายเหตุ แบบนี้แสดงอยู่ในแผ่นนี้เป็นทรัพย์สินของ บ จก เอเลเวิ่น ห้ามนำไปใช้ ทำซ้ำดัดลอก ดัดแปลง แก้ไข โดยมิได้รับอนุญาตเป็นลายลักษณ์อักษร

ALL DESIGN ARE THE PROPERTY OF AND ELEVATION40 CANNOT BE USED WITHOUT THEIR WRITTEN PERMISSION
DO NOT SCALE DRAWINGS ALL MEASUREMENTS MUST BE CHECKED AT THE SITE BY CONTRACTION

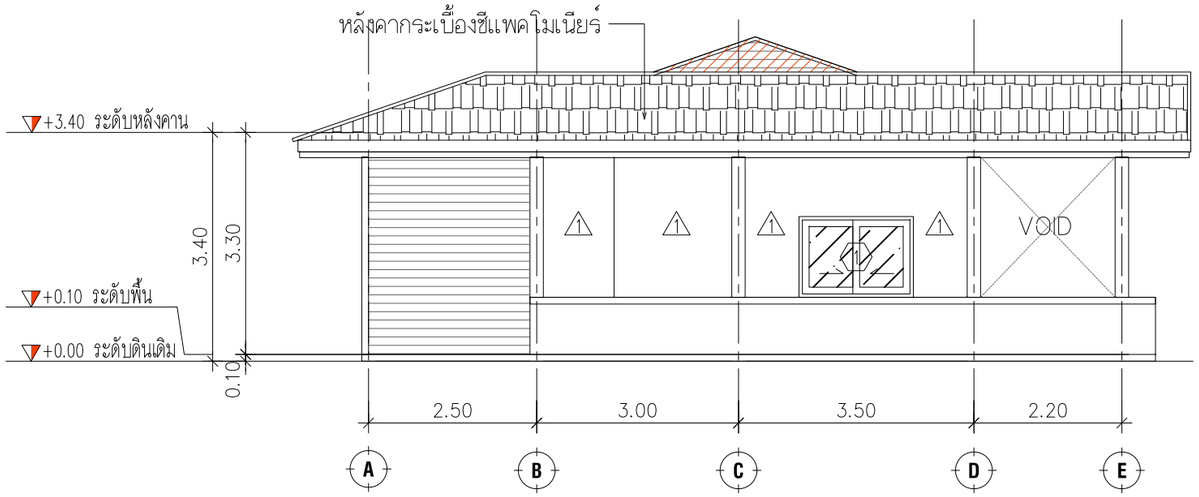

รูปด้าน 1

SCALE 1:100

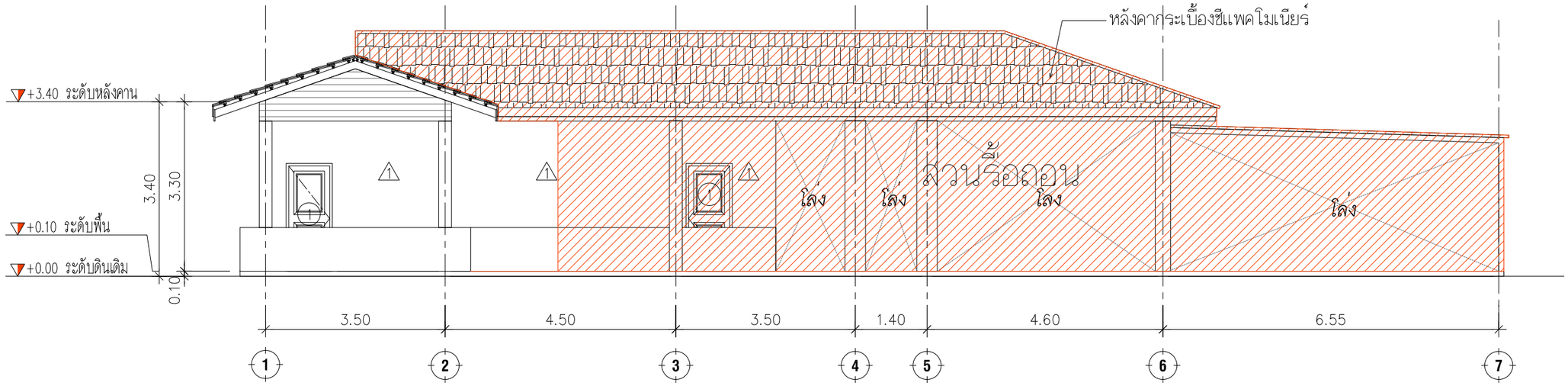

รูปด้าน 2

SCALE 1:100

รูปที่ 2.4.2-3 รูปด้าน 1 และ 2 แสดงบริเวณที่มีการรื้อถอนหลังคาและปรับปรุงร้านอาหาร

B.ARCH THAILAND

Project : โครงการ นิวแทรเวิล บีช รีสอร์ท

Location : 99 ม.6 ต.คลองสุด อ.ท่าใหม่ จ.จันทบุรี

Owner : บริษัท นิวแทรเวลบีช จำกัด

[redacted]

Interior Designer : บริษัทสถาปนิก

Landscape : บริษัทสถาปนิก

[redacted]

KEY PLAN

Drawing Title

Drawing No. /000

หมายเหตุ แบบนี้ที่แสดงอยู่ในแผ่นนี้ ถือเป็นทรัพย์สินของ หจก เอเลเวชั่น ห้ามนำไปใช้ ทำซ้ำ คัดลอก ดัดแปลง แก้ไข โดยมิได้รับอนุญาตเป็นลายลักษณ์อักษร

ALL DESIGN ARE THE PROPERTY OF AND ELEVATION40 CANNOT BE USED WITHOUT THEIR WRITTEN PERMISSION
DO NOT SCALE DRAWINGS ALL MEASUREMENTS MUST BE CHECKED
AT THE SITE BY CONTRACTION

สัญลักษณ์

บริเวณที่ปรับปรุง/ดัดแปลง

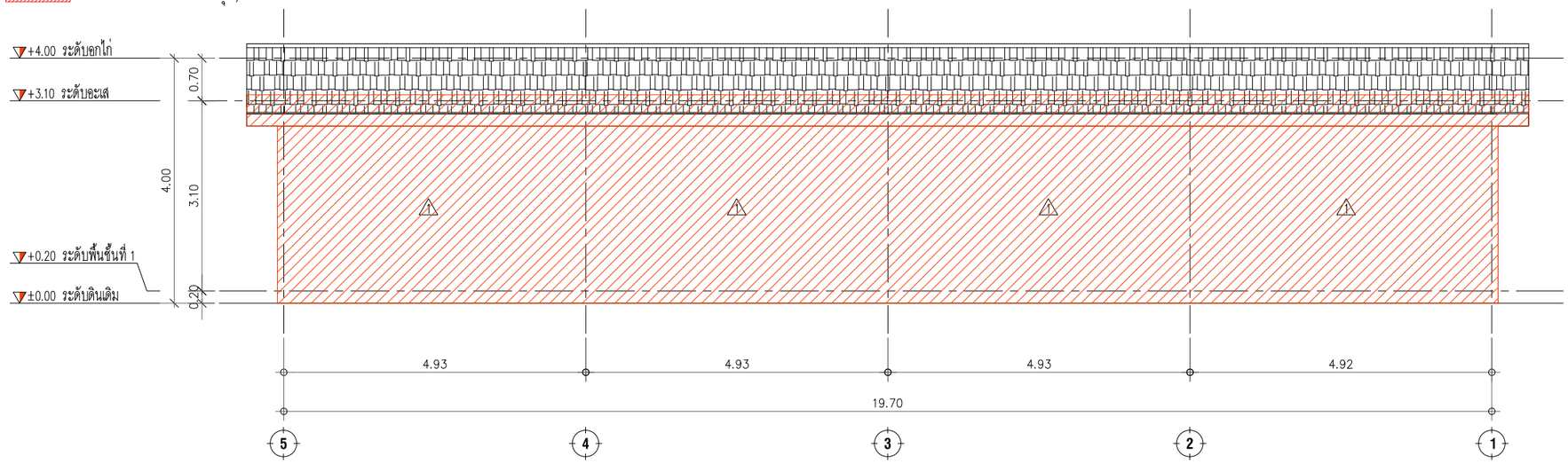

รูปด้าน 3 (อาคารเก็บของ 2)

SCALE 1:75

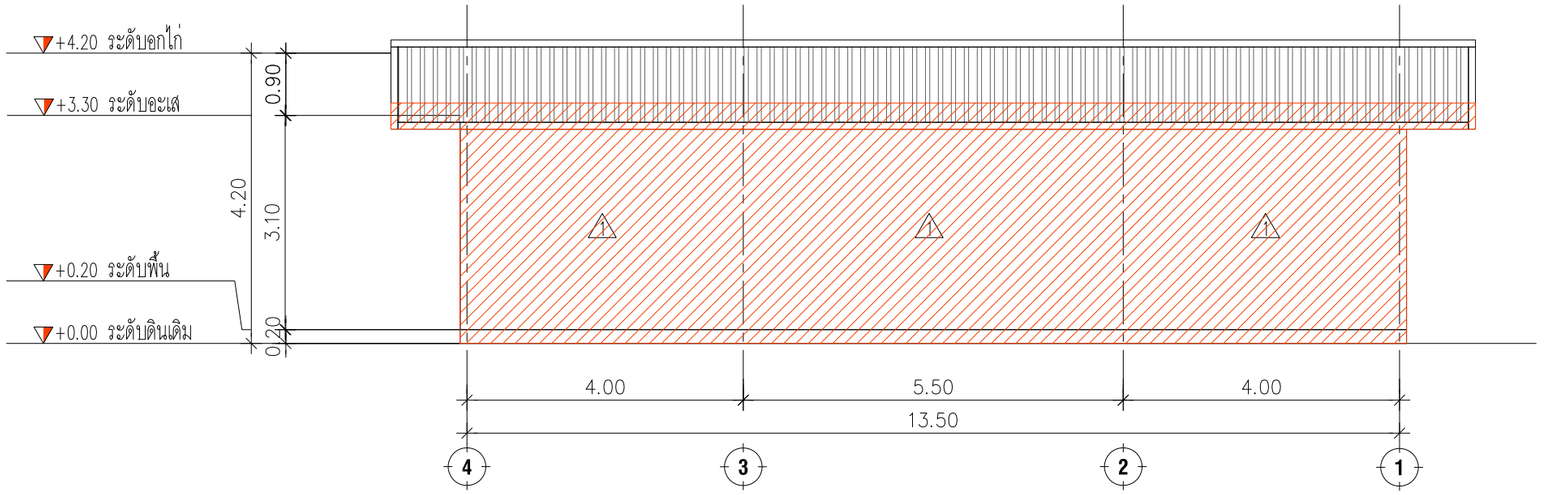

รูปด้าน 3 (อาคารซักรีด)

SCALE 1:75

รูปที่ 2.4.2-4 รูปด้าน 3 แสดงบริเวณที่มีการปรับปรุง/ดัดแปลง อาคารเก็บของ 2 และอาคารซักรีด

B.A.R.C.H THAILAND

Project : โครงการ นิวแทรเวิล บีช รีสอร์ท

Location : 99 ม.6 ต.คลองขุด อ.ท่าใหม่ จ.จันทบุรี

Owner : [redacted]

Interior Designer : [redacted]

Landscape [redacted]

[redacted]

KEY PLAN

Drawing Title

Drawing No. /000

หมายเหตุ แบบนี้แสดงอยู่ในแผ่นนี้ ถือเป็นทรัพย์สินของ ห จก เอเลเว่ชั่น ห้ามนำไปใช้ ทำซ้ำดัดลอก ดัดแปลง แก้ไข โดยมิได้รับอนุญาตเป็นลายลักษณ์อักษร

ALL DESIGN ARE THE PROPERTY OF AND ELEVATION40 CANNOT BE USED WITHOUT THEIR WRITTEN PERMISSION
DO NOT SCALE DRAWINGS ALL MEASUREMENTS MUST BE CHECKED AT THE SITE BY CONTRACTION

ตารางที่ 2.4.2-1 รายละเอียดการใช้ประโยชน์ที่ดินภายในโครงการ

รายละเอียด	ขนาดพื้นที่อาคาร (ตารางเมตร)	สัดส่วนต่อที่ดินทั้งหมด (ร้อยละ)
1. พื้นที่ตั้งอาคาร (ปกคลุมดิน)		
1.1 อาคาร A1 (อาคารโรงแรม)	115.58	0.43
1.2 อาคาร A2 (อาคารโรงแรม) (ขนาด 116.33 ตร.ม./อาคาร) จำนวน 8 อาคาร	930.64	3.45
1.3 อาคาร A3 (อาคารโรงแรม) (ขนาด 131.60 ตร.ม./อาคาร) จำนวน 2 อาคาร	263.20	0.98
1.4 อาคาร B (อาคารโรงแรม) (ขนาด 132.42 ตร.ม./อาคาร) จำนวน 8 อาคาร	1,059.36	3.93
1.5 อาคาร C (อาคารโรงแรม)	150.00	0.56
1.6 อาคาร D (อาคารโรงแรม)	64.00	0.24
1.7 อาคาร E (อาคารโรงแรม) (ขนาด 137.50 ตร.ม./อาคาร) จำนวน 10 อาคาร	1,375.00	5.10
1.8 อาคาร F (อาคารโรงแรม)	536.80	1.99
1.9 อาคาร G (อาคารโรงแรม)	964.00	3.57
1.10 ร้านอาหาร	74.86	0.28
1.11 อาคารห้องอาหาร	1,370.20	5.08
1.12 อาคารห้องครัว	144.00	0.53
1.13 อาคารพักมูลฝอยรวม	30.24	0.11
1.14 อาคารซักรีด	73.56	0.27
1.15 อาคารเก็บของ 1	227.30	0.84
1.16 อาคารเก็บของ 2	52.80	0.20
1.17 อาคารเก็บของ 3	131.00	0.49
1.18 อาคารเก็บอุปกรณ์การเกษตร	19.84	0.07
1.19 อาคารห้องเครื่องกำเนิดไฟฟ้าสำรอง	26.04	0.10
1.20 อาคารห้อง MDB	63.25	0.23
1.21 ศาลาพักผ่อน	95.76	0.35
1.22 ป้อม รปภ.	34.12	0.13
1.23 ศาลพระเจ้าตากสิน	22.43	0.08
1.24 สระว่ายน้ำ	279.00	1.03
รวมพื้นที่อาคารปกคลุมดิน	8,102.98	**30.03**

ตารางที่ 2.4.2-1 (ต่อ) รายละเอียดการใช้ประโยชน์ที่ดินภายในโครงการ

รายละเอียด	ขนาดพื้นที่ (ตร.ม.)	สัดส่วนต่อที่ดินทั้งหมด (ร้อยละ)
2. ที่ว่าง		
2.1 พื้นที่สีเขียวภายในโครงการ	4,594.00	17.03
2.2 ทางวิ่งรถและถนนในโครงการ	14,286.62	52.95
รวมที่ว่าง	**18,880.60**	**69.97**
รวมทั้งสิ้น (1+2)	**26,983.60**	**100.00**

ที่มา : บริษัท นิวแทรเวิลบีช จำกัด, 2567

2.4.3 การใช้ประโยชน์พื้นที่ภายในอาคาร

ภายหลังจากการขยายขนาดโครงการ ทำให้มีจำนวนห้องพักรวมทั้งหมดในโครงการ 96 ห้อง โดย**มีพื้นที่ใช้สอยอาคารรวมทุกชั้นทุกอาคาร 11,900.38 ตารางเมตร** มีรายละเอียดดังนี้ (แสดงดัง **ตารางที่ 2.4.3-1**)

1) อาคาร A1 (อาคารโรงแรม) ขนาด 1 ชั้น จำนวน 1 อาคาร เปิดให้บริการห้องพักโรงแรม จำนวน 1 ห้อง มีพื้นที่ใช้สอยอาคารรวม 115.58 ตารางเมตร โดยภายในอาคารมีพื้นที่ใช้สอย ประกอบด้วย ห้องนอน 3 ห้อง, ห้องน้ำ 2 ห้อง, ห้องนั่งเล่น, ห้องครัว, ระเบียง และเฉลียง

2) อาคาร A2 (อาคารโรงแรม) ขนาด 1 ชั้น จำนวน 8 อาคาร เปิดให้บริการห้องพักโรงแรม จำนวน 1 ห้อง/อาคาร รวมทั้งหมด 8 ห้อง มีพื้นที่ใช้สอยอาคารรวม 116.33 ตารางเมตร/อาคาร โดย ภายในอาคารมีพื้นที่ใช้สอยประกอบด้วย ห้องนอน 3 ห้อง, ห้องน้ำ 2 ห้อง, ห้องนั่งเล่น, ระเบียง และเฉลียง

3) อาคาร A3 (อาคารโรงแรม) ขนาด 1 ชั้น จำนวน 2 อาคาร เปิดให้บริการห้องพักโรงแรม จำนวน 1 ห้อง/อาคาร รวมทั้งหมด 2 ห้อง มีพื้นที่ใช้สอยอาคารรวม 131.60 ตารางเมตร/อาคาร โดย ภายในอาคารมีพื้นที่ใช้สอยประกอบด้วย ห้องนอน 4 ห้อง, ห้องน้ำ 2 ห้อง, ห้องนั่งเล่น และห้องครัว

4) อาคาร B (อาคารโรงแรม) ขนาด 1 ชั้น จำนวน 8 อาคาร เปิดให้บริการห้องพักโรงแรม จำนวน 2 ห้อง/อาคาร รวมทั้งหมด 16 ห้อง มีพื้นที่ใช้สอยอาคารรวม 132.42 ตารางเมตร/อาคาร โดยภายในอาคารมีพื้นที่ใช้สอยแบ่งเป็น ห้องพักโรงแรมจำนวน 2 ห้อง โดยแต่ละห้องประกอบด้วย ห้องนอน 3 ห้อง, ห้องน้ำ 2 ห้อง, ห้องนั่งเล่น และระเบียง

5) อาคาร C (อาคารโรงแรม) ขนาด 1 ชั้น จำนวน 1 อาคาร เปิดให้บริการห้องพักโรงแรม จำนวน 2 ห้อง มีพื้นที่ใช้สอยอาคารรวม 150 ตารางเมตร โดยภายในอาคารมีพื้นที่ใช้สอยแบ่งเป็น ห้องพักโรงแรมจำนวน 2 ห้อง โดยแต่ละห้องประกอบด้วย ห้องนอน 1 ห้อง, ห้องน้ำ 1 ห้อง และ ระเบียง

6) อาคาร D (อาคารโรงแรม) ขนาด 1 ชั้น จำนวน 1 อาคาร เปิดให้บริการห้องพักโรงแรม จำนวน 1 ห้อง มีพื้นที่ใช้สอยอาคารรวม 115.58 ตารางเมตร โดยภายในอาคารมีพื้นที่ใช้สอย ประกอบด้วย ห้องนอน 3 ห้อง, ห้องน้ำ 2 ห้อง, ห้องนั่งเล่น, บันได และระเบียง

7) อาคาร E (อาคารโรงแรม) ขนาด 2 ชั้น จำนวน 10 อาคาร เปิดให้บริการห้องพักโรงแรม จำนวน 1 ห้อง/อาคาร มีพื้นที่ใช้สอยอาคารรวมทุกชั้น 137.50 ตารางเมตร/อาคาร โดยมีการใช้พื้นที่ภายในอาคารดังนี้

- ชั้น 1 มีการใช้ประโยชน์หลัก ได้แก่ ห้องนอน 2 ห้อง, ห้องน้ำ 3 ห้อง, ห้องนั่งเล่น, ห้องครัว, บันได และระเบียง
- ชั้น 2 มีการใช้ประโยชน์หลัก ได้แก่ ห้องนอน 1 ห้อง และบันได

8) อาคาร F (อาคารโรงแรม) ขนาด 3 ชั้น จำนวน 1 อาคาร เปิดให้บริการห้องพักโรงแรม จำนวน 3 ห้อง มีพื้นที่ใช้สอยอาคารรวมทุกชั้น 1,296.20 ตารางเมตร โดยมีการใช้พื้นที่ภายในอาคารดังนี้

- ชั้น 1 มีการใช้ประโยชน์หลัก ได้แก่ ห้องพักโรงแรม 1 ห้อง, ห้องน้ำในห้องพักโรงแรม 1 ห้อง, โถงทางเดิน, โถงพักผ่อน, ห้องปฐมพยาบาล, ห้องน้ำในห้องปฐมพยาบาล 1 ห้อง, ห้องน้ำสำหรับสระว่ายน้ำ 2 ห้อง, ห้องน้ำรวม 1 ห้อง และบันได
- ชั้น 2 มีการใช้ประโยชน์หลัก ได้แก่ ห้องพักโรงแรม 2 ห้อง, ห้องน้ำในห้องพักโรงแรม 2 ห้อง, ร้านกาแฟ, ห้องน้ำรวม 2 ห้อง, ห้องเก็บของ, ทางเดิน, ระเบียง และบันได
- ชั้น 3 มีการใช้ประโยชน์หลัก ได้แก่ ห้องประชุมพนักงาน และบันได

9) อาคาร G (อาคารโรงแรม) ขนาด 4 ชั้น จำนวน 1 อาคาร ปิดให้บริการห้องพักโรงแรมจำนวน 53 ห้อง มีพื้นที่ใช้สอยอาคารรวมทุกชั้น 4,002.00 ตารางเมตร โดยมีการใช้พื้นที่ภายในอาคารดังนี้

- ชั้น 1 มีการใช้ประโยชน์หลัก ได้แก่ ห้องพักโรงแรม 11 ห้อง, ห้องพักสำหรับผู้พิการ ฯ 2 ห้อง, โถงต้อนรับ, แผนกต้อนรับ, ห้องจำหน่ายของที่ระลึก, ห้องเก็บของ, ห้องน้ำหญิง 1 ห้อง, ห้องน้ำชาย 1 ห้อง, ห้องน้ำสำหรับผู้พิการ ฯ 1 ห้อง, ห้องแม่บ้าน, ห้อง MBD, ทางเดิน, ทางลาด, ลิฟต์ และบันได
- ชั้น 2 มีการใช้ประโยชน์หลัก ได้แก่ ห้องพักโรงแรม 10 ห้อง, ห้องประชุมภายใน, ห้องควบคุม, ห้องบัญชี, ห้องเก็บเอกสาร, ห้องผู้จัดการ, ห้อง MBD, ระเบียง, ทางเดิน, ลิฟต์ และบันได
- ชั้น 3 มีการใช้ประโยชน์หลัก คือ ห้องพักโรงแรม 15 ห้อง, ห้อง MBD, ทางเดิน, ลิฟต์ และบันได
- ชั้น 4 มีการใช้ประโยชน์หลัก คือ ห้องพักโรงแรม 15 ห้อง, ห้อง MBD, ทางเดิน, ลิฟต์ และบันได
- ชั้นดาดฟ้า มีการใช้ประโยชน์หลัก คือ พื้นที่วางถังเก็บน้ำใช้ และระบบปั๊มน้ำ

10) ร้านอาหาร ขนาด 1 ชั้น จำนวน 1 อาคาร มีพื้นที่ใช้สอยอาคารรวม 74.86 ตารางเมตร โดยมีการใช้พื้นที่ภายในอาคาร ได้แก่ เคาน์เตอร์, ส่วนทำอาหาร, และห้องน้ำ

11) อาคารห้องอาหาร ขนาด 1 ชั้น จำนวน 1 อาคาร มีพื้นที่ใช้สอยอาคารรวม 1,370.20 ตารางเมตร โดยมีการใช้พื้นที่ภายในอาคาร ได้แก่ ส่วนรับประทานอาหาร, ห้องน้ำรวมหญิง 1 ห้อง,ห้องน้ำรวมชาย 1 ห้อง, ห้องน้ำสำหรับผู้พิการ ฯ 1 ห้อง, ส่วนงานซ่อมบำรุง, ห้องน้ำรวมชายในส่วนงานซ่อมบำรุง 1 ห้อง, ห้องน้ำรวมหญิงในส่วนงานซ่อมบำรุง 1 ห้อง, ห้องเก็บของ, ทางเดิน, ทางลาด และบันได

12) อาคารห้องครัว ขนาด 1 ชั้น จำนวน 1 อาคาร มีพื้นที่ใช้สอยอาคารรวม 144.00 ตารางเมตร โดยมีการใช้พื้นที่ภายในอาคาร ได้แก่ ห้องครัว และห้องเก็บของ

13) อาคารพักมูลฝอยรวม ขนาด 1 ชั้น จำนวน 1 อาคาร มีพื้นที่ใช้สอยอาคารรวม 30.24 ตารางเมตร โดยมีการใช้พื้นที่ภายในอาคาร ได้แก่ ห้องเก็บขยะเปียก, ห้องเก็บขยะแห้ง, ห้องเก็บขยะรีไซเคิล, ห้องเก็บขยะอันตราย, ทางลาด และทางเดิน

14) อาคารซักรีด ขนาด 1 ชั้น จำนวน 1 อาคาร มีพื้นที่ใช้สอยอาคารรวม 73.56 ตารางเมตร โดยมีการใช้พื้นที่ภายในอาคาร ได้แก่ ห้องซักผ้า และห้องเก็บผ้า

15) อาคารเก็บของ 1 ขนาด 1 ชั้น จำนวน 1 อาคาร มีพื้นที่ใช้สอยอาคารรวม 227.31 ตารางเมตร โดยมีการใช้พื้นที่ภายในอาคาร ได้แก่ ห้องเก็บของ และทางเดิน

16) อาคารเก็บของ 2 ขนาด 1 ชั้น จำนวน 1 อาคาร มีพื้นที่ใช้สอยอาคารรวม 52.79 ตารางเมตร โดยมีการใช้พื้นที่ภายในอาคารเป็นห้องเก็บของ

17) อาคารเก็บของ 3 ขนาด 1 ชั้น จำนวน 1 อาคาร มีพื้นที่ใช้สอยอาคารรวม 131.00 ตารางเมตร โดยมีการใช้พื้นที่ภายในอาคาร ได้แก่ ห้องน้ำ และห้องเก็บของ

18) อาคารเก็บอุปกรณ์การเกษตร ขนาด 1 ชั้น จำนวน 1 อาคาร มีพื้นที่ใช้สอยอาคารรวม 19.84 ตารางเมตร โดยมีการใช้พื้นที่ภายในอาคารเป็นห้องเก็บอุปกรณ์การเกษตร

19) อาคารห้องเครื่องกำเนิดไฟฟ้าสำรอง ขนาด 1 ชั้น จำนวน 1 อาคาร มีพื้นที่ใช้สอยอาคารรวม 26.04 ตารางเมตร โดยมีการใช้พื้นที่ภายในอาคารเป็นห้องติดตั้งเครื่องกำเนิดไฟฟ้าสำรอง

20) อาคารห้อง MDB ขนาด 1 ชั้น จำนวน 1 อาคาร มีพื้นที่ใช้สอยอาคารรวม 63.25 ตารางเมตร โดยมีการใช้พื้นที่ภายในอาคารเป็นห้องติดตั้ง MDB

21) ศาลาพักผ่อน ขนาด 1 ชั้น จำนวน 1 อาคาร มีพื้นที่ใช้สอยอาคารรวม 47.88 ตารางเมตร โดยมีการใช้ประโยชน์เป็นพื้นที่นั่งพักผ่อน

22) ป้อม รปภ. ขนาด 1 ชั้น จำนวน 1 อาคาร มีพื้นที่ใช้สอยอาคารรวม 34.12 ตารางเมตร โดยมีการใช้พื้นที่ภายในอาคาร ได้แก่ ห้องทำงาน รปภ. และทางเดิน

23) ศาลพระเจ้าตากสิน ขนาด 1 ชั้น จำนวน 1 อาคาร มีพื้นที่ใช้สอยอาคารรวม 24.43 ตารางเมตร

ทั้งนี้ ศาลพระเจ้าตากสินเป็นสิ่งปลูกสร้างขึ้นมาโดยเจ้าของโครงการ ซึ่งมีความเคารพนับถือพระเจ้าตากสินมหาราช ดังนั้นจึงจัดให้มีศาลพระเจ้าตากสินไว้กราบไหว้ สักการะบูชา เป็นการส่วนตัว และไม่ได้ปิดกั้นผู้ใช้บริการที่มีความต้องการกราบไหว้ แต่ไม่ได้ประชาสัมพันธ์หรืออนุญาตให้บุคคลภายนอกหรือประชาชนทั่วไปเข้ามากราบไหว้ที่ศาลแห่งนี้

24) สระว่ายน้ำ ขนาด 279.00 ตารางเมตร (มีขนาดปริมาตร 329.47 ลูกบาศก์เมตร) จำนวน 1 สระ (เนื่องจากมีปริมาตรมากกว่า 100 ลูกบาศก์เมตร จึงถือเป็นอาคารตามกฎกระทรวงกำหนดสิ่งที่สร้างขึ้นอย่างอื่นเป็นอาคารตามกฎหมายว่าด้วยการควบคุมอาคาร พ.ศ. 2544)

ตารางที่ 2.4.3-1 รายละเอียดการใช้ประโยชน์พื้นที่อาคารภายในแต่ละอาคารของโครงการ

ชั้น	การใช้ประโยชน์พื้นที่อาคาร	จำนวน	หน่วย	พื้นที่รวม (ตารางเมตร)
1. อาคาร A1 (อาคารโรงแรม) ขนาด 1 ชั้น จำนวน 1 อาคาร (เปิดให้บริการเป็นห้องพักโรงแรม 1 ห้อง)				
	ห้องนั่งเล่น	1	ห้อง	22.42
	โซนครัว	1	ห้อง	13.58
	ห้องนอน	3	ห้อง	40.55
	ห้องน้ำ	2	ห้อง	10.18
	ระเบียงและเฉลียง	-	-	28.85
	รวมพื้นที่ของอาคาร A1			**115.58**
2. อาคาร A2 (อาคารโรงแรม) ขนาด 1 ชั้น จำนวน 8 อาคาร (เปิดให้บริการห้องพักโรงแรม 1 ห้อง/อาคาร รวมเป็น 8 ห้อง)				
	ห้องนั่งเล่น	1	ห้อง	21.40
	โซนครัว	1	ห้อง	14.85
	ห้องนอน	3	ห้อง	41.73
	ห้องน้ำ	2	ห้อง	9.62
	ระเบียงและเฉลียง	-	-	28.73
	รวมพื้นอาคาร A2 แต่ละอาคาร			**116.33**
	รวมพื้นที่ใช้สอยทั้งหมดของอาคาร A2 จำนวน 8 อาคาร			**930.64**
3. อาคาร A3 (อาคารโรงแรม) ขนาด 1 ชั้น จำนวน 2 อาคาร (เปิดให้บริการห้องพักโรงแรม 1 ห้อง/อาคาร รวมเป็น 2 ห้อง)				
	ห้องนั่งเล่น	1	ห้อง	50.37
	ห้องนอน	4	ห้อง	61.51
	ห้องน้ำ	2	ห้อง	9.22
	ห้องครัว	1	ห้อง	10.50
	รวมพื้นอาคาร A3 แต่ละอาคาร			**131.60**
	รวมพื้นที่ใช้สอยทั้งหมดของอาคาร A3 จำนวน 2 อาคาร			**263.20**
4. อาคาร B (อาคารโรงแรม) ขนาด 1 ชั้น จำนวน 8 อาคาร (เปิดให้บริการห้องพักโรงแรม 2 ห้อง/อาคาร รวมเป็น 16 ห้อง)				
	ห้องนั่งเล่น	2	ห้อง	41.30
	ห้องนอน	6	ห้อง	66.86
	ห้องน้ำ	4	ห้อง	12.50
	ระเบียง	-	-	11.76
	รวมพื้นอาคาร B แต่ละอาคาร			**132.42**
	รวมพื้นที่ใช้สอยทั้งหมดของอาคาร B จำนวน 8 อาคาร			**1,059.36**

ตารางที่ 2.4.3-1 (ต่อ) รายละเอียดการใช้ประโยชน์พื้นที่อาคารภายในแต่ละอาคารของโครงการ

ชั้น	การใช้ประโยชน์พื้นที่อาคาร	จำนวน	หน่วย	พื้นที่รวม (ตารางเมตร)
5. อาคาร C (อาคารโรงแรม) ขนาด 1 ชั้น จำนวน 1 อาคาร (เปิดให้บริการเป็นห้องพักโรงแรม 2 ห้อง)				
	ห้องนอน	2	ห้อง	78.54
	ห้องน้ำรวม	2	ห้อง	33.66
	ระเบียง และทางลาด	-	-	37.80
	รวมพื้นที่ของอาคาร C			**150.00**
6. อาคาร D (อาคารโรงแรม) ขนาด 1 ชั้น จำนวน 1 อาคาร (เปิดให้บริการเป็นห้องพักโรงแรม 1 ห้อง)				
	ห้องนั่งเล่น	1	ห้อง	16.04
	ห้องนอน	3	ห้อง	34.35
	ห้องน้ำ	2	ห้อง	6.33
	บันได และระเบียง	-	-	7.28
	รวมพื้นที่ของอาคาร D			**64.00**
7. อาคาร E (อาคารโรงแรม) ขนาด 2 ชั้น จำนวน 10 อาคาร (เปิดให้บริการเป็นห้องพักโรงแรม 1 ห้อง/อาคาร รวมเป็น 10 ห้อง)				
ชั้น 1	ห้องรับแขก	1	ห้อง	30.10
	ห้องนอน	2	ห้อง	33.60
	ห้องน้ำ	3	ห้อง	15.85
	ห้องครัว	1	ห้อง	11.20
	บันได และระเบียง	-	-	26.57
	รวมพื้นชั้น 1 ของอาคาร E			**117.32**
ชั้น 2	ห้องนอน	1	ห้อง	11.84
	บันได	-	-	8.34
	รวมพื้นชั้น 2 ของอาคาร E			**20.18**
	รวมพื้นที่ใช้สอยอาคารทั้งหมดของอาคาร E (ชั้น 1 ถึง ชั้น 2)			**137.50**
	รวมพื้นที่ใช้สอยอาคารทั้งหมดของอาคาร E จำนวน 10 อาคาร			**1,375.00**
8. อาคาร F (อาคารโรงแรม) ขนาด 3 ชั้น จำนวน 1 อาคาร (เปิดให้บริการเป็นห้องพักโรงแรม 3 ห้อง)				
ชั้น 1	โถงทางเดิน	-	-	106.56
	โถงพักผ่อน	-	-	220.06
	ห้องปฐมพยาบาล	1	ห้อง	24.75
	ห้องน้ำ-อาบน้ำผู้ชาย (สำหรับสระว่ายน้ำ)	1	ห้อง	9.02
	ห้องน้ำ-อาบน้ำผู้หญิง (สำหรับสระว่ายน้ำ)	1	ห้อง	16.66
	ห้องน้ำรวม	1	ห้อง	5.40

ตารางที่ 2.4.3-1 (ต่อ) รายละเอียดการใช้ประโยชน์พื้นที่อาคารภายในแต่ละอาคารของโครงการ

ชั้น	การใช้ประโยชน์พื้นที่อาคาร	จำนวน	หน่วย	พื้นที่รวม (ตารางเมตร)
	ห้องพักโรงแรม ขนาด 101.97 ตร.ม.	1	ห้อง	101.97
	บันได	-	-	16.18
	รวมพื้นชั้น 1 ของอาคาร F			**500.60**
ชั้น 2	ร้านกาแฟ	-	-	254.42
	ห้องน้ำผู้ชาย	1	ห้อง	18.04
	ห้องน้ำผู้หญิง	1	ห้อง	15.04
	ห้องเก็บของ	1	ห้อง	26.19
	ห้องพักโรงแรม ขนาด 34.98 ตร.ม.	1	ห้อง	34.98
	ห้องพักโรงแรม ขนาด 78.49 ตร.ม.	1	ห้อง	78.49
	ห้องน้ำสำหรับห้องพักโรงแรม	2	ห้อง	46.28
	ทางเดิน ระเบียง และบันได	-	-	63.15
	รวมพื้นชั้น 2 ของอาคาร F			**536.80**
ชั้น 3	ห้องประชุมพนักงาน	1	ห้อง	231.20
	บันได	-	-	27.60
	รวมพื้นชั้น 3 ของอาคาร F			**258.80**
	รวมพื้นที่ใช้สอยอาคารทั้งหมดของอาคาร F (ชั้น 1 ถึง ชั้น 3)			**1,296.20**
9. อาคาร G (อาคารโรงแรม) ขนาด 4 ชั้น จำนวน 1 อาคาร (เปิดให้บริการเป็นห้องพักโรงแรม 53 ห้อง (ในจำนวนนี้เป็นห้องพักสำหรับผู้พิการ ฯ 2 ห้อง)				
ชั้น 1	โถงต้อนรับ	-	-	98.94
	แผนกต้อนรับ	-	-	15.71
	ห้องขายของที่ระลึก	1	ห้อง	25.47
	ห้องแม่บ้าน	1	ห้อง	13.70
	ห้องน้ำผู้หญิง	1	ห้อง	13.63
	ห้องน้ำผู้ชาย	1	ห้อง	7.84
	ห้องน้ำสำหรับผู้พิการ ฯ	1	ห้อง	7.97
	ห้องพักโรงแรม ขนาด 37.40 ตร.ม.	10	ห้อง	374.00
	ห้องพักโรงแรม ขนาด 33.00 ตร.ม.	1	ห้อง	33.00
	ห้องพักโรงแรมสำหรับผู้พิการ ฯ	2	ห้อง	74.80
	ห้อง MDB	1	ห้อง	3.75
	ทางเดิน ทางลาด ลิฟต์ และบันได	-	-	295.19
	รวมพื้นชั้น 1 ของอาคาร G			**964.00**

ตารางที่ 2.4.3-1 (ต่อ) รายละเอียดการใช้ประโยชน์พื้นที่อาคารภายในแต่ละอาคารของโครงการ

ชั้น	การใช้ประโยชน์พื้นที่อาคาร	จำนวน	หน่วย	พื้นที่รวม (ตารางเมตร)
ชั้น 2	ห้องประชุมภายใน	1	ห้อง	215.28
	ห้องควบคุม	1	ห้อง	36.27
	ห้องบัญชี	1	ห้อง	30.88
	ห้องเก็บเอกสาร	1	ห้อง	37.50
	ห้องพักโรงแรม ขนาด 37.40 ตร.ม.	8	ห้อง	299.20
	ห้องพักโรงแรม ขนาด 44.60 ตร.ม.	1	ห้อง	44.60
	ห้องพักโรงแรม ขนาด 73.50 ตร.ม.	1	ห้อง	73.50
	ห้องน้ำชาย	1	ห้อง	13.28
	ห้องน้ำหญิง	1	ห้อง	11.00
	ห้อง MDB	1	ห้อง	3.75
	ระเบียง ทางเดิน ลิฟต์ และบันได	-	-	141.11
	รวมพื้นชั้น 2 ของอาคาร G			**906.37**
ชั้น 3	ห้องพักโรงแรม ขนาด 37.40 ตร.ม.	9	ห้อง	336.60
	ห้องพักโรงแรม ขนาด 43.92 ตร.ม.	5	ห้อง	219.60
	ห้องพักโรงแรม ขนาด 73.50 ตร.ม.	1	ห้อง	73.50
	ห้อง MDB	1	ห้อง	3.75
	ทางเดิน ลิฟต์ และบันได	-	-	141.55
	รวมพื้นชั้น 3 ของอาคาร G			**775.00**
ชั้น 4	ห้องพักโรงแรม ขนาด 37.40 ตร.ม.	14	ห้อง	523.60
	ห้องพักโรงแรม ขนาด 73.50 ตร.ม.	1	ห้อง	73.50
	ห้อง MDB	1	ห้อง	3.75
	ทางเดิน ลิฟต์ และบันได	-	-	139.15
	รวมพื้นชั้น 4 ของอาคาร G			**740.00**
ชั้นดาดฟ้า	พื้นที่วางถังเก็บน้ำใช้ และระบบปั๊ม	-	-	616.63
	รวมพื้นชั้นดาดฟ้า ของอาคาร G			**616.63**
	รวมพื้นที่ใช้สอยอาคารทั้งหมดของอาคาร G (ชั้น 1 ถึง ชั้นดาดฟ้า)			**4,002.00**
10. ร้านอาหาร (ขนาด 1 ชั้น)				
	เคาน์เตอร์	1	-	22.14
	ส่วนทำอาหาร	1	-	41.15
	ห้องน้ำ	2	ห้อง	11.57
	รวมพื้นที่ใช้สอยอาคารทั้งหมดของร้านอาหาร			**74.86**

ตารางที่ 2.4.3-1 (ต่อ) รายละเอียดการใช้ประโยชน์พื้นที่อาคารภายในแต่ละอาคารของโครงการ

ชั้น	การใช้ประโยชน์พื้นที่อาคาร	จำนวน	หน่วย	พื้นที่รวม (ตารางเมตร)
11. อาคารห้องอาหาร (ขนาด 1 ชั้น)				
	ส่วนรับประทานอาหาร	-	-	675.21
	ห้องน้ำผู้หญิง	1	ห้อง	27.92
	ห้องน้ำผู้ชาย	1	ห้อง	21.84
	ห้องน้ำผู้พิการ ฯ	1	ห้อง	5.22
	ห้องเก็บของ	1	ห้อง	28.58
	ห้องเก็บของช่าง	1	ห้อง	84.43
	ส่วนเก็บของทั่วไป	-	ห้อง	237.00
	ทางเดิน ทางลาด และบันได	-	-	290.00
	รวมพื้นที่ใช้สอยอาคารทั้งหมดของอาคารห้องอาหาร			**1,370.20**
12. อาคารห้องครัว (ขนาด 1 ชั้น)				
	ห้องครัว	1	ห้อง	72.00
	ห้องเก็บของ	1	ห้อง	72.00
	รวมพื้นที่ใช้สอยอาคารทั้งหมดของอาคารห้องครัว			**144.00**
13. อาคารพักมูลฝอยรวม (ขนาด 1 ชั้น)				
	ห้องเก็บขยะเปียก	1	ห้อง	7.36
	ห้องเก็บขยะแห้ง	1	ห้อง	2.86
	ห้องเก็บขยะรีไซเคิล	1	ห้อง	7.36
	ห้องเก็บขยะอันตราย	1	ห้อง	2.86
	ทางลาด/ทางเดิน	-	-	9.80
	รวมพื้นที่ใช้สอยอาคารทั้งหมดของอาคารพักมูลฝอยรวม			**30.24**
14. อาคารซักรีด				
	ห้องซักผ้า	1	ห้อง	36.78
	ห้องเก็บผ้า	1	ห้อง	36.78
	รวมพื้นที่ใช้สอยอาคารทั้งหมดของอาคารซักรีด			**73.56**
15. อาคารเก็บของทั่วไป 1				
	ห้องเก็บของ	1	ห้อง	155.19
	ทางเดิน	-	-	72.12
	รวมพื้นที่ใช้สอยอาคารทั้งหมดของอาคารเก็บของทั่วไป 1			**227.31**
16. อาคารเก็บของทั่วไป 2				
	ห้องเก็บของ	1	ห้อง	52.79
	รวมพื้นที่ใช้สอยอาคารทั้งหมดของอาคารเก็บของทั่วไป 2			**52.79**

ตารางที่ 2.4.3-1 (ต่อ) รายละเอียดการใช้ประโยชน์พื้นที่อาคารภายในแต่ละอาคารของโครงการ

ชั้น	การใช้ประโยชน์พื้นที่อาคาร	จำนวน	หน่วย	พื้นที่รวม (ตารางเมตร)
17. อาคารเก็บอุปกรณ์การเกษตร				
	ห้องเก็บอุปกรณ์การเกษตร	1	ห้อง	19.84
	รวมพื้นที่ใช้สอยอาคารทั้งหมดของอาคารเก็บอุปกรณ์การเกษตร			**19.84**
18. อาคารห้องเครื่องกำเนิดไฟฟ้าสำรอง				
	ห้องติดตั้งเครื่องกำเนิดไฟฟ้าสำรอง	1	ห้อง	26.04
	รวมพื้นที่ใช้สอยอาคารทั้งหมดของอาคารห้องเครื่องกำเนิดไฟฟ้าสำรอง			**26.04**
19. อาคารห้อง MDB				
	ห้องติดตั้ง MDB	1	ห้อง	63.25
	รวมพื้นที่ใช้สอยอาคารทั้งหมดของอาคารห้อง MDB			**63.25**
20. อาคารห้องน้ำ				
	ห้องน้ำผู้ชาย	1	ห้อง	6.06
	ห้องน้ำผู้หญิง	1	ห้อง	4.10
	เก็บของ	4	ห้อง	120.86
	รวมพื้นที่ใช้สอยอาคารทั้งหมดของอาคารห้องน้ำ			**131.00**
21. ศาลาพักผ่อน (จำนวน 2 หลัง)				
	พื้นที่นั่งพักผ่อน แต่ละหลัง	-	-	47.88
	รวมพื้นที่ใช้สอยอาคารทั้งหมดของศาลาพักผ่อน			**47.88**
	รวมพื้นที่ใช้สอยอาคารทั้งหมดของศาลาพักผ่อน จำนวน 2 ศาลา			**95.76**
22. ป้อม รปภ.				
	ห้องทำงาน รปภ.	2	ห้อง	29.10
	ทางเดิน	-	-	5.02
	รวมพื้นที่ใช้สอยอาคารทั้งหมดของป้อม รปภ.			**34.12**
23. ศาลพระเจ้าตากสิน				
	ศาลพระเจ้าตากสิน	1	ห้อง	9.43
	บันได	-	-	13.00
	รวมพื้นที่ใช้สอยอาคารทั้งหมดของศาลพระเจ้าตาก			**22.43**
24. สระว่ายน้ำ				
	สระว่ายน้ำ	-	-	**279.00**
	รวมพื้นที่ใช้สอยอาคารทั้งหมดของสระว่ายน้ำ			
รวมพื้นที่ใช้สอยอาคารทุกชั้นทุกอาคาร (ข้อ 1 ถึง ข้อ 25)		**11,900.38 ตารางเมตร**		

ที่มา : บริษัท นิว แทรเวิล บีช จำกัด, 2567

ตารางที่ 2.4.3-2 สรุปจำนวนห้องพักโรงแรมของแต่ละอาคาร

อาคารโรงแรม	จำนวนอาคาร	จำนวนห้องพักโรงแรมที่เปิดให้บริการ (ห้อง/อาคาร)	จำนวนรวมห้องพักโรงแรมที่เปิดให้บริการ (ห้อง)
1. อาคาร A1 (ขนาด 1 ชั้น)	1	1	1
2. อาคาร A2 (ขนาด 1 ชั้น)	8	1	8
3. อาคาร A3 (ขนาด 1 ชั้น)	2	1	2
4. อาคาร B (ขนาด 1 ชั้น)	8	2	16
5. อาคาร C (ขนาด 1 ชั้น)	1	2	2
6. อาคาร D (ขนาด 1 ชั้น)	1	1	1
7. อาคาร E (ขนาด 2 ชั้น)	10	1	10
8. อาคาร F (ขนาด 3 ชั้น) - ชั้น 1 - ชั้น 2 - ชั้น 3	1 - - -	- 1 2 -	3
9. อาคาร G (ขนาด 4 ชั้น) - ชั้น 1 - ชั้น 2 - ชั้น 3 - ชั้น 4	1 - - - -	- 13 10 15 15	53
		รวมทั้งหมดเป็น	**96**

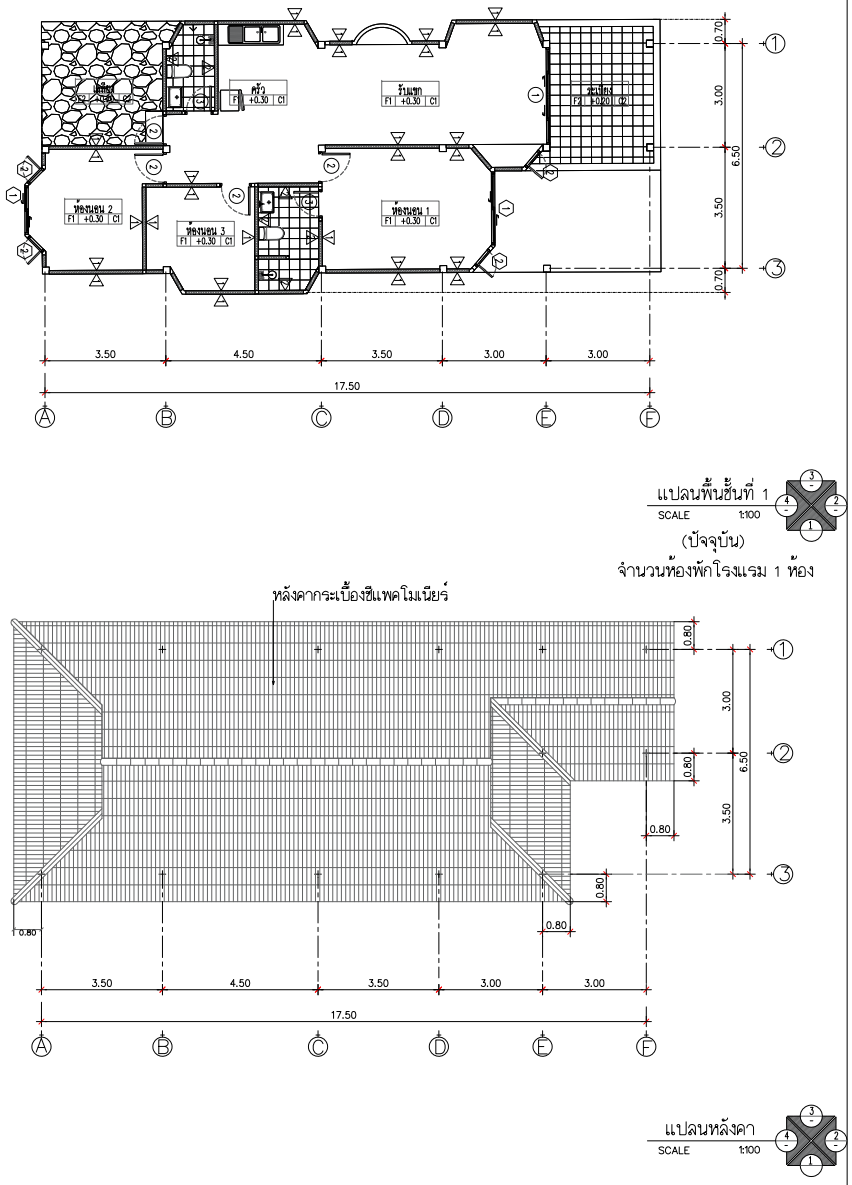

รูปที่ 2.4.3-1 แปลนพื้นชั้น 1 และแปลนหลังคา อาคาร A1 ปัจจุบันและในอนาคต (เหมือนเดิม)

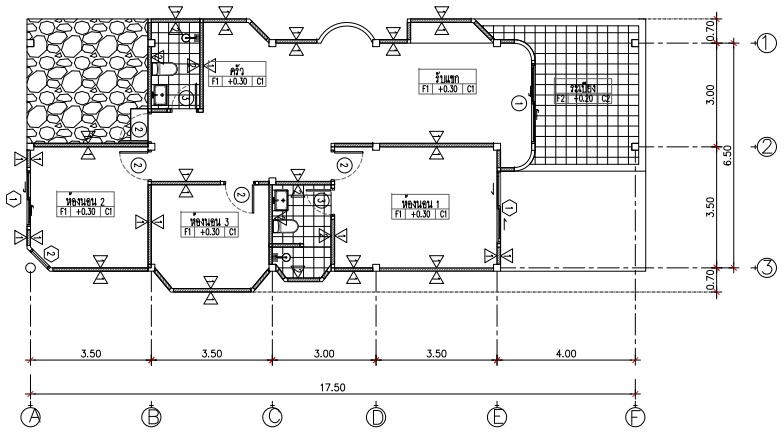

แปลนพื้นชั้นที่ 1
SCALE 1:100
(ปัจจุบัน)
จำนวนห้องพักโรงแรม 1 ห้อง

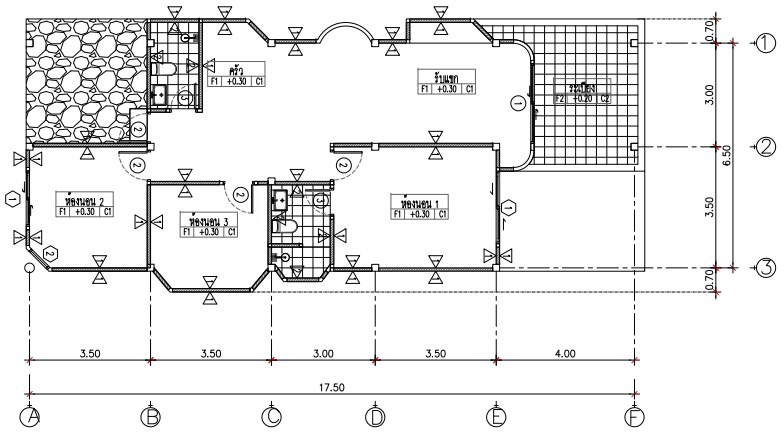

แปลนพื้นชั้นที่ 1
SCALE 1:100
(อนาคต)
จำนวนห้องพักโรงแรม 1 ห้อง

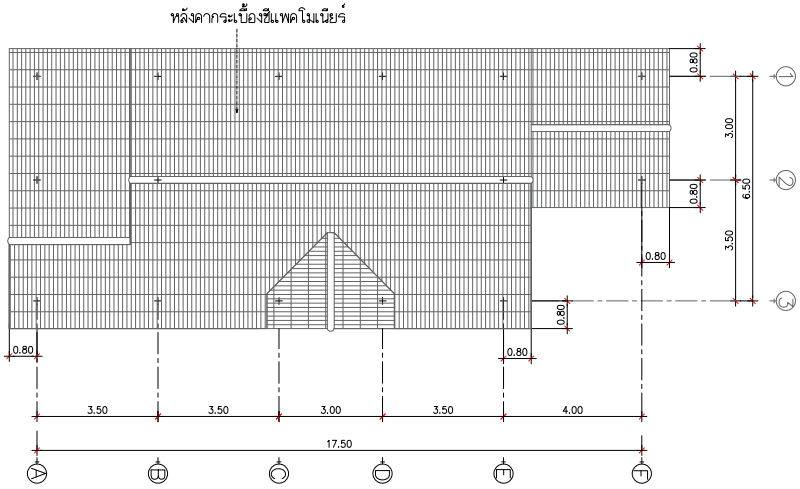

แปลนหลังคา
SCALE 1:100
(ปัจจุบัน)

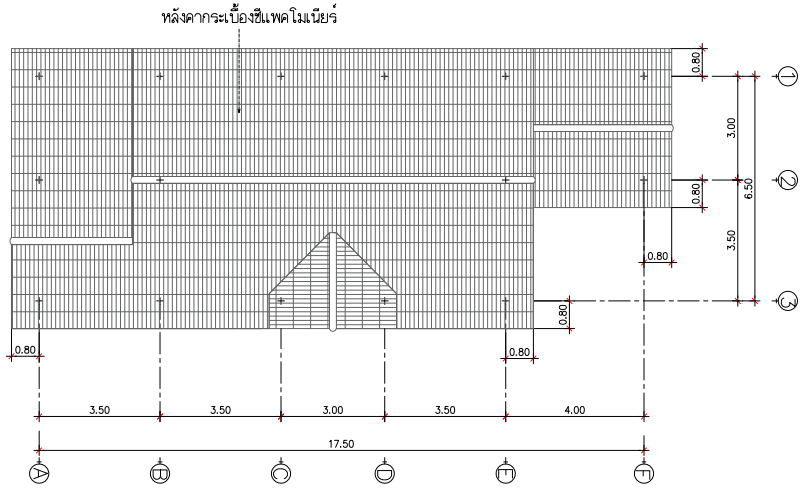

แปลนหลังคา
SCALE 1:100
(อนาคต)

รูปที่ 2.4.3-2 แปลนพื้นชั้น 1 และแปลนหลังคา อาคาร A2 ปัจจุบันและในอนาคต (เหมือนเดิม)

B.ARCH
THAILAND

Project : โครงการ นิวแทรเวิล บีช รีสอร์ท
Location : 99 ม.6 ตำบลสนุก อำเภอไทย จ.จันทบุรี
Owner : บริษัท นิวแทรเวลบีช จำกัด
Interior Designer :
Landscape
Mechanical Engineer
KEY PLAN
Drawing Title
Drawing No. /000

หมายเหตุ แบบนี้ได้แสดงอยู่ในแบบนี้ ถือเป็นลิขสิทธิ์ของ ห จาก และบริษัท ห้ามนำไปใช้ ทำซ้ำ คัดลอก ดัดแปลง แก้ไข โดยไม่ได้รับอนุญาตเป็นลายลักษณ์อักษร

ALL DESIGN ARE THE PROPERTY OF AND ELEVATION40 CANNOT BE USED WITHOUT THEIR WRITTEN PERMISSION
DO NOT SCALE DRAWINGS ALL MEASUREMENTS MUST BE CHECKED AT THE SITE BY CONTRACTION

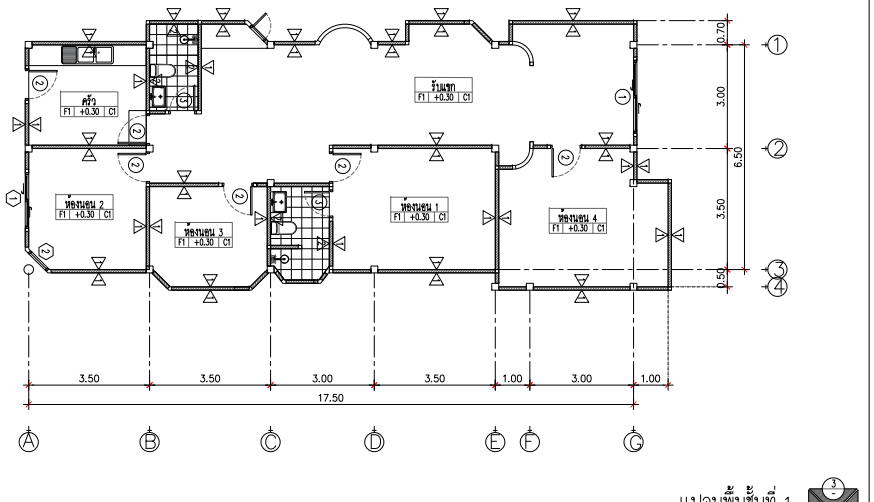

รูปที่ 2.4.3-3 แปลนพื้นชั้น 1 และแปลนหลังคา อาคาร A3 ปัจจุบันและในอนาคต (เหมือนเดิม)

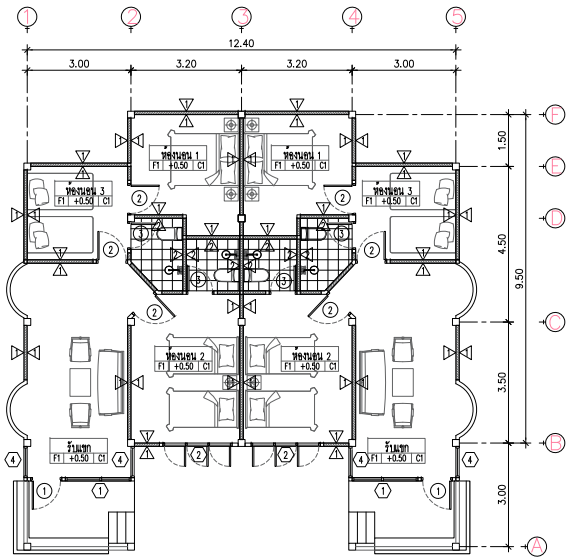

แปลนพื้นชั้นที่ 1
SCALE 1:100
(ปัจจุบัน)
จำนวนห้องพักโรงแรม 2 ห้อง

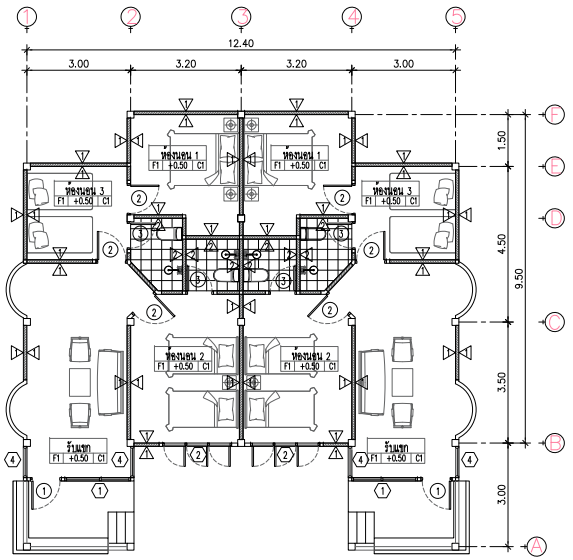

แปลนพื้นชั้นที่ 1
SCALE 1:100
(อนาคต)
จำนวนห้องพักโรงแรม 2 ห้อง

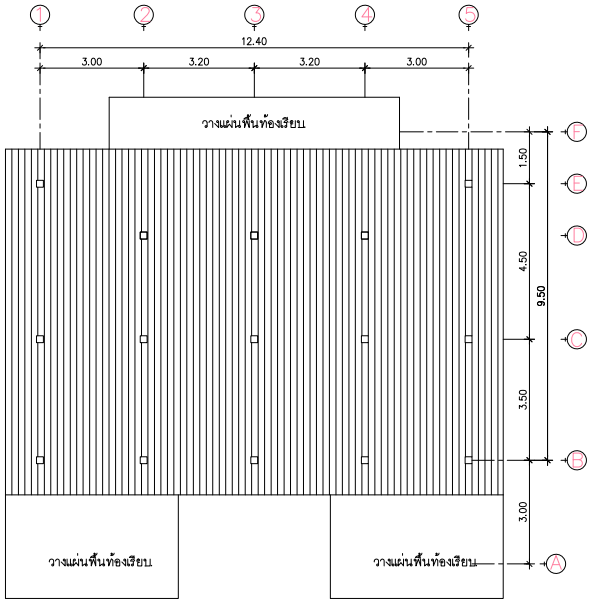

แปลนหลังคา
SCALE 1:100
(ปัจจุบัน)

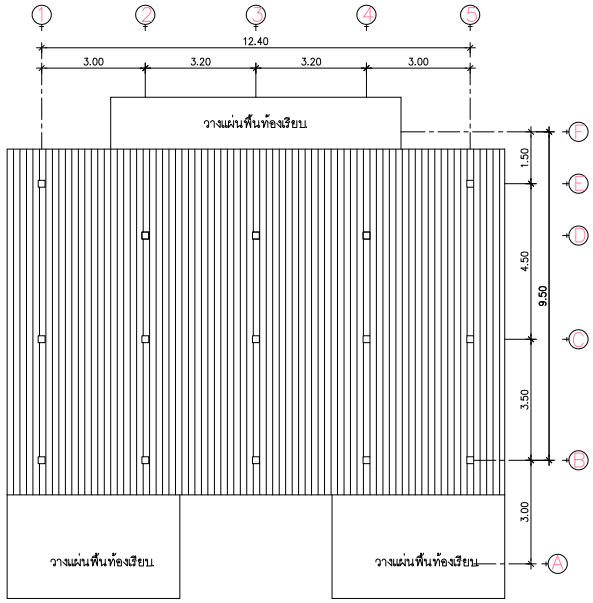

แปลนหลังคา
SCALE 1:100
(อนาคต)

รูปที่ 2.4.3-4 แปลนพื้นชั้น 1 และแปลนหลังคา อาคาร B ปัจจุบันและในอนาคต (เหมือนเดิม)

B.ARCH THAILAND

Project : โครงการ นิวแทรเวิล บีช รีสอร์ท
Location : 99 ม.6 ถนองชุด อ.ท่าใหม่ จ.จันทบุรี
Owner : บริษัท นิวแทรเวลบีช จำกัด
[redacted]
Interior Designer : สิ่งแวดล้อม
Landscape ภูมิสถาปนิก
[redacted]
[redacted]
[redacted]
Mechanical Engineer วิศวกรเครื่องกล
KEY PLAN
Drawing Title
Drawing No. /000

หมายเหตุ แบบนี้แสดงอยู่ในแบบนี้ ถือเป็นกรรมสิทธิ์ของ ห จก เอเลเวชั่น ห้ามนำไปใช้ ทำซ้ำ คัดลอก ดัดแปลง แก้ไข โดยไม่ได้รับอนุญาตเป็นลายลักษณ์อักษร

ALL DESIGN ARE THE PROPERTY OF AND ELEVATION40 CANNOT BE USED WITHOUT THEIR WRITTEN PERMISSION
DO NOT SCALE DRAWINGS ALL MEASUREMENTS MUST BE CHECKED AT THE SITE BY CONTRACTION

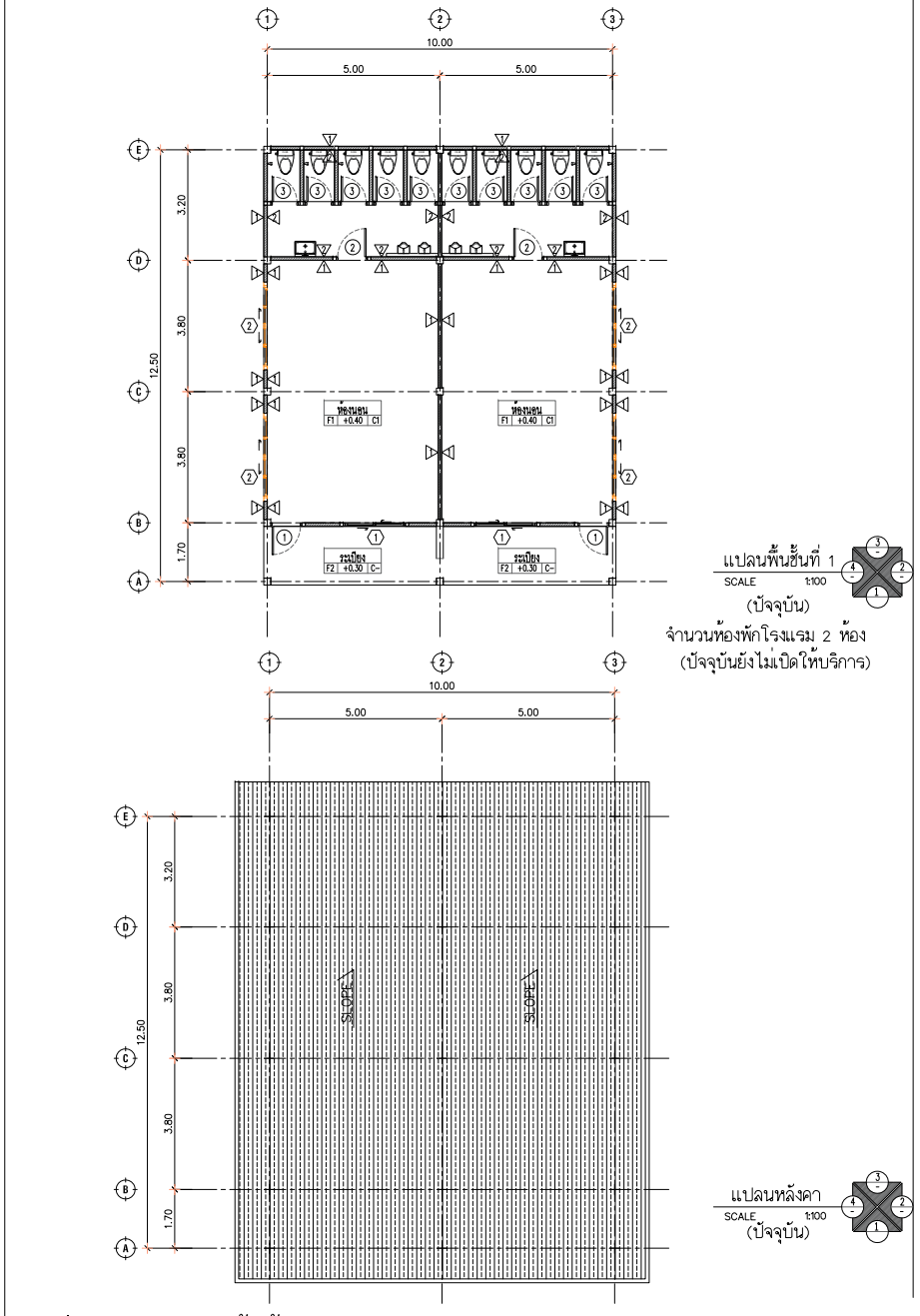

รูปที่ 2.4.3-5 แปลนพื้นชั้น 1 และแปลนหลังคา อาคาร C ปัจจุบันและในอนาคต (เหมือนเดิม)

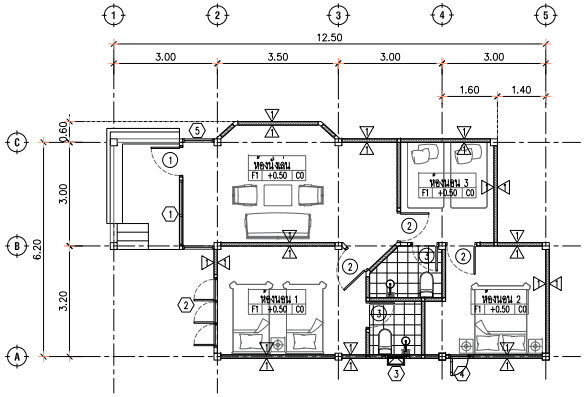

แปลนพื้นชั้นที่ 1
SCALE 1:100
(ปัจจุบัน)
จำนวนห้องพักโรงแรม 1 ห้อง

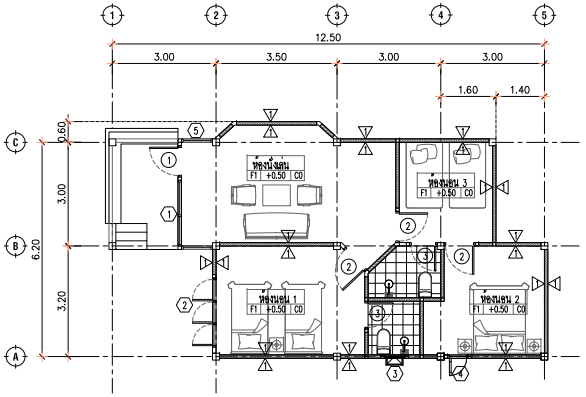

แปลนพื้นชั้นที่ 1
SCALE 1:100
(อนาคต)
จำนวนห้องพักโรงแรม 1 ห้อง

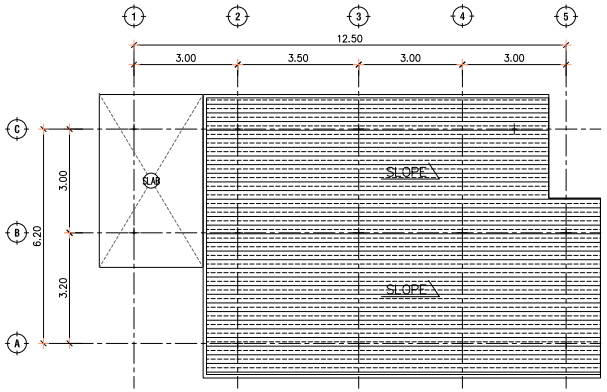

แปลนหลังคา
SCALE 1:100
(ปัจจุบัน)

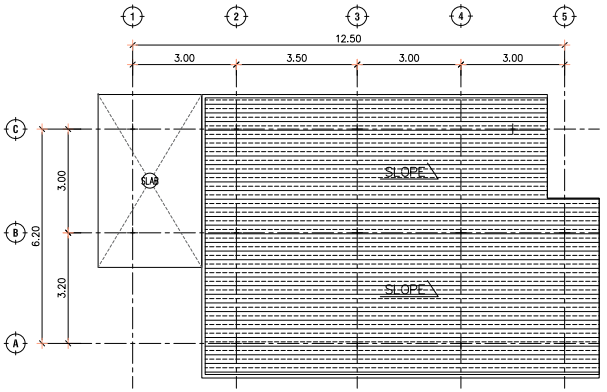

แปลนหลังคา
SCALE 1:100
(อนาคต)

รูปที่ 2.4.3-6 แปลนพื้นชั้น 1 และแปลนหลังคา อาคาร D ปัจจุบันและในอนาคต (เหมือนเดิม)

B.ARCH
THAILAND

Project : โครงการ นิวแทรเวิล บีช รีสอร์ท
Location : 99 ม.6 ตำบลสุด อ.เท่าใหม่ จ.จันทบุรี
Owner : บริษัท นิวแทรเวิลบีช จำกัด
Interior Designer :
Landscape
Mechagical Engineer
KEY PLAN
Drawing Title
Drawing No. /000

หมายเหตุ แบบนี้ที่แสดงอยู่ในแบบนี้ นี้จะเป็นกรรมสิทธิ์ของ ห จก เอเลเวชั่น ห้ามนำไปใช้ ทำซ้ำ คัดลอก ดัดแปลง แก้ไข โดยไม่ได้รับอนุญาตเป็นลายลักษณ์อักษร

ALL DESIGN ARE THE PROPERTY OF AND ELEVATION40 CANNOT BE USED WITHOUT THEIR WRITTEN PERMISSION
DO NOT SCALE DRAWINGS ALL MEASUREMENTS MUST BE CHECKED AT THE SITE BY CONTRACTION

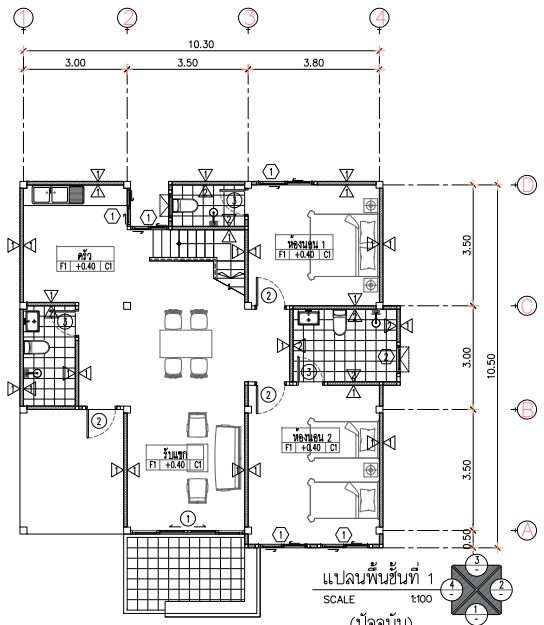

แปลนพื้นชั้นที่ 1
SCALE 1:100
(ปัจจุบัน)
จำนวนห้องพักโรงแรม 1 ห้อง

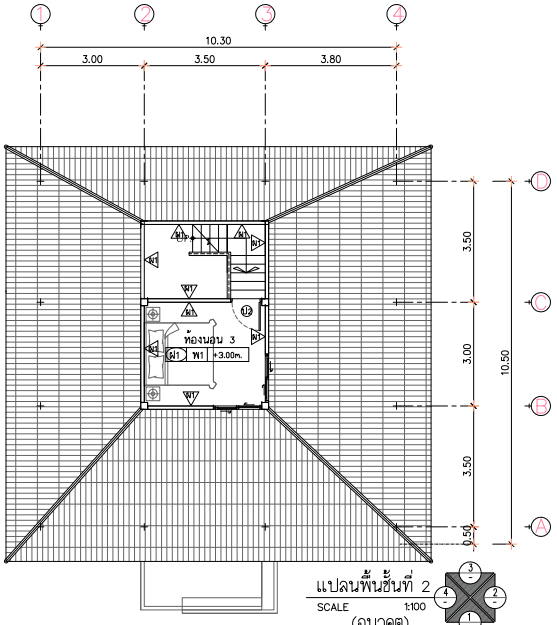

แปลนพื้นชั้นที่ 2
SCALE 1:100
(อนาคต)
จำนวนห้องพักโรงแรม 1 ห้อง

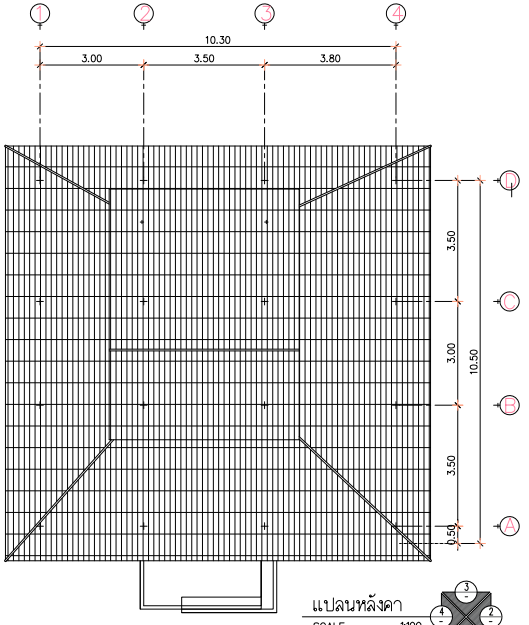

แปลนหลังคา
SCALE 1:100

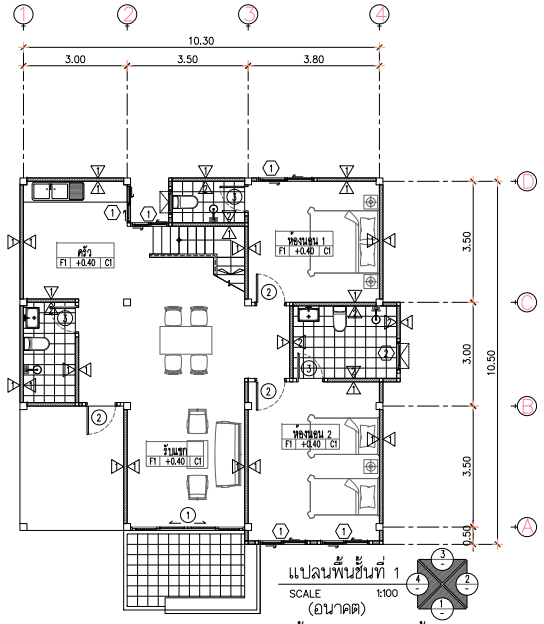

แปลนพื้นชั้นที่ 1
SCALE 1:100
(อนาคต)
จำนวนห้องพักโรงแรม 1 ห้อง

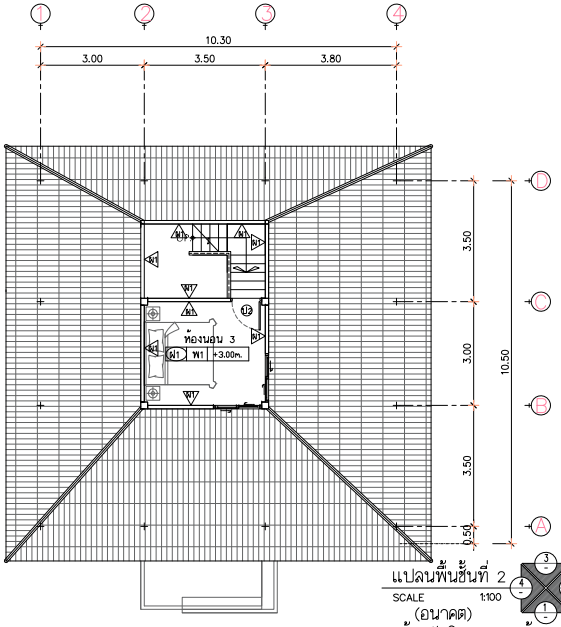

แปลนพื้นชั้นที่ 2
SCALE 1:100
(อนาคต)
จำนวนห้องพักโรงแรม 1 ห้อง

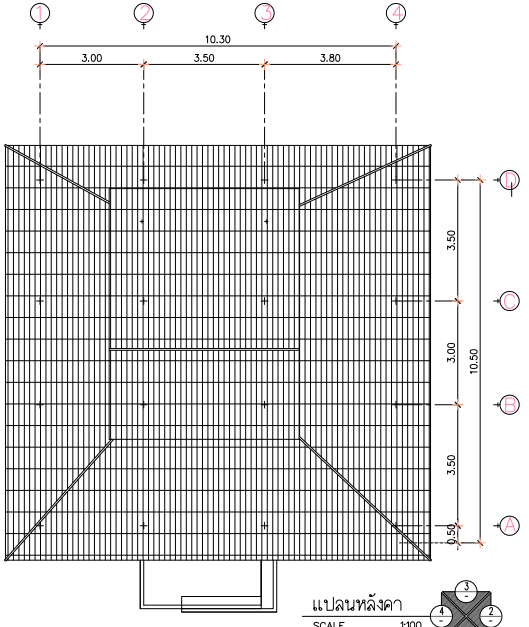

แปลนหลังคา
SCALE 1:100
(อนาคต)

รูปที่ 2.4.3-7 แปลนพื้นชั้น 1,2 และแปลนหลังคา อาคาร E ปัจจุบันและในอนาคต (เหมือนเดิม)

B.ARCH
THAILAND

Project : โครงการ นิวแทรเวิล บีช รีสอร์ท
Location : 99 ม.6 ตลองชุด อ.เท่าไหม จ.จันทบุรี
Owner : บริษัท นิวแทรเวลบีช จำกัด
Interior Designer :
Landscape
Mechanical Engineer

KEY PLAN

Drawing Title

Drawing No. /000

หมายเหตุ แบบนี้แสดงอยู่ในแบบนี้ ถือเป็นกรรมสิทธิ์ของ ห จก เอเลเวชั่น ห้ามนำไปใช้ ทำซ้ำ คัดลอก ดัดแปลง แก้ไข โดยไม่ได้รับอนุญาตเป็นลายลักษณ์อักษร

ALL DESIGN ARE THE PROPERTY OF AND ELEVATION40 CANNOT BE USED WITHOUT THEIR WRITTEN PERMISSION
DO NOT SCALE DRAWINGS ALL MEASUREMENTS MUST BE CHECKED AT THE SITE BY CONTRACTION

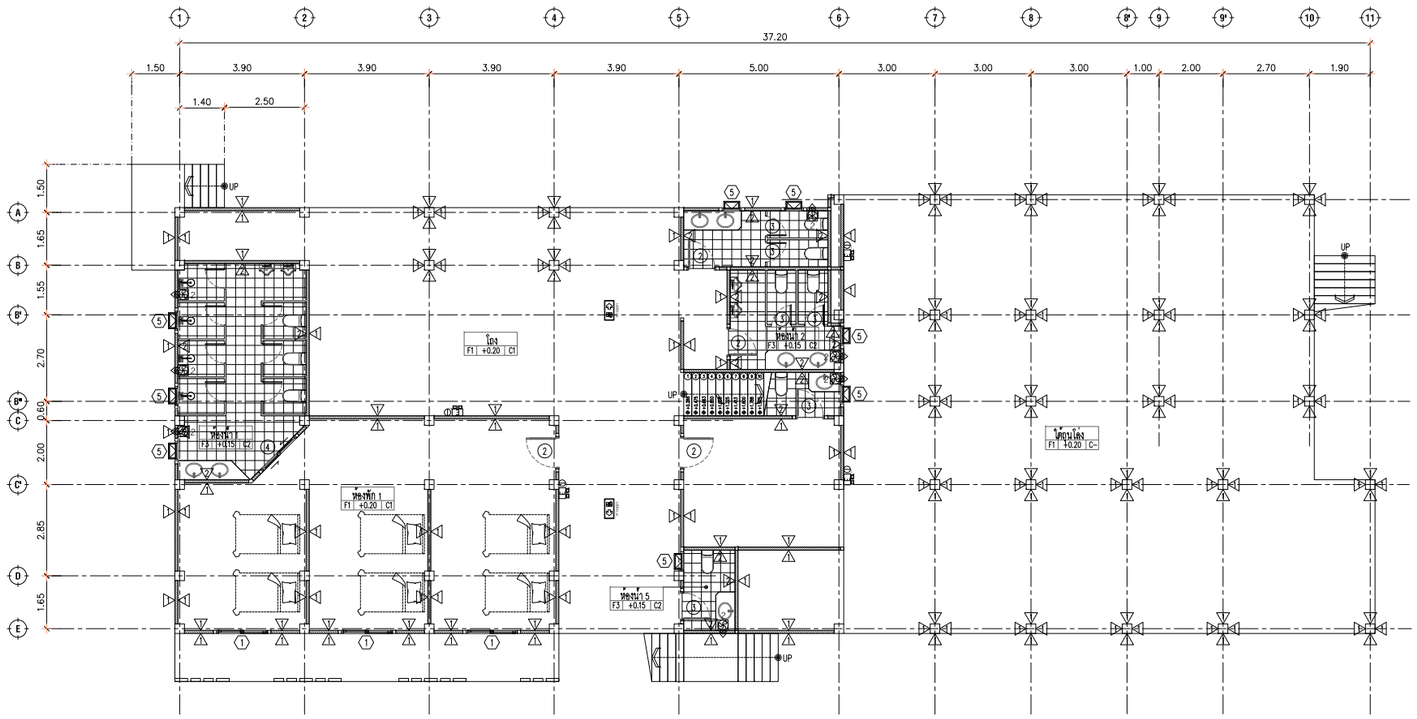

แปลนพื้นชั้นที่ 1
SCALE 1:100
(ปัจจุบัน)
จำนวนห้องพักโรงแรม 1 ห้อง

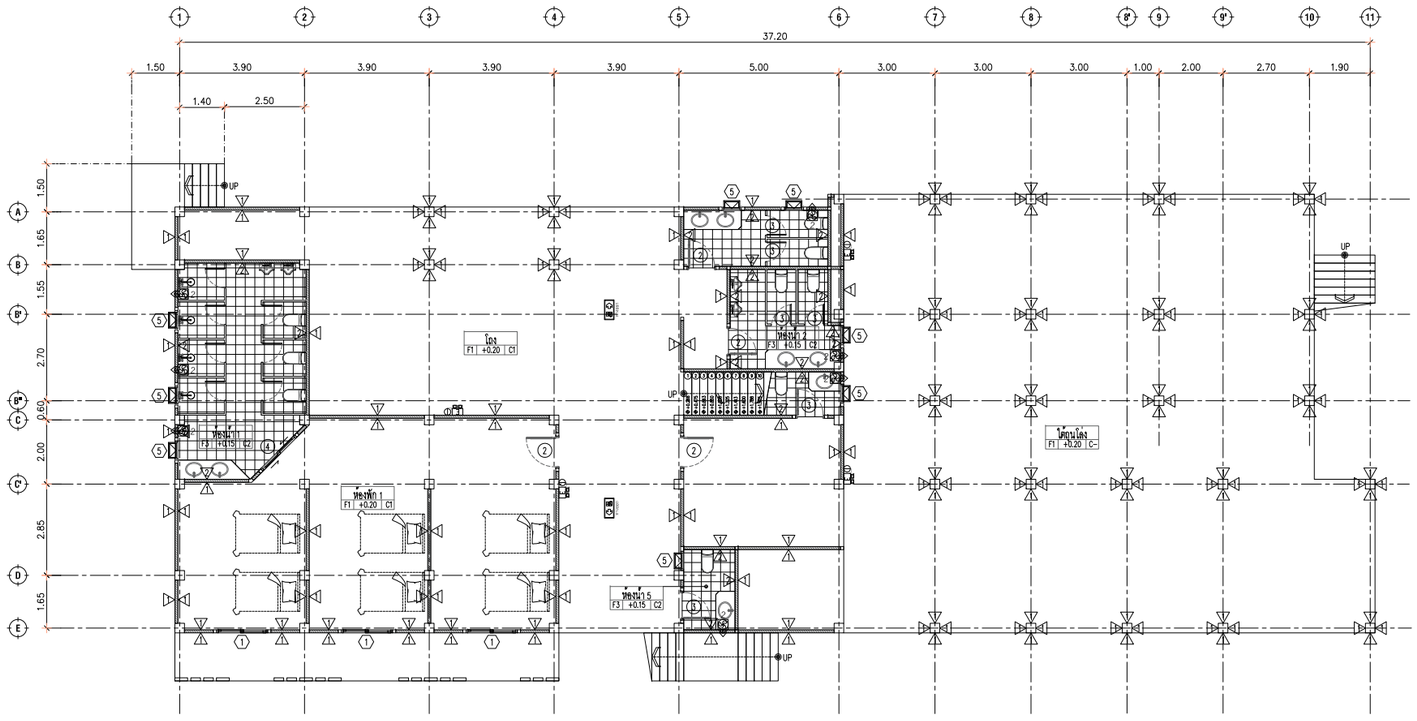

แปลนพื้นชั้นที่ 1
SCALE 1:100
(อนาคต)
จำนวนห้องพักโรงแรม 1 ห้อง

รูปที่ 2.4.3-8 แปลนพื้นชั้น **1** อาคาร F ปัจจุบันและในอนาคต (เหมือนเดิม)

B.ARCH THAILAND

Project : โครงการ นิวแทรเวิล บีช รีสอร์ท
Location : 99 ม.6 ตคลองสูด อ.ท่าใหม่ จ.จันทบุรี
Owner : บริษัท นิวแทรเวิลบีช จำกัด
Interior Designer : นักออกแบบตกแต่ง
Landscape : ภูมิสถาปนิก
Structural Engineer :
Sanitary Engineer :
Mechanical Engineer :

KEY PLAN

Drawing Title

Drawing No. /000

หมายเหตุ แบบนี้แสดงอยู่ในแผ่นนี้ ถือเป็นทรัพย์สินของ จก เอลเลเวิ่น ห้ามนำไปใช้ ทำซ้ำ คัดลอก ดัดแปลง แก้ไข โดยมิได้รับอนุญาตเป็นลายลักษณ์อักษร

ALL DESIGN ARE THE PROPERTY OF AND ELEVATION40 CANNOT BE USED WITHOUT THEIR WRITTEN PERMISSION
DO NOT SCALE DRAWINGS ALL MEASUREMENTS MUST BE CHECKED
AT THE SITE BY CONTRACTION

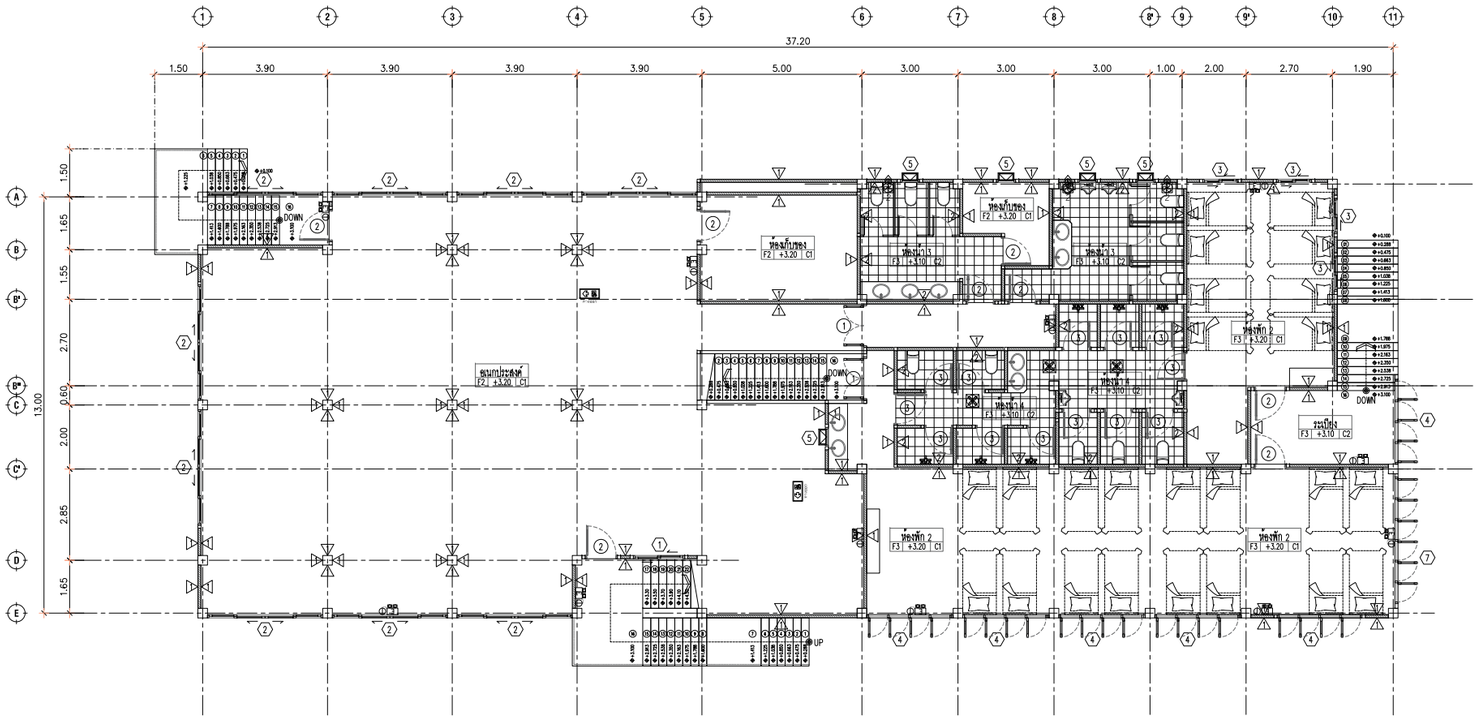

แปลนพื้นชั้นที่ 2
SCALE 1:100
(ปัจจุบัน)
จำนวนห้องพักโรงแรม 2 ห้อง

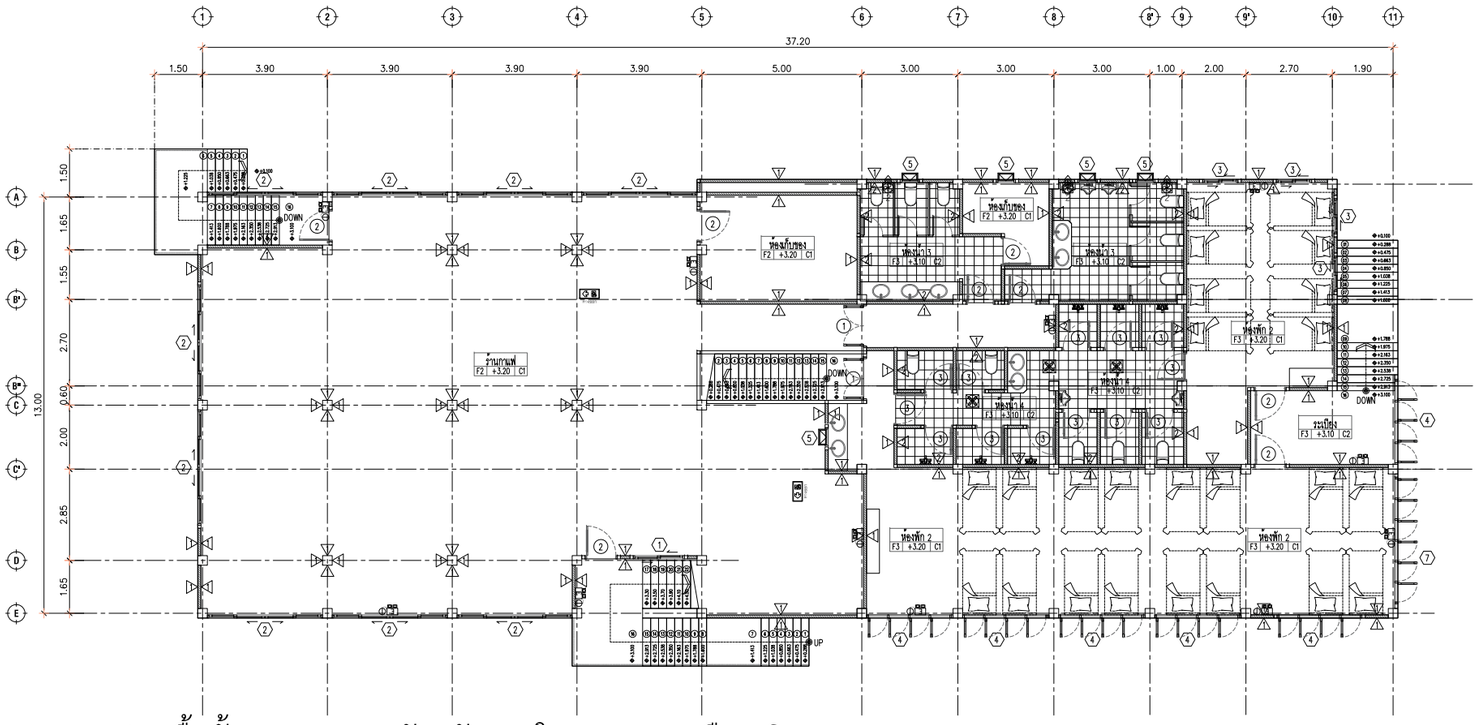

รูปที่ 2.4.3-9 แปลนพื้นชั้น 2 อาคาร F ปัจจุบันและในอนาคต (เหมือนเดิม)

แปลนพื้นชั้นที่ 2
SCALE 1:100
(อนาคต)
จำนวนห้องพักโรงแรม 2 ห้อง

B.ARCH
THAILAND

Project : โครงการ นิวแทรเวิล บีช รีสอร์ท
Location : 99 ม.6 ต.คลองขุด อ.ท่าใหม่ จ.จันทบุรี
Owner : บริษัท นิวแทรเวลบีช จำกัด
Interior Designer : บริษัทสถาปนิก
Landscape : บริษัทสถาปนิก

KEY PLAN
Drawing Title
Drawing No. /000

หมายเหตุ แบบนี้ได้แสดงอยู่ในแผ่นนี้ ถือเป็นทรัพย์สินของ บจก เอเลเว่ชั่น ห้ามนำไปใช้ ทำซ้ำ คัดลอก ดัดแปลง แก้ไข โดยมิได้รับอนุญาตเป็นลายลักษณ์อักษร

ALL DESIGN ARE THE PROPERTY OF AND ELEVATION40 CANNOT BE USED WITHOUT THEIR WRITTEN PERMISSION
DO NOT SCALE DRAWINGS ALL MEASUREMENTS MUST BE CHECKED
AT THE SITE BY CONTRACTION

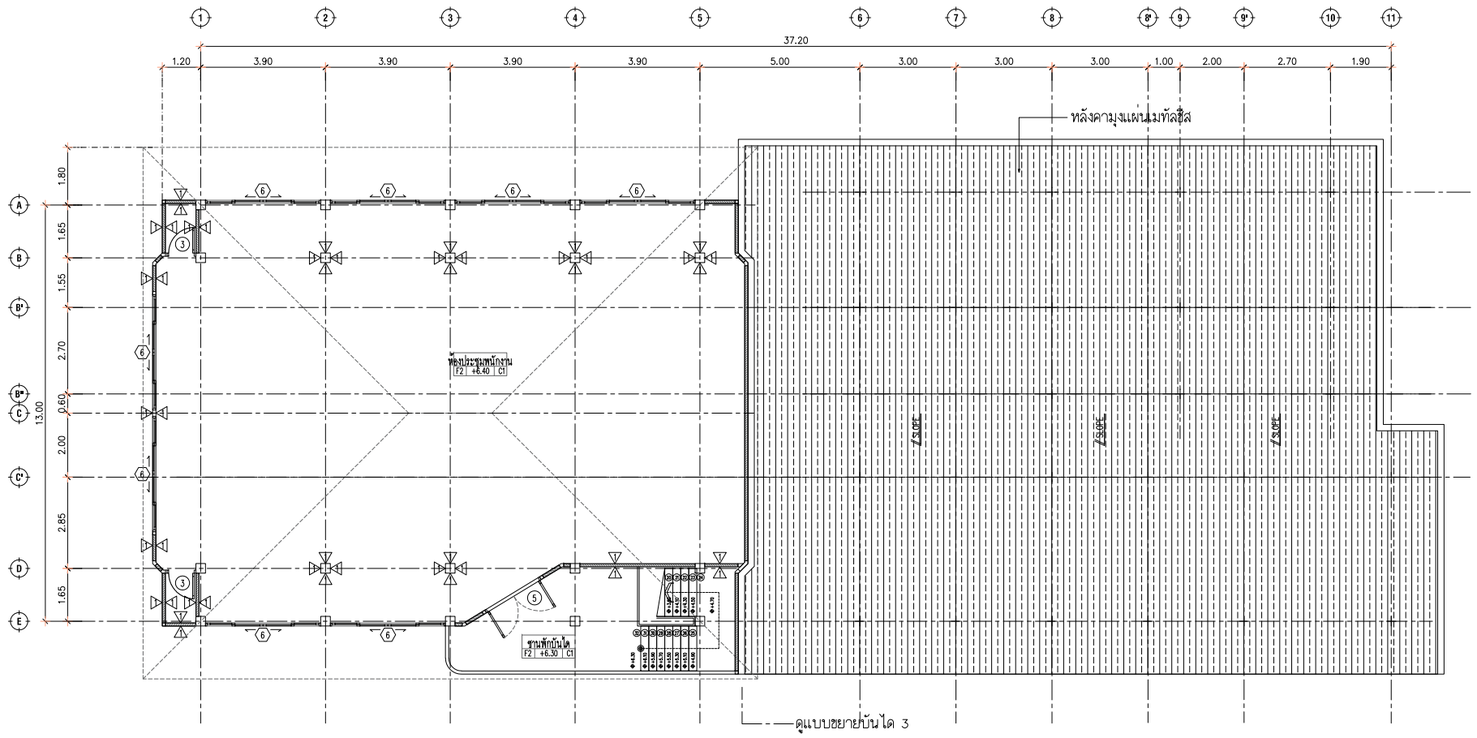

แปลนพื้นชั้นที่ 3 (ปัจจุบัน)

SCALE 1:100

แปลนพื้นชั้นที่ 3 (อนาคต)

SCALE 1:100

รูปที่ 2.4.3-10 แปลนพื้นชั้น 3 อาคาร F ปัจจุบันและในอนาคต (เหมือนเดิม)

B.ARCH THAILAND

Project : โครงการ นิวแทรเวิล บีช รีสอร์ท

Location : 99 ม.6 ต.คลองขุด อ.ท่าใหม่ จ.จันทบุรี

Owner : [redacted]

Interior Designer : สถาปนิก

Landscape : ภูมิสถาปนิก

[redacted]

KEY PLAN

Drawing Title

Drawing No. /000

หมายเหตุ แบบนี้ที่แสดงอยู่ในแผ่นนี้ ถือเป็นทรัพย์สินของ บจก เอเลเว้ชั่น หามนำไปใช้ ทำซ้ำ คัดลอก ดัดแปลง แก้ไข โดยมิได้รับอนุญาตเป็นลายลักษณ์อักษร

ALL DESIGN ARE THE PROPERTY OF AND ELEVATION40 CANNOT BE USED WITHOUT THEIR WRITTEN PERMISSION
DO NOT SCALE DRAWINGS ALL MEASUREMENTS MUST BE CHECKED
AT THE SITE BY CONTRACTION

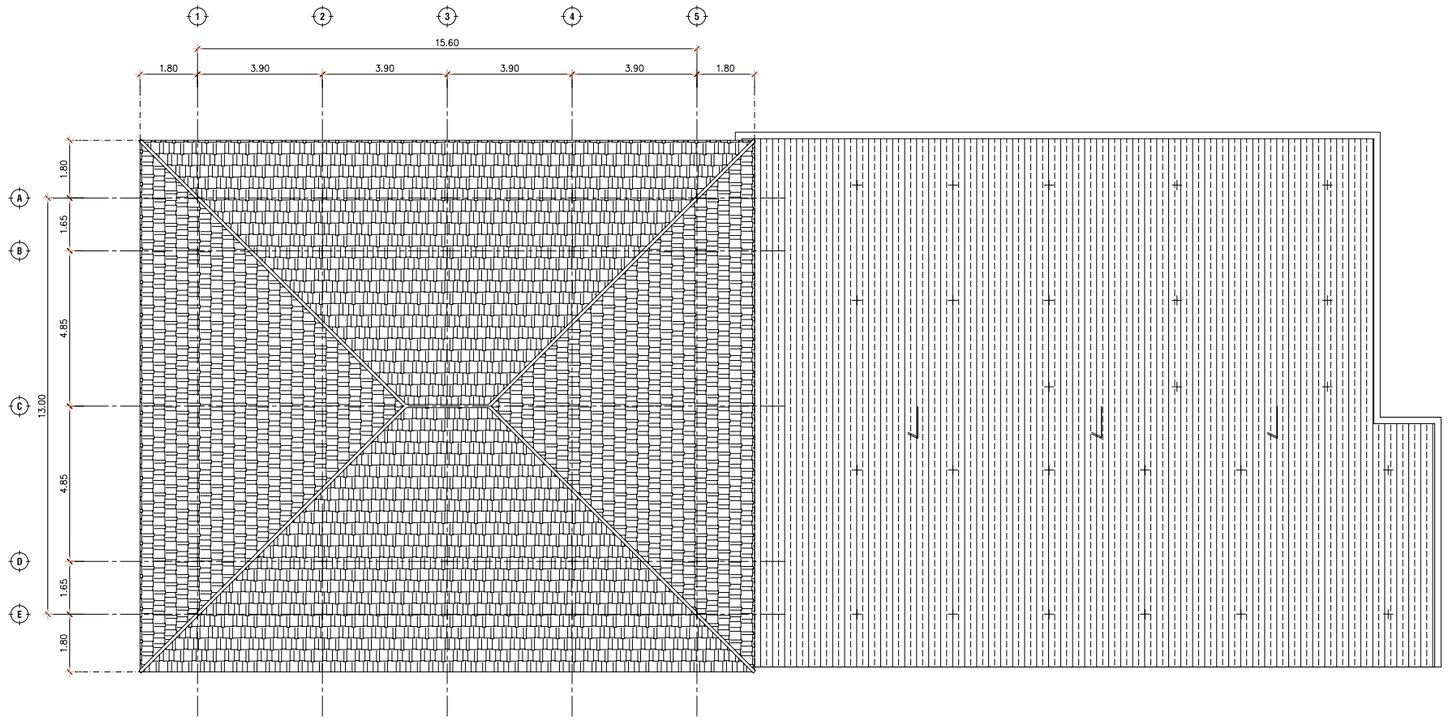

แปลนหลังคา
SCALE 1:100
(ปัจจุบัน)

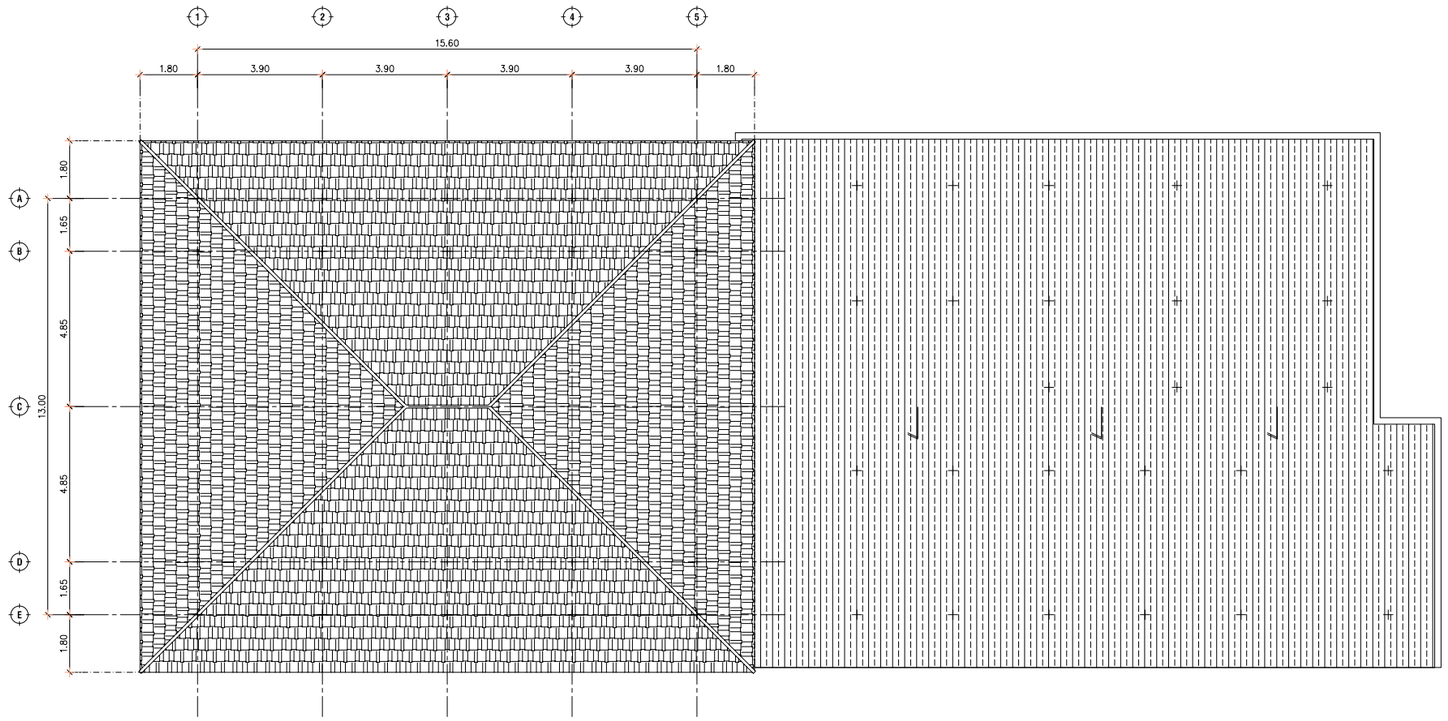

รูปที่ 2.4.3-11 แปลนหลังคา อาคาร F ปัจจุบันและในอนาคต (เหมือนเดิม)

แปลนหลังคา
SCALE 1:100
(อนาคต)

B.A.R.C.H THAILAND

Project : โครงการ นิวแทรเวิล บีช รีสอร์ท
Location : 99 ม.6 ต.คลองสุด อ.ท่าใหม่ จ.จันทบุรี
Owner : บริษัท นิวแทรเวลบีช จำกัด
Interior Designer : สถาปนิก
Landscape : ภูมิสถาปนิก

KEY PLAN
Drawing Title
Drawing No. /000

หมายเหตุ แบบนี้ที่แสดงอยู่ในแผ่นนี้ ถือเป็นทรัพย์สินของ ห จก เอเลเว้ชั่น ห้ามนำไปใช้ ทำซ้ำ คัดลอก ดัดแปลง แก้ไข โดยมิได้รับอนุญาตเป็นลายลักษณ์อักษร

ALL DESIGN ARE THE PROPERTY OF AND ELEVATION40 CANNOT BE USED WITHOUT THEIR WRITTEN PERMISSION
DO NOT SCALE DRAWINGS ALL MEASUREMENTS MUST BE CHECKED
AT THE SITE BY CONTRACTION

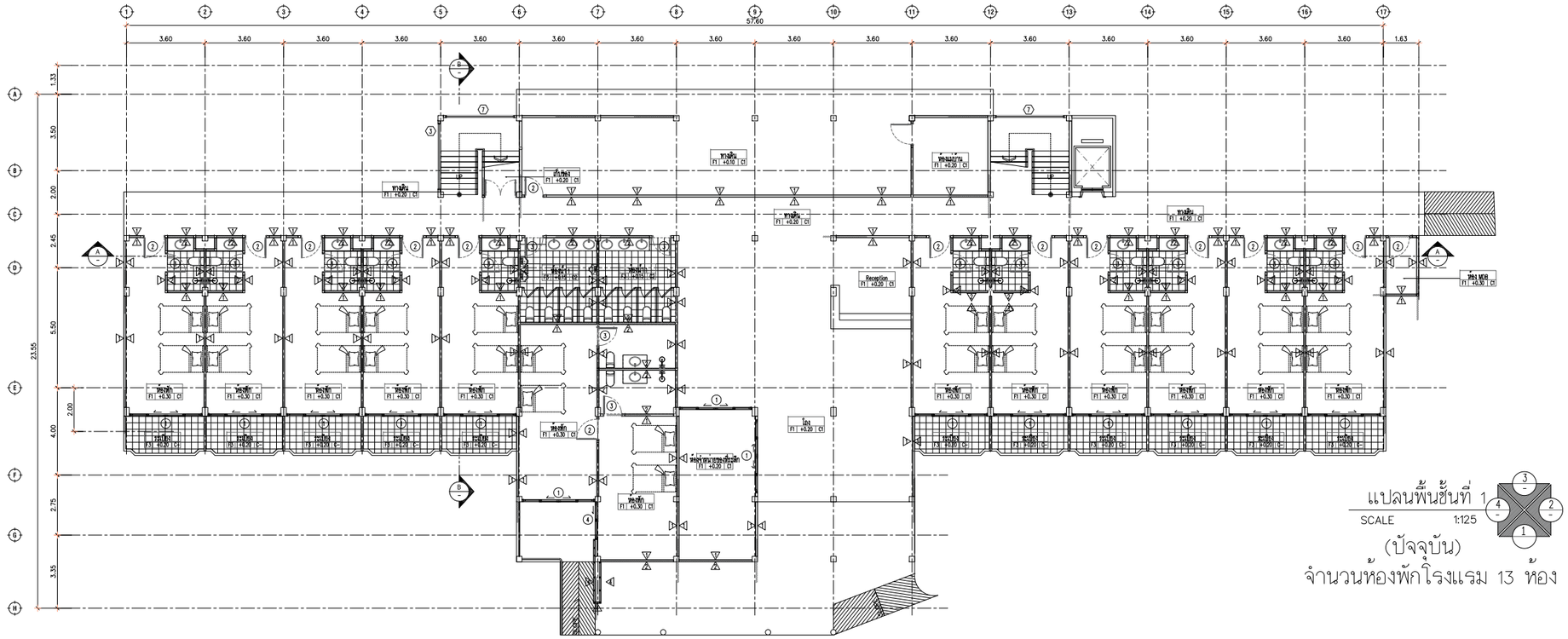

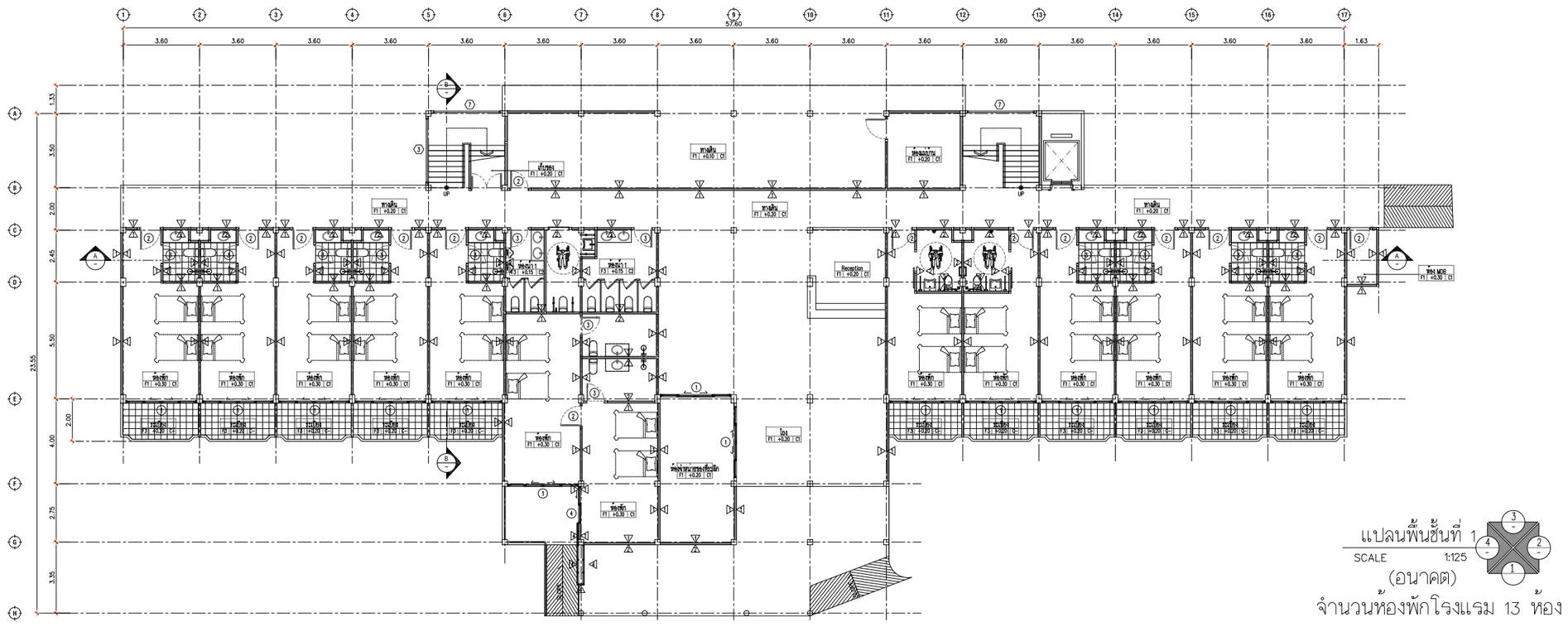

รูปที่ 2.4.3-12 แปลนพื้นชั้น 1 อาคาร G ปัจจุบันและในอนาคต (ปรับปรุง/ดัดแปลงอาคาร)

B.ARCH THAILAND

Project : โครงการ นิวแทรเวิล บีช รีสอร์ท
Location : 99 ม.6 ต.คลองชุด อ.ท่าใหม่ จ.จันทบุรี
Owner : บริษัท นิวแทรเวลบีช จำกัด
[redacted]
Interior Designer : นักออกแบบภายใน
Landscape ภูมิสถาปนิก
[redacted]
[redacted]
[redacted]
[redacted]
KEY PLAN
Drawing Title
Drawing No. /000

หมายเหตุ แบบนี้ที่แสดงอยู่ในแผ่นนี้ ถือเป็นทรัพย์สินของ หจก เอเลเว่ชั่น ห้ามนำไปใช้ ทำซ้ำ คัดลอก ดัดแปลง แก้ไข โดยมิได้รับอนุญาตเป็นลายลักษณ์อักษร

ALL DESIGN ARE THE PROPERTY OF AND ELEVATION40 CANNOT BE USED WITHOUT THEIR WRITTEN PERMISSION
DO NOT SCALE DRAWINGS ALL MEASUREMENTS MUST BE CHECKED AT THE SITE BY CONTRACTION

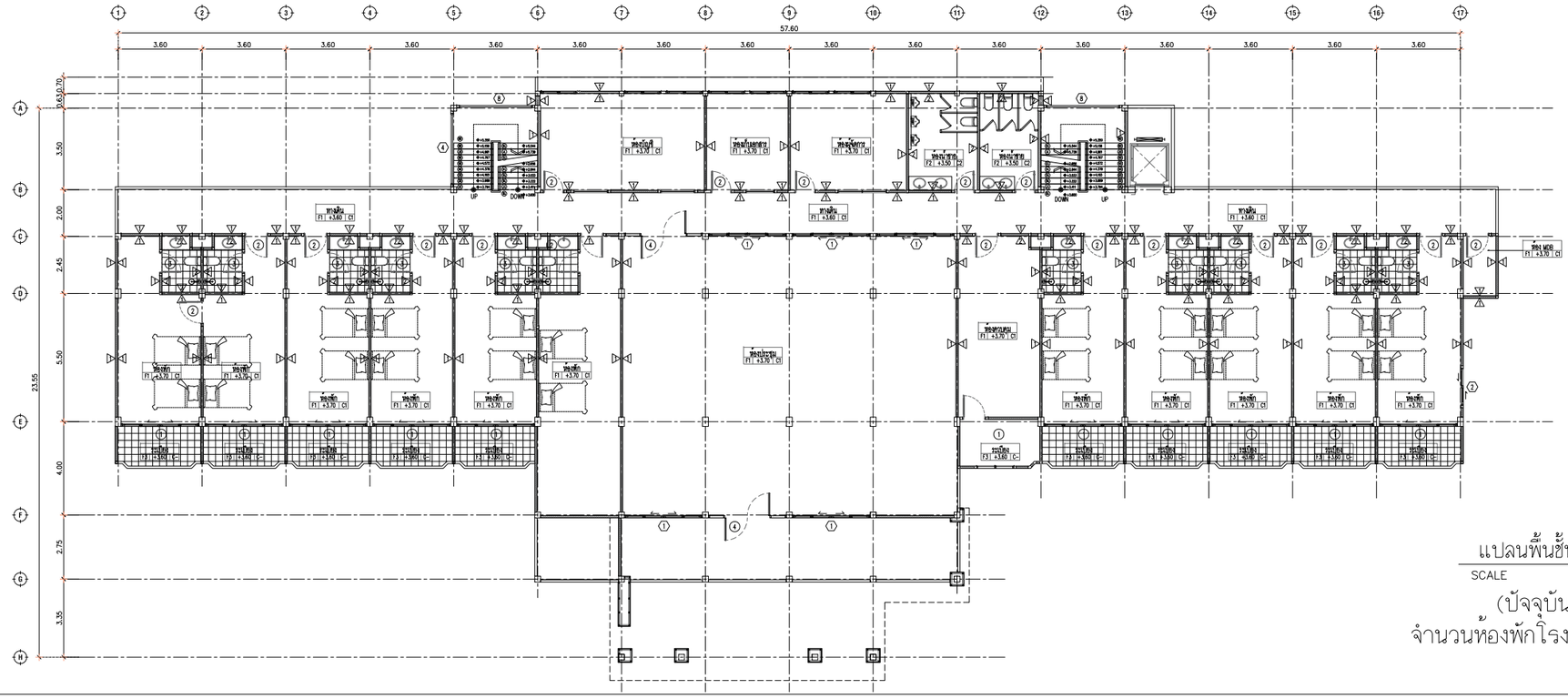

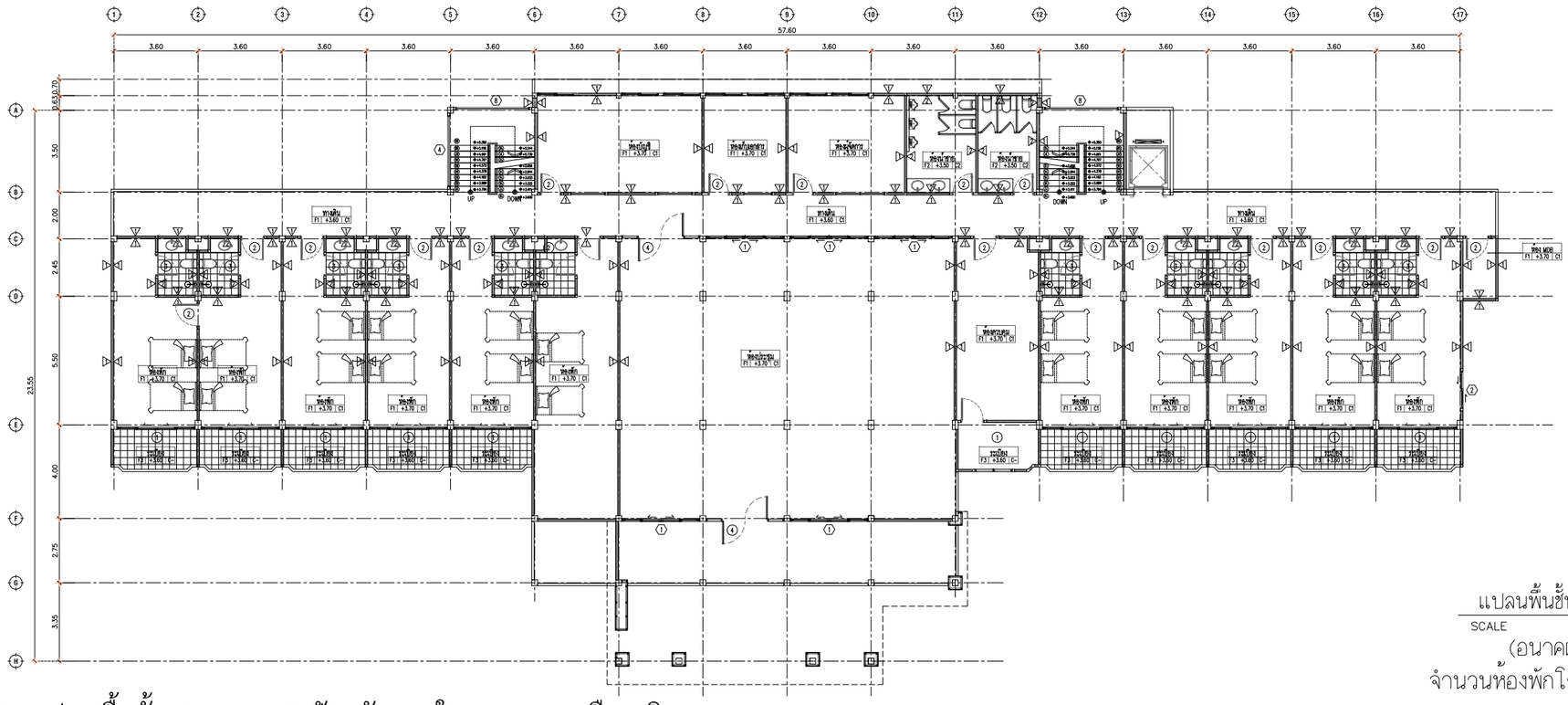

รูปที่ 2.4.3-13 แปลนพื้นชั้น 2 อาคาร G ปัจจุบันและในอนาคต (เหมือนเดิม)

B.ARCH THAILAND

Project : โครงการ นิวแทรเวิล บีช รีสอร์ท
Location : 99 ม.6 ต.คลองสุด อ.ท่าใหม่ จ.จันทบุรี
Owner : บริษัท นิวแทรเวลบีช จำกัด
Interior Designer : นักออกแบบตกแต่ง
Landscape : ภูมิสถาปนิก
Structural Engineer :
Electrical Engineer :
Sanitary Engineer :
Mechanical Engineer :

KEY PLAN

Drawing Title

Drawing No. /000

หมายเหตุ แบบนี้ที่แสดงอยู่ในแผ่นนี้ถือเป็นทรัพย์สินของ บจก เอเลเวชั่น หามนำไปใช้ ทำซ้ำ คัดลอก ดัดแปลง แก้ไข โดยมิได้รับอนุญาตเป็นลายลักษณ์อักษร

ALL DESIGN ARE THE PROPERTY OF AND ELEVATION40 CANNOT BE USED WITHOUT THEIR WRITTEN PERMISSION
DO NOT SCALE DRAWINGS ALL MEASUREMENTS MUST BE CHECKED AT THE SITE BY CONTRACTION

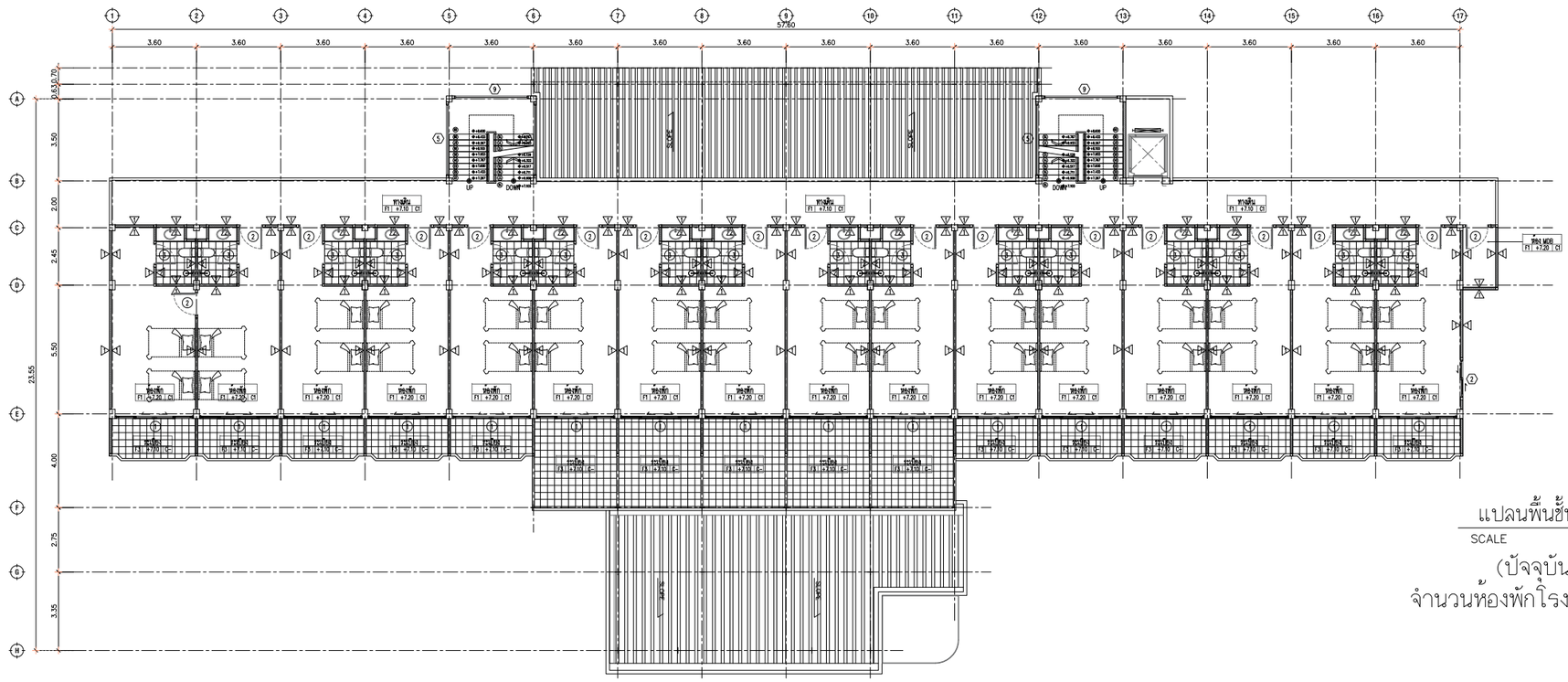

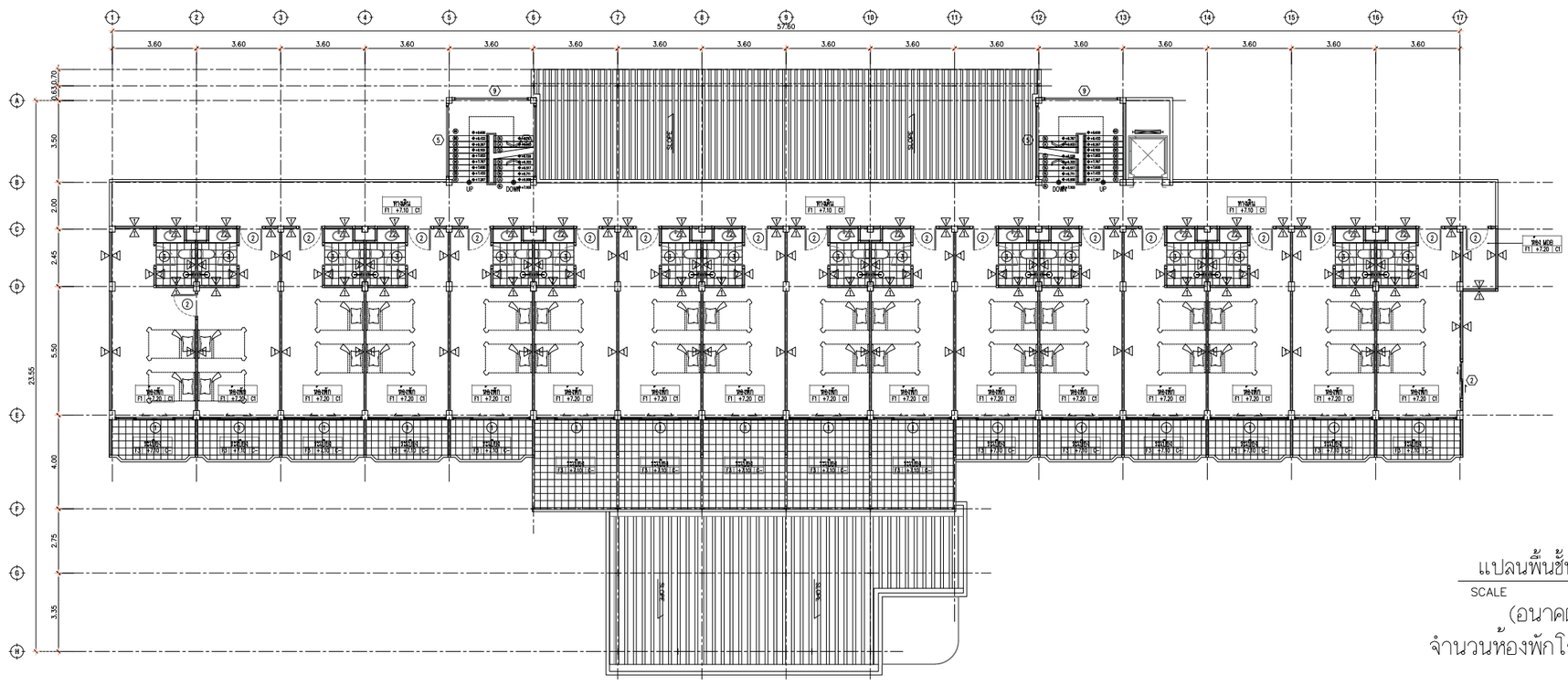

รูปที่ 2.4.3-14 แปลนพื้นชั้น 3 อาคาร G ปัจจุบันและในอนาคต (เหมือนเดิม)

B.ARCH THAILAND

Project : โครงการ นิวแทรเวิล บีช รีสอร์ท
Location : 99 ม.6 ต.คลองชุด อ.ท่าใหม่ จ.จันทบุรี
Owner : บริษัท นิวแทรเวลบีช จำกัด
Interior Designer : บริษัทสถาปนิก
Landscape : บริษัทสถาปนิก

KEY PLAN
Drawing Title
Drawing No. /000

หมายเหตุ แบบนี้ที่แสดงอยู่ในแผ่นนี้ ถือเป็นทรัพย์สินของ หจก เอเลเวชั่น ห้ามนำไปใช้ ทำซ้ำ คัดลอก ดัดแปลง แก้ไข โดยมิได้รับอนุญาตเป็นลายลักษณ์อักษร

ALL DESIGN ARE THE PROPERTY OF AND ELEVATION40 CANNOT BE USED WITHOUT THEIR WRITTEN PERMISSION
DO NOT SCALE DRAWINGS ALL MEASUREMENTS MUST BE CHECKED AT THE SITE BY CONTRACTION

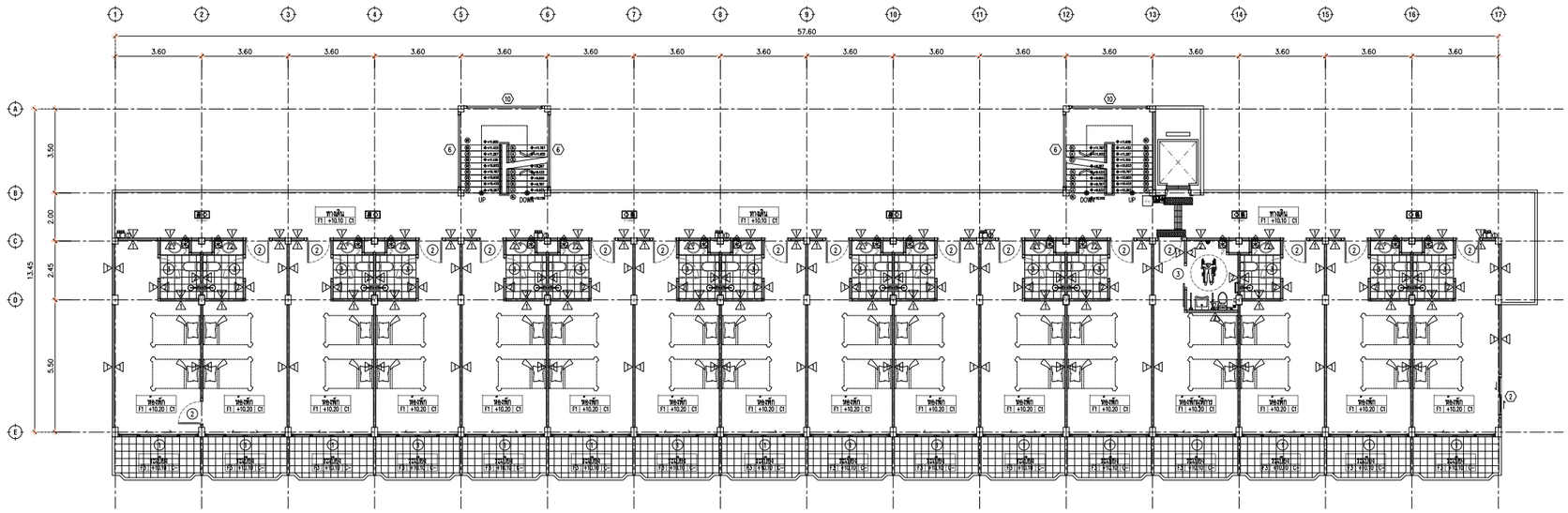

แปลนพื้นชั้นที่ 4
SCALE 1:125
(ปัจจุบัน)
จำนวนห้องพักโรงแรม 15 ห้อง

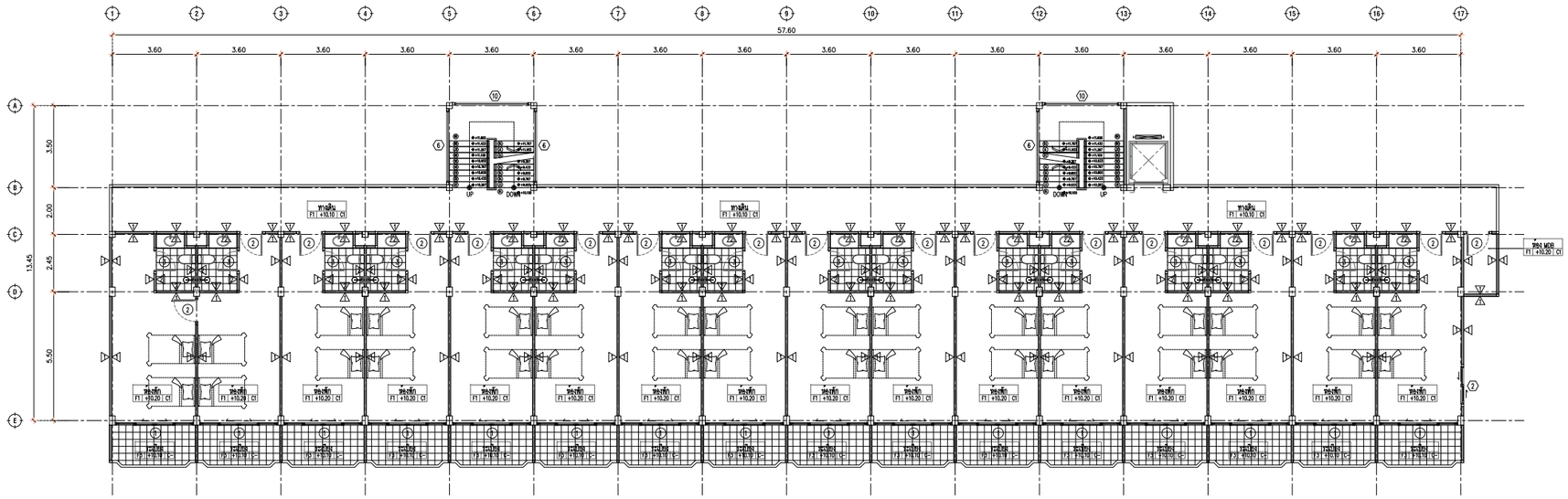

แปลนพื้นชั้นที่ 4
SCALE 1:125
(อนาคต)
จำนวนห้องพักโรงแรม 15 ห้อง

รูปที่ 2.4.3-15 แปลนพื้นชั้น 4 อาคาร G ปัจจุบันและในอนาคต (เหมือนเดิม)

B.ARCH THAILAND

Project : โครงการ นิวแทรเวิล บีช รีสอร์ท
Location : 99 ม.6 ต.คลองขุด อ.ท่าใหม่ จ.จันทบุรี
Owner : บริษัท นิวแทรเวลบีช จำกัด
Interior Designer : นักตกแต่งภายใน
Landscape : ภูมิสถาปนิก

KEY PLAN
Drawing Title
Drawing No. /000

หมายเหตุ แบบนี้ที่แสดงอยู่ในแผ่นนี้ ถือเป็นทรัพย์สินของ บ จก เอลเลเว่ชั่น ห้ามนำไปใช้ ทำซ้ำ คัดลอก ดัดแปลง แก้ไข โดยมิได้รับอนุญาตเป็นลายลักษณ์อักษร

ALL DESIGN ARE THE PROPERTY OF AND ELEVATION40 CANNOT BE USED WITHOUT THEIR WRITTEN PERMISSION
DO NOT SCALE DRAWINGS ALL MEASUREMENTS MUST BE CHECKED
AT THE SITE BY CONTRACTION

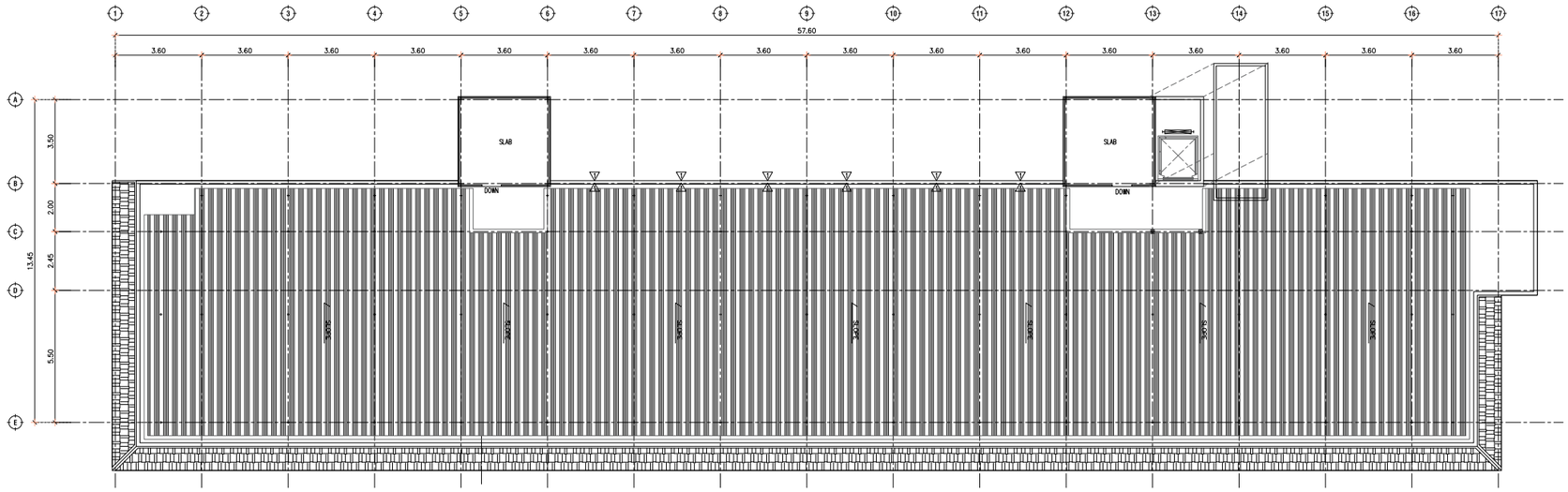

แปลนชั้นดาดฟ้า (ปัจจุบัน)
SCALE 1:125

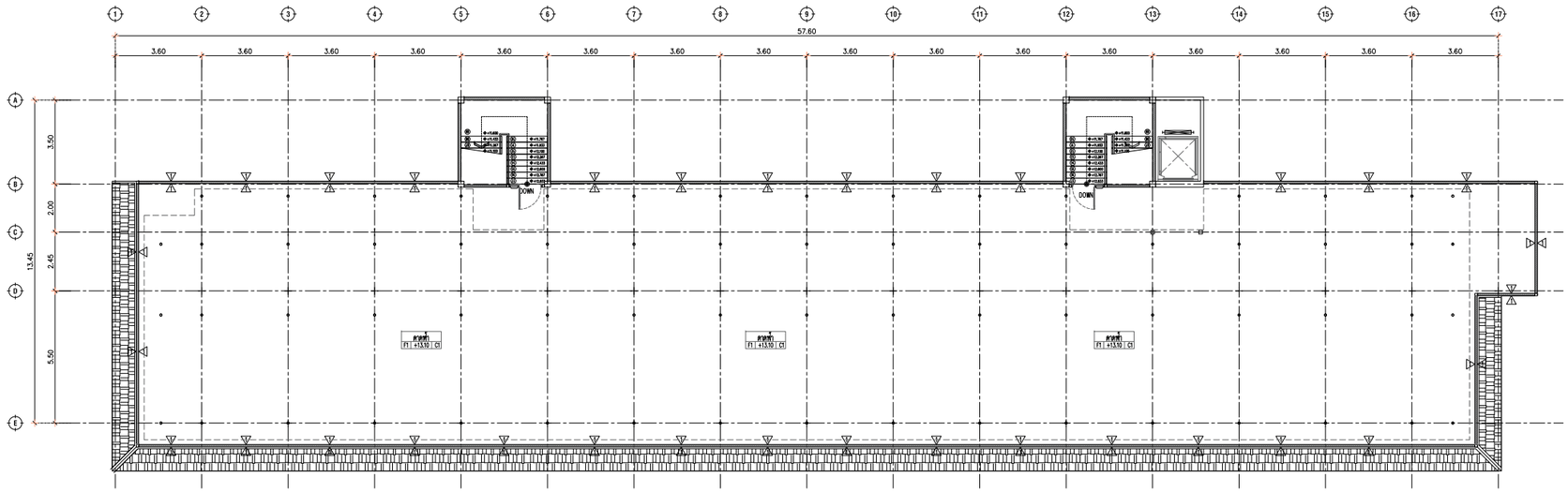

แปลนชั้นดาดฟ้า (อนาคต)
SCALE 1:125

รูปที่ 2.4.3-16 แปลนชั้นดาดฟ้า อาคาร G ปัจจุบัน และในอนาคต (รื้อถอนหลังคาออก)

B.ARCH THAILAND

Project : โครงการ นิวแทรเวิล บีช รีสอร์ท
Location : 99 ม.6 ต.คลองชุด อ.ท่าใหม่ จ.จันทบุรี
Owner : บริษัท นิวแทรเวลบีช จำกัด
[redacted]
Interior Designer : บริษัทสถาปนิก
Landscape : บริษัทสถาปนิก
[redacted]
[redacted]
[redacted]
[redacted]
KEY PLAN
Drawing Title
Drawing No. /000

หมายเหตุ แบบนี้แสดงอยู่ในแผ่นนี้ถือเป็นทรัพย์สินของ จก เอเลเว่ชั่น ห้ามนำไปใช้ ทำซ้ำ คัดลอก ดัดแปลง แก้ไข โดยมิได้รับอนุญาตเป็นลายลักษณ์อักษร

ALL DESIGN ARE THE PROPERTY OF AND ELEVATION40 CANNOT BE USED WITHOUT THEIR WRITTEN PERMISSION
DO NOT SCALE DRAWINGS ALL MEASUREMENTS MUST BE CHECKED AT THE SITE BY CONTRACTION

2.4.4 ระบบสระว่ายน้ำของโครงการ

โครงการได้จัดให้มีสระว่ายน้ำ จำนวน 1 จุด อยู่บริเวณหน้าอาคาร F (อาคารโรงแรมขนาด 3 ชั้น) โดยได้แสดงรายละเอียดต่างๆ ลงในผังแสดงสระว่ายน้ำ ดัง**รูปที่ 2.4.4-1** ทั้งนี้ เพื่อความสะดวกในการบริหารจัดการและปลอดภัยของผู้ใช้บริการสระว่ายน้ำ มีรายละเอียดดังนี้

- จัดให้มีห้องน้ำ - อาบน้ำชาย อยู่บริเวณภายชั้น 1 ของอาคาร F ข้างสระว่ายน้ำ จำนวน 2 ห้อง
- จัดให้มีห้องน้ำ - อาบน้ำหญิง อยู่บริเวณภายชั้น 1 ของอาคาร F ข้างสระว่ายน้ำ จำนวน 2 ห้อง
- จัดให้มีจุดล้างตัวก่อนลงสระว่ายน้ำ อยู่บริเวณข้างสระของสระว่ายน้ำ
- จัดให้มีห้องปฐมพยาบาล อยู่บริเวณชั้น 1 ของอาคาร F
- กำหนดให้มีจุดเก็บตัวอย่างน้ำจำนวน 2 จุด คือ ส่วนที่ลึกของสระว่ายน้ำ และส่วนที่ตื้นของสระว่ายน้ำ

ทั้งนี้ สระว่ายน้ำของโครงการ เป็นระบบน้ำล้น (Over flow) เป็นการหมุนเวียนน้ำด้วยการทำให้น้ำล้นออกจากสระลงไปยังรางน้ำล้นที่มีขนาดกว้าง 30 เซนติเมตร ติดตั้งไว้รอบสระ โดยน้ำที่ล้นจะไหลไปยังถังสำรองน้ำ (Surge Tank) จากนั้นปั๊มน้ำจะดูดน้ำจากถังสำรองน้ำผ่านเครื่องกรองและระบบฆ่าเชื้อโรค (ระบบเกลือ) และปล่อยน้ำเข้าสู่สระว่ายน้ำทางพื้นสระ ทำให้น้ำสะอาด (ที่ผ่านการกรองและฆ่าเชื้อ) ถูกดันขึ้นด้านบน ทำให้สิ่งสกปรกต่าง ๆ ที่อยู่บนผิวน้ำถูกดันออกไปยังรางน้ำล้นด้านข้างของสระ โดยหมุนเวียนแบบนี้ไปเรื่อย ๆ ทำให้น้ำในสระว่ายน้ำของโครงการมีความสะอาด

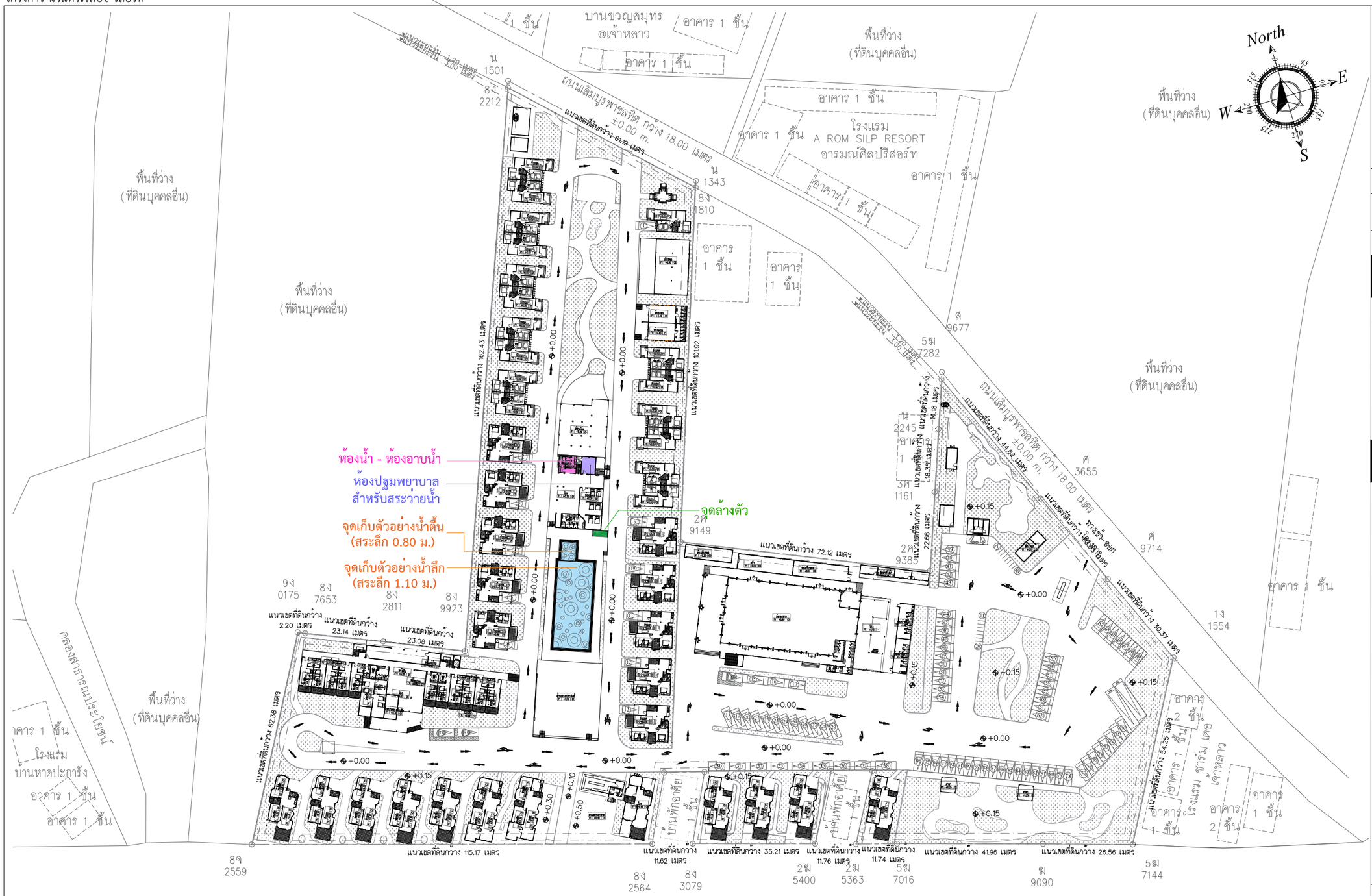

รูปที่ 2.4.4-1 ผังบริเวณโครงการแสดงตำแหน่งสระว่ายน้ำ ห้องปฐมพยาบาล จุดล้างตัว ห้องน้ำสำหรับผู้ใช้บริการสระว่ายน้ำ และจุดเก็บน้ำตัวอย่างน้ำในสระว่ายน้ำ

B.ARCH THAILAND

Project : โครงการ นิวแทรเวิล บีช รีสอร์ท
Location : 99 ม.6 ต.คลองขุด อ.ท่าใหม่ จ.จันทบุรี
Owner : บริษัท นิวแทรเวลบีช จำกัด
[redacted]
Interior Designer : บริษัทสถาปนิก
Landscape : บริษัทสถาปนิก
[redacted]
KEY PLAN
Drawing Title
Drawing No. A1-01 | 001 /000

หมายเหตุ แบบนี้ถือเสมอยู่ในแผ่นนี้ถือเป็นทรัพย์สินของ ห จก เอเลเว่ชั่น ห้ามนำไปใช้ ทำซ้ำดัดลอก ดัดแปลง แก้ไข โดยมิได้รับอนุญาตเป็นลายลักษณ์อักษร
ALL DESIGN ARE THE PROPERTY OF AND ELEVATION40 CANNOT BE USED WITHOUT THEIR WRITTEN PERMISSION
DO NOT SCALE DRAWINGS ALL MEASUREMENTS MUST BE CHECKED AT THE SITE BY CONTRACTION

2.5 รูปแบบอาคารและสิ่งก่อสร้าง

2.5.1 รูปแบบของอาคาร

ลักษณะสถาปัตยกรรมของอาคารโครงการ เป็นอาคารคอนกรีตเสริมเหล็ก รูปแบบอาคารสมัยใหม่ (สำหรับรูปด้านและรูปตัดของอาคารแสดงใน**ภาคผนวก ข.**) ประกอบด้วยอาคารต่างๆ ดังแสดง**ตารางที่ 2.5.1-1**

ตารางที่ 2.5.1-1 รูปแบบของอาคารภายในโครงการ

อาคาร	ขนาด (ชั้น)	จำนวน (อาคาร)	ความสูงอาคาร	
			เมตร	หมายเหตุ
1. อาคารโรงแรม				
1.1 อาคาร A1	1	1	3.50	วัดจากระดับพื้นดินที่ก่อสร้างถึงระดับยอดผนังชั้นสูงสุด
1.2 อาคาร A2	1	8	3.80	
1.3 อาคาร A3	1	2	3.80	
1.4 อาคาร B	1	8	3.20	
1.5 อาคาร C	1	1	3.40	
1.6 อาคาร D	1	1	3.60	
1.7 อาคาร E	2	10	6.00	
1.8 อาคาร F	3	1	9.60	
1.9 อาคาร G	4	1	13.10	วัดจากระดับพื้นดินที่ก่อสร้างถึงระดับชั้นดาดฟ้า
2. อาคารประกอบอื่น ๆ				
2.1 ร้านอาหาร	1	1	3.40	วัดจากระดับพื้นดินที่ก่อสร้างถึงระดับยอดผนังชั้นสูงสุด
2.2 อาคารห้องอาหาร	1	1	6.10	
2.3 อาคารห้องครัว	1	1	3.30	
2.4 อาคารพักมูลฝอยรวม	1	1	2.70	
2.5 อาคารซักรีด	1	1	3.20	
2.6 อาคารเก็บของ 1	1	1	3.65	
2.7 อาคารเก็บของ 2	1	1	3.20	
2.8 อาคารเก็บของ 3	1	1	3.20	
2.9 อาคารเก็บอุปกรณ์การเกษตร	1	1	2.60	
2.10 อาคารห้องเครื่องกำเนิดไฟฟ้าสำรอง	1	1	2.15	
2.11 อาคารห้อง MDB	1	1	3.20	
2.12 ศาลาพักผ่อน	1	2	3.00	
2.13 ป้อม รปภ.	1	1	3.00	
2.14 ศาลพระเจ้าตากสิน	1	1	4.10	
2.15 สระว่ายน้ำ	1	1	1.10	วัดจากระดับพื้นดินถึงขอบบนสุดของสระว่ายน้ำ

ที่มา : บริษัท บี.อาร์ค (ไทยแลนด์) จำกัด, 2567

2.5.2 ร้อยละของพื้นที่อาคารปกคลุมดิน (BCR), อัตราส่วนของที่ว่างปราศจากสิ่งปกคลุมต่อพื้นที่ดิน (OSR) และอัตราส่วนพื้นที่อาคารต่อพื้นที่โครงการ (FAR)

จากกฎกระทรวงฉบับที่ 55 (พ.ศ.2543) ออกตามความในพระราชบัญญัติควบคุมอาคาร พ.ศ. 2522 ได้ให้คำจำกัดความไว้ดังนี้

“อาคารสาธารณะ” หมายความว่า อาคารที่ใช้เพื่อประโยชน์ในการชุมนุมคนได้โดยทั่วไป เพื่อกิจกรรมทางราชการ การเมือง การศึกษา การศาสนา การสังคม การนันทนาการ หรือการพาณิชยกรรม เช่น โรงมหรสพ หอประชุม **โรงแรม** โรงพยาบาล สถานศึกษา หอสมุด สนามกีฬากลางแจ้ง สนามกีฬาในร่ม ตลาด ห้างสรรพสินค้า ศูนย์การค้า สถานบริการ ท่าอากาศยาน อุโมงค์ สะพาน อาคารจอดรถสถานีรถ ท่าจอดเรือ โป๊ะจอดเรือ สุสาน ฌาปนสถาน ศาสนสถาน เป็นต้น

“พื้น” หมายความว่า พื้นที่ของอาคารที่บุคคลเข้าอยู่หรือเข้าใช้สอยได้ภายในขอบเขตของคาน หรือตงที่รับพื้น หรือภายในพื้นนั้น หรือภายในขอบเขตของผนังอาคารรวมทั้งเฉลียงหรือระเบียงด้วย

“ดาดฟ้า” หมายความว่า พื้นส่วนบนสุดของอาคารที่ไม่มีหลังคาปกคลุม และบุคคลสามารถขึ้นไปใช้สอยได้

ทั้งนี้โครงการ นิวแทรเวิลบีช รีสอร์ท จะมีการขยายขนาดโครงการ จากเดิม 63 ห้อง เป็น 96 ห้อง โดยมีอาคารโรงแรมแบ่งเป็นทั้งหมด 9 รูปแบบ (ทั้งหมด 33 อาคาร) และอาคารประกอบอื่น ๆ อีกทั้งหมด 16 อาคาร ทั้งนี้ขนาดของแต่ละอาคารได้แสดงดัง**ตารางที่ 2.4.3-1** และความสูงของอาคารได้แสดงดัง**ตารางที่ 2.5.1-1**

1) อัตราส่วนพื้นที่อาคารทั้งหมดต่อพื้นที่โครงการ (Floor Area Ratio, FAR)

- พื้นที่โครงการ = 26,983.60 ตารางเมตร
- พื้นที่ใช้สอยอาคารรวมทุกชั้นทุกอาคาร (จาก**ตารางที่ 2.4.3-1**) = 11,900.38 ตารางเมตร

ดังนั้น อัตราส่วนพื้นที่อาคารรวมต่อพื้นที่ดิน = 11,900.38 : 26,983.60
= 0.44 : 1

อัตราส่วนพื้นที่อาคารทั้งหมดต่อพื้นที่ดินที่เป็นที่ตั้งโครงการ (FAR) เท่ากับ **0.44 ต่อ 1**

2) ร้อยละของที่ว่างอันปราศจากสิ่งปกคลุมต่อขนาดพื้นที่โครงการ

- พื้นที่โครงการ = 26,983.60 ตารางเมตร
- พื้นที่อาคารปกคลุมดิน รวมทุกอาคาร = 8,102.98 ตารางเมตร
- คิดเป็นพื้นที่ว่างปราศจากสิ่งปกคลุม = 26,983.60 – 8,102.98
  = 18,880.62 ตารางเมตร

- คิดเป็นร้อยละของพื้นที่โครงการ = (18,880.62x100)/ 26,983.60
= 69.97

ดังนั้น ที่ว่างอันปราศจากสิ่งปกคลุม คิดเป็นร้อยละ **69.97** ของพื้นที่โครงการ

3) ร้อยละของพื้นที่อาคารปกคลุมดิน (Building Coverage Ratio, BCR)

- พื้นที่อาคารปกคลุมดินรวมทุกอาคาร = 8,102.98 ตารางเมตร
- พื้นที่โครงการ = 26,983.60 ตารางเมตร

ดังนั้น อัตราส่วนพื้นที่อาคารปกคลุมดินต่อพื้นที่ดิน = (8,102.98x100)/ 26,983.60
= ร้อยละ 30.03

ดังนั้น อัตราส่วนพื้นที่อาคารปกคลุมดินต่อพื้นที่ดิน (BCR) คิดเป็นร้อยละ **30.03** ของพื้นที่โครงการ

4) อัตราส่วนพื้นที่ว่างต่อพื้นที่อาคาร (Open Space Ratio, OSR)

- โรงแรม ถือเป็น อาคารสาธารณะ ตามข้อ 1 ในกฎกระทรวง ฉบับที่ 55 (พ.ศ. 2543) ออกตามความในพระราชบัญญัติควบคุมอาคาร พ.ศ. 2522

- กฎกระทรวง ฉบับที่ 55 (พ.ศ. 2543)ฯ หมวด 3 ข้อ 33 (2) ที่กำหนดให้อาคารสาธารณะต้องมีที่ว่างไม่น้อยกว่า 10 ใน 100 ส่วน ของพื้นที่ชั้นใดชั้นหนึ่งที่มากที่สุดของอาคาร

- พื้นที่อาคารของชั้นที่มีพื้นที่มากที่สุด (อาคารตามข้อ (1) ถึง (24) ใน**ตารางที่ 2.4-2**

= 115.58+930.64+263.20+1,059.36+150.00+
64.00+1,375.00+536.80+964.00+74.86+
1,370.20+144.00+30.24+73.56+227.31+
52.79+19.84+26.04+63.25+131.00+95.76
+34.12+24.43+279.00
= 8,102.98 ตารางเมตร

- คิดที่ว่าง 10 ใน 100 ส่วน ของพื้นที่ชั้นใดชั้นหนึ่งที่มากที่สุดของทุกอาคารรวมกันต้องมีอย่างน้อย

= (8,102.98x10)/100
= 810.30 ตารางเมตร

- โครงการมีพื้นที่ว่างปราศจากสิ่งปกคลุม = 18,880.62 ตารางเมตร

ดังนั้น ขนาดพื้นที่ว่างปราศจากสิ่งปกคลุม เท่ากับ 18,880.62 ตารางเมตร ซึ่งไม่ต่ำกว่า 810.30 ตารางเมตร ตามที่กำหนด จึงเป็นไปตามกฎกระทรวง ฉบับที่ 55 (พ.ศ. 2543) ดังกล่าว

รายละเอียดพื้นที่อาคารรวมต่อพื้นที่ดิน (FAR) การคิดอัตราส่วนที่ว่างต่อพื้นที่อาคารรวม (OSR) อัตราส่วนของพื้นที่อาคารปกคลุมต่อพื้นที่ดิน (BCR) ของโครงการ แสดงใน**ตารางที่ 2.5.2-1**

ตารางที่ 2.5.2-1 รายละเอียดร้อยละของพื้นที่อาคารปกคลุมดิน (BCR), อัตราส่วนของที่ว่างปราศจากสิ่งปกคลุมต่อพื้นที่ดิน (OSR) และอัตราส่วนพื้นที่อาคารต่อพื้นที่โครงการ (FAR) โครงการเปรียบเทียบกับข้อกำหนดกฎหมายที่เกี่ยวข้อง

รายละเอียด	ข้อกำหนด	รายละเอียดการออกแบบโครงการ	ความสอดคล้องกับข้อกำหนด
1. ร้อยละของพื้นที่อาคารปกคลุมดิน (BCR)	-	ร้อยละ 30.03	-
2. ร้อยละของที่ว่างอันปราศจากสิ่งปกคลุมต่อขนาดพื้นที่โครงการ	-	ร้อยละ 69.97	-
3. อัตราส่วนของที่ว่างปราศจากสิ่งปกคลุมต่อพื้นที่อาคาร (OSR)	กฎกระทรวง ฉบับที่ 55 (พ.ศ. 2543) ฯ หมวด 3 ข้อ 33 (2) ที่กำหนดให้อาคารสาธารณะต้องมีที่ว่างไม่น้อยกว่า 10 ใน 100 ส่วน ของพื้นที่ชั้นใดชั้นหนึ่งที่มากที่สุดของอาคาร	- ต้องจัดไว้ไม่น้อยกว่า 810.30 ตารางเมตร - โครงการจัดไว้ให้มี 18,880.62 ตารางเมตร (ไม่น้อยกว่า 10 ใน 100 ส่วน ของพื้นที่ชั้นใดชั้นหนึ่งที่มากที่สุดของอาคาร)	สอดคล้อง
4. อัตราส่วนพื้นที่อาคารต่อพื้นที่โครงการ (FAR)	-	0.44 ต่อ 1	-

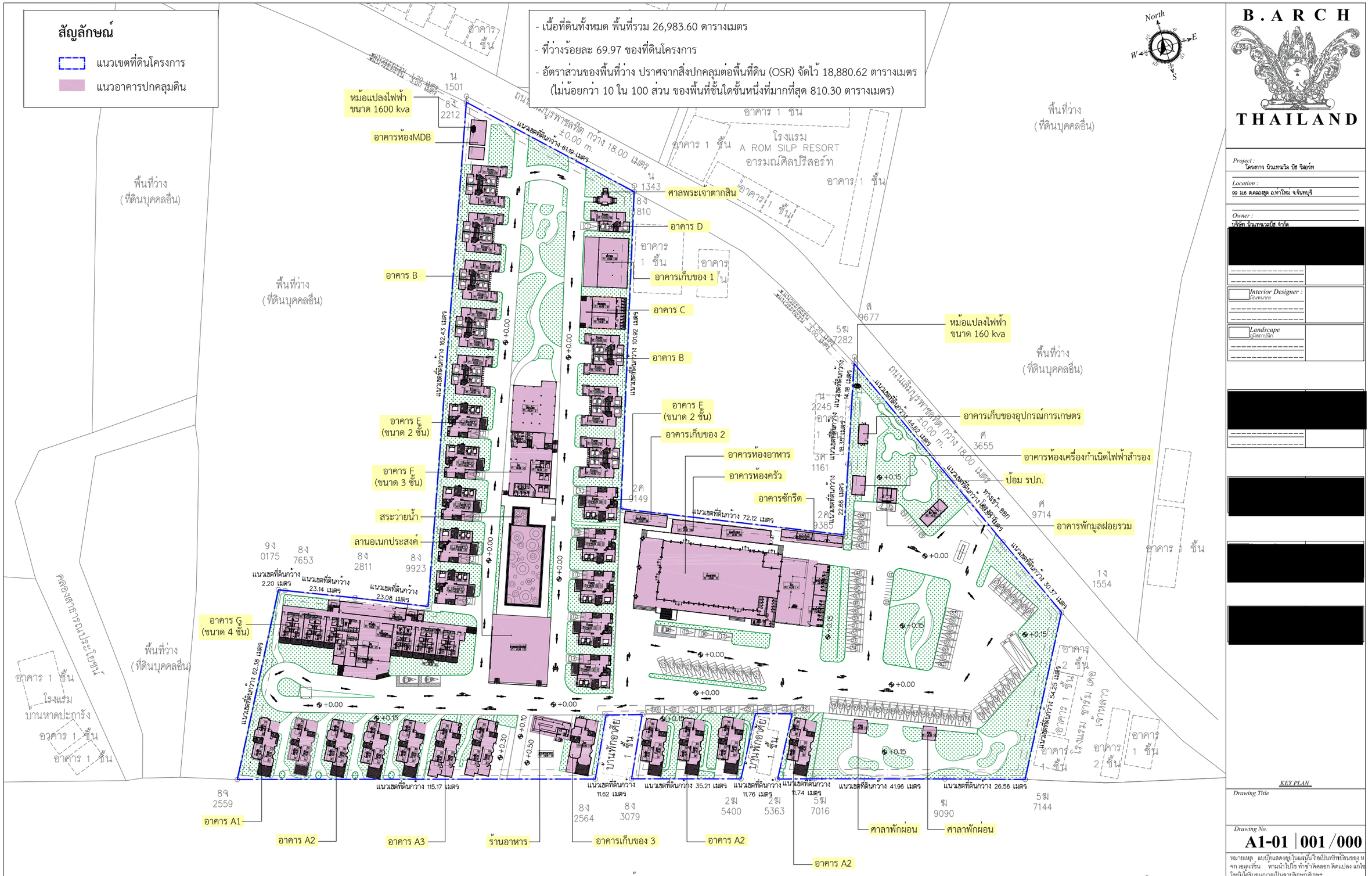
สัญลักษณ์
แนวเขตที่ดินโครงการ
แนวอาคารปกคลุมดิน
- เนื้อที่ดินทั้งหมด พื้นที่รวม 26,983.60 ตารางเมตร
- ที่ว่างร้อยละ 69.97 ของที่ดินโครงการ
- อัตราส่วนของพื้นที่ว่าง ปราศจากสิ่งปกคลุมต่อพื้นที่ดิน (OSR) จัดไว้ 18,880.62 ตารางเมตร
(ไม่น้อยกว่า 10 ใน 100 ส่วน ของพื้นที่ชั้นใดชั้นหนึ่งที่มากที่สุด 810.30 ตารางเมตร)
North
หม้อแปลงไฟฟ้า ขนาด 1600 kva
อาคารห้องMDB
ศาลพระเจ้าตากสิน
อาคาร D
อาคารเก็บของ 1
อาคาร B
อาคาร C
อาคาร B
อาคาร E (ขนาด 2 ชั้น)
อาคารเก็บของ 2
อาคารห้องอาหาร
อาคารห้องครัว
อาคารซักรีด
อาคาร F (ขนาด 3 ชั้น)
สระว่ายน้ำ
ลานอเนกประสงค์
อาคาร G (ขนาด 4 ชั้น)
อาคาร A1
อาคาร A2
อาคาร A3
ร้านอาหาร
อาคารเก็บของ 3
อาคาร A2
อาคาร A2
หม้อแปลงไฟฟ้า ขนาด 160 kva
อาคารเก็บของอุปกรณ์การเกษตร
อาคารห้องเครื่องกำเนิดไฟฟ้าสำรอง
ป้อม รปภ.
อาคารพักมูลฝอยรวม
ศาลาพักผ่อน
ศาลาพักผ่อน
ถนนเลียบชายหาดเจ้าหลาว
ถนนเลียบชายหาดเจ้าหลาว ระยะทาง 1,320 เมตร
ถนนเลียบชายหาดเจ้าหลาว ระยะทาง 300 เมตร

2.6 ข้อกำหนดของกฎหมายที่เกี่ยวข้องและการตรวจสอบความสอดคล้องในการดำเนินโครงการเบื้องต้น

ในปี พ.ศ. 2562 บริษัท นิว แทรเวิล บีช จำกัด ได้นำอาคารอื่นมาขออนุญาตดัดแปลงอาคารและเปลี่ยนการใช้อาคาร เพื่อใช้ประกอบการธุรกิจโรงแรม นิวแทรเวิลบีช รีสอร์ท โดยดำเนินการตามคำสั่งหัวหน้าคณะรักษาความสงบแห่งชาติ ที่ 6/2562 เรื่องมาตรการส่งเสริมและพัฒนามาตรฐานการประกอบธุรกิจโรงแรมบางประเภท ซึ่งบริษัทฯ ได้รับใบอนุญาตก่อสร้าง ดัดแปลงอาคาร หรือรื้อถอนอาคาร (ใบ อ.1) เลขที่ 35/2562 ออกให้วันที่ 12 มิถุนายน 2562 จากนั้นในปี 2563 ได้ขออนุญาตประกอบกิจการโรงแรม โดยเพิ่มจำนวนห้องพัก จาก 50 เป็น 63 ห้อง ตามใบอนุญาตเลขที่ 19/2559 โดยใช้ชื่อ “โรงแรมนิว แทรเวิลบีช รีสอร์ท” โรงแรมประเภทที่ 3 จำนวนห้องพัก 63 ห้อง ออกให้ ณ วันที่ 12 เดือนมิถุนายน พ.ศ. 2563

ในปีเดียวกันบริษัท นิว แทรเวิล บีช จำกัด ได้ยินยอมให้บริษัท เจ้าหลาว ซันเซ็ท จำกัด ใช้สถานที่เพื่อประกอบกิจการโรงแรม โดยให้เช่าที่ดินพร้อมอาคาร และมีค่าบริการส่วนกลาง (ดังแสดงสำเนาเอกสารใน**ภาคผนวก ก.1**) บริษัท เจ้าหลาว ซันเซ็ท จำกัด ได้นำอาคารมาขออนุญาตดัดแปลงอาคารและเปลี่ยนการใช้อาคาร ตามคำสั่งหัวหน้าคณะรักษาความสงบแห่งชาติ ที่ 6/2562 เรื่องมาตรการส่งเสริมและพัฒนามาตรฐานการประกอบธุรกิจโรงแรมบางประเภท ซึ่งบริษัท ฯ ได้รับใบอนุญาตก่อสร้าง ดัดแปลงอาคาร หรือรื้อถอนอาคาร (ใบ อ.1) เลขที่ 34/2562 ออกให้วันที่ 12 มิถุนายน 2562 จากนั้นในปี พ.ศ. 2563 บริษัท เจ้าหลาว ซันเซ็ท วิว จำกัด ได้รับใบอนุญาตประกอบธุรกิจโรงแรม เลขที่ 40/2563 ออกให้วันที่ 12 มิถุนายน 2563 โดยใช้ชื่อ “โรงแรม เจ้าหลาว ซันเซ็ท วิว” โรงแรมประเภทที่ 2 จำนวนห้องพัก 29 ห้อง

ทั้งนี้ทั้ง 2 บริษัท ได้ดำเนินการตามคำสั่งหัวหน้าคณะรักษาความสงบแห่งชาติ ที่ 6/2562 ฯ ที่เกี่ยวข้องกับการดำเนินการและได้รับการยกเว้นดังนี้ ได้รับยกเว้นการใช้บังคับกฎกระทรวงให้ใช้บังคับผังเมืองรวมตามกฎหมายว่าด้วยการผังเมือง และข้อบัญญัติท้องถิ่นกำหนดห้ามก่อสร้าง ดัดแปลง รื้อถอน เคลื่อนย้าย และใช้หรือเปลี่ยนการใช้อาคาร และให้ดำเนินการปรับปรุงระบบความปลอดภัยด้านอัคคีภัยให้เป็นไปตามที่กำหนดในกฎกระทรวงฉบับที่ 47 พ.ศ. 2540 ออกตามความในพระราชบัญญัติควบคุมอาคาร พ.ศ. 2522 และติดตั้งเครื่องดับเพลิงแบบมือถือ 1 เครื่อง ต่อพื้นที่อาคารไม่เกิน 200 ตารางเมตร ทุกระยะไม่เกิน 30 เมตร แต่ไม่น้อยกว่าชั้นละ 2 เครื่อง

ทั้งนี้ในการจัดทำรายงานการประเมินผลกระทบสิ่งแวดล้อมได้ตรวจสอบข้อกฎหมายที่เกี่ยวข้องให้มีความสอดคล้องกับการดำเนินการโครงการ มีรายละเอียดดังนี้

2.6.1 ข้อกำหนดกฎกระทรวงให้ใช้บังคับผังเมืองรวมเมืองจันทบุรี พ.ศ. 2555 และกฎกระทรวงให้ใช้บังคับผังเมืองรวมเมืองจันทบุรี (ฉบับที่ 2) พ.ศ. 2561

จากการตรวจสอบการใช้ประโยชน์ที่ดินโครงการตามข้อกำหนดผังเมืองตามกฎกระทรวงให้ใช้บังคับผังเมืองรวมเมืองจันทบุรี พ.ศ. 2555 (ประกาศราชกิจจานุเบกษา เล่ม 130 ตอนที่ 46 ก เมื่อวันที่ 29 พฤษภาคม 2556) และตามกฎกระทรวงให้ใช้บังคับผังเมืองรวมเมืองจันทบุรี (ฉบับที่ 2) พ.ศ. 2561 (ประกาศราชกิจจานุเบกษา เล่ม 135 ตอนที่ 40 ก เมื่อวันที่ 18 มิถุนายน 2561) ซึ่งตรวจสอบโดยสำนักงานโยธาธิการและผังเมืองจังหวัดจันทบุรี (แสดงดังหนังสือขอตรวจสอบการใช้ประโยชน์ที่ดินไว้ใน**ภาคผนวก ก.6**) พบว่า

1. พื้นที่โครงการตั้งอยู่ใน**ที่ดินหมายเลข 2.9 ประเภทชนบทและเกษตรกรรม (สีเขียว) และที่ดินหมายเลข 4.6 ประเภทที่โล่งเพื่อนันทนาการและการรักษาคุณภาพสิ่งแวดล้อม (สีเขียวอ่อน)**

2. การประกอบกิจการโรงแรม ในท้องที่ตำบลคลองขุด อำเภอท่าใหม่ ตามกฎกระทรวง ฯ ดังกล่าวหากอยู่ใน (สีเขียว) หมายเลข 2.9 และ (สีเขียวอ่อน) หมายเลข 4.6 สามารถประกอบกิจการโรงแรมประเภท 1 และโรงแรมประเภท 2 ได้เท่านั้น และต้องปฏิบัติให้เป็นไปตามการใช้ประโยชน์ที่ดินเพื่อกิจการอื่นดังนี้

(1) ให้ดำเนินการหรือประกอบกิจการได้ในอาคารที่ไม่ใช่อาคารขนาดใหญ่หรืออาคารสูง

(2) ให้มีที่ว่างไม่น้อยกว่าร้อยละห้าสิบของแปลงที่ดินที่ยื่นขออนุญาต

3. การประกอบกิจการโรงแรม ในท้องที่ตำบลคลองขุด อำเภอท่าใหม่ ตามกฎกระทรวง ฯ ดังกล่าวหากอยู่ใน (สีเขียวอ่อน) หมายเลข 4.6 สามารถดำเนินการได้ก็ต่อเมื่อประกอบกิจการโรงแรมประเภท 1 และโรงแรมประเภท 2

โครงการตั้งอยู่ที่บริเวณถนนเฉลิมบรูพาชลทิต **ตำบลคลองขุด อำเภอท่าใหม่** จังหวัดจันทบุรี จากการตรวจสอบอาคารในโครงการและการเปิดให้บริการที่ผ่านมาพบว่า

1. โรงแรม นิวแทรเวิล บีช รีสอร์ท

- บริษัท นิว แทรเวิล บีช จำกัด ได้รับใบอนุญาตก่อสร้างอาคาร ดัดแปลงอาคาร หรือรื้อถอนอาคาร (แบบ อ.1) ตามใบอนุญาตเลขที่ 35/2562 ออกให้ ณ วันที่ 12 มิถุนายน 2562

- บริษัท นิว แทรเวิล บีช จำกัด ได้รับใบอนุญาตประกอบธุรกิจโรงแรมใบแรก เลขที่ 35/2549 ภายใต้ชื่อ โรงแรม นิวแทรเวิล บีช รีสอร์ท จำนวน 50 ห้อง เมื่อวันที่ 1 มกราคม 2549 ต่อมาในปี พ.ศ. 2555 ได้รับใบอนุญาตประกอบธุรกิจโรงแรม เลขที่ 1/2555 โดยใช้ชื่อ “โรงแรมนิวแทรเวิลบีช รีสอร์ท” เป็นโรงแรมประเภทที่ 3 จำนวนห้องพัก 50 ห้อง ออกให้ ณ วันที่ 12 เดือนมีนาคม พ.ศ. 2555 ตามมาตรา 15 แห่งพระราชบัญญัติโรงแรม พ.ศ. 2547 และได้ประกอบ

ธุรกิจโรงแรมเป็นประเภท 3 เรื่อยมาจนถึงปัจจุบันที่เปิดดำเนินการห้องพัก จำนวน 63 ห้อง ตามใบอนุญาตประกอบธุรกิจโรงแรม เลขที่ 12/2564 ออกให้ ณ วันที่ 23 เดือนมีนาคม พ.ศ. 2564

2. โรงแรม เจ้าหลาว ซันเซ็ท วิว

- บริษัท เจ้าหลาว ซันเซ็ท วิว จำกัด ได้รับใบอนุญาตก่อสร้างอาคาร ดัดแปลงอาคาร หรือรื้อถอนอาคาร (แบบ อ.1) ตามใบอนุญาตเลขที่ 34/2562 ออกให้ ณ วันที่ 12 มิถุนายน 2562
- บริษัท เจ้าหลาว ซันเซ็ท วิว จำกัด ได้รับใบอนุญาตประกอบธุรกิจโรงแรม (แบบ ร.ร.2) เลขที่ 40/2563 ออกให้ ณ วันที่ 12 มิถุนายน พ.ศ. 2563

ทั้งนี้ โครงการมีจุดประสงค์ที่จะเปิดให้บริการเป็นโรงแรมที่มีจำนวนห้องพักโรงแรมรวมทั้งสิ้น 96 ห้อง เมื่อพิจารณาตามข้อกำหนดของกฎกระทรวงฯ ดังกล่าว พื้นที่**โครงการตั้งอยู่บริเวณที่ได้มีการประกาศบังคับใช้กฎกระทรวงให้ใช้บังคับผังเมืองรวมจังหวัดจันทบุรี พ.ศ. 2555 และกฎกระทรวงให้ใช้บังคับผังเมืองรวมจังหวัดจันทบุรี (ฉบับที่ 2) พ.ศ. 2561** พบว่าสามารถประกอบกิจการโครงการได้เฉพาะโรงแรมประเภท 1 และประเภท 2 เท่านั้น ดังนั้นโครงการจะยกเลิกการใช้อาคารบริการห้องประชุมเปลี่ยนมาใช้เป็นห้องอาหารแทน ทั้งนี้เพื่อให้การดำเนินการในอนาคตเป็นไปตามข้อกำหนดของโรงแรมประเภท 2 โดยจะมีส่วนบริการของโรงแรมประกอบด้วย ห้องพักและห้องอาหาร เท่านั้น เพื่อให้การใช้ประโยชน์ที่ดินสอดคล้องกับข้อกำหนด ผังเมืองฯ ดังกล่าวจนกว่าจะมีการเปลี่ยนแปลงกฎกระทรวง ฯ เป็นอย่างอื่น

จากกฎกระทรวงฉบับที่ 55 (พ.ศ.2543) ออกตามความในพระราชบัญญัติควบคุมอาคาร พ.ศ. 2522 ได้ให้คำจำกัดความไว้ดังนี้

“**อาคารขนาดใหญ่**” หมายความว่า **อาคารที่มีพื้นที่รวมกันทุกชั้นหรือชั้นหนึ่งชั้นใดในหลังเดียวกันเกิน 2,000 ตารางเมตร หรืออาคารที่มีความสูงตั้งแต่ 15.00 เมตรขึ้นไป** และมีพื้นที่อาคารรวมกันทุกชั้นหรือชั้นหนึ่งชั้นใดในหลังเดียวกันเกิน 1,000 ตารางเมตร แต่ไม่เกิน 2,000 ตารางเมตร การวัดความสูงของอาคารให้วัดจากระดับพื้นดินที่ก่อสร้างถึงพื้นที่ดาดฟ้า สำหรับอาคารทรงจั่วหรือปั้นหยาให้วัดจากระดับพื้นดินที่ก่อสร้างถึงยอดผนังของชั้นสูงสุด

สำหรับอาคาร G (อาคารโรงแรม) ขนาด 4 ชั้น ที่มีพื้นที่อาคารรวมกันทุกชั้นขนาด 4,002 ตารางเมตร ตั้งอยู่ภายในโรงแรม นิวแทรเวิล บีช รีสอร์ท ที่ได้รับใบอนุญาตก่อสร้างอาคาร ดัดแปลงอาคาร หรือรื้อถอนอาคาร (แบบ อ.1) ครั้งแรกตามใบอนุญาตเลขที่ 34/2562 ออกให้ ณ วันที่ 12 มิถุนายน 2562 จะเห็นได้ว่า ได้รับใบอนุญาตมาหลังกฎกระทรวงฉบับดังกล่าว ฯ ประกาศบังคับใช้ ที่มีพื้นที่อาคารรวมกันทุกชั้นหรือชั้นหนึ่งชั้นใดในหลังเดียวกันเกิน 2,000 ตารางเมตร ถูกจัดเป็นอาคารขนาดใหญ่

แต่ทั้งนี้ จากการตรวจสอบภาพถ่ายดาวเทียมของกรมแผนที่ทหารเมื่อปี พ.ศ. 2533 (ดัง**รูปที่ 2.6.1-1**) ปรากฏสภาพมีอาคาร G และอาคารอื่น ๆ เมื่อปี พ.ศ. 2533 (รายละเอียดแสดงดัง**ตารางที่ 2.6.1-1**) ซึ่งจะเห็นได้ว่าการก่อสร้างอาคาร G (อาคารโรงแรม) ขนาด 4 ชั้น มีมาก่อนกระทรวง ฉบับที่ 55 (พ.ศ.2543) ออกตามความในพระราชบัญญัติควบคุมอาคาร พ.ศ. 2522 ประกาศบังคับใช้ ดังนั้นอาคาร G (อาคารโรงแรม) ขนาด 4 ชั้น จึงไม่ถูกจัดเป็นอาคารขนาดใหญ่ตามกฎกระทรวง ดังกล่าว ฯ

ดังนั้นอาคารภายในโครงการแต่ละอาคารจึงไม่ขัดต่อข้อกำหนดผังเมืองตามกฎกระทรวงให้ใช้บังคับผังเมืองรวมเมืองจันทบุรี พ.ศ. 2555 (ประกาศราชกิจจานุเบกษา เล่ม 130 ตอนที่ 46 ก เมื่อวันที่ 29 พฤษภาคม 2556) และตามกฎกระทรวงให้ใช้บังคับผังเมืองรวมเมืองจันทบุรี (ฉบับที่ 2) พ.ศ. 2561 (ประกาศราชกิจจานุเบกษา เล่ม 135 ตอนที่ 40 ก เมื่อวันที่ 18 มิถุนายน 2561) กำหนดโรงแรมในพื้นที่บริเวณตำบลคลองขุด อำเภอท่าใหม่ จังหวัดจันทบุรี ที่ให้ดำเนินการหรือประกอบกิจการได้ในอาคารที่ไม่ใช่อาคารขนาดใหญ่หรืออาคารสูง

สำหรับรายละเอียดการใช้ประโยชน์ที่ดินของโครงการกับข้อกำหนดกฎกระทรวงให้ใช้บังคับผังเมืองรวมเมืองจันทบุรี ฯ ดังกล่าว แสดงไว้ใน**ตารางที่ 2.6.1-2**

ตารางที่ 2.6.1-1 อาคารและขนาดพื้นที่อาคารที่ปรากฏตามภาพถ่ายดาวเทียมของกรมแผนที่ทหารเมื่อปี พ.ศ. 2533

อาคารที่ปรากฏตามภาพถ่ายดาวเทียม ของกรมแผนที่ทหาร เมื่อปี พ.ศ. 2533	ขนาดพื้นที่อาคารรวมกันทุกชั้น (ตารางเมตร/อาคาร)
1. อาคารโรงแรม	
1.1 อาคาร A1 (ขนาด 1 ชั้น) จำนวน 1 อาคาร	115.58
1.2 อาคาร A2 (ขนาด 1 ชั้น) จำนวน 8 อาคาร	116.33
1.3 อาคาร A3 (ขนาด 1 ชั้น) จำนวน 2 อาคาร	131.60
1.4 อาคาร B (ขนาด 1 ชั้น) จำนวน 8 อาคาร	132.42
1.5 อาคาร E (ขนาด 2 ชั้น) จำนวน 10 อาคาร	137.50
1.6 อาคาร F (ขนาด 3 ชั้น) จำนวน 1 อาคาร	1,296.20
1.7 อาคาร G (ขนาด 4 ชั้น) จำนวน 1 อาคาร	4,002.00
2. อาคารประกอบอื่น ๆ	
2.1 อาคารเก็บของ 3	131.00
2.2 สระว่ายน้ำ	279.00

ตารางที่ 2.6.1-2 รายละเอียดการดำเนินโครงการตามกฎกระทรวงให้ใช้บังคับผังเมืองรวมจังหวัดจันทบุรี พ.ศ. 2555 และกฎกระทรวงให้ใช้บังคับผังเมืองรวมจังหวัดจันทบุรี (ฉบับที่ 2) พ.ศ. 2561

ข้อกำหนดกฎกระทรวงให้ใช้บังคับผังเมืองรวมจังหวัดจันทบุรี พ.ศ. 2555	ข้อกำหนดกฎกระทรวงให้ใช้บังคับผังเมืองรวมจังหวัดจันทบุรี (ฉบับที่ 2) พ.ศ. 2561	รายละเอียดโครงการ
ข้อ 7 การใช้ประโยชน์ที่ดินตามแผนผังกำหนดการใช้ประโยชน์ที่ดินตามที่ได้จำแนกประเภทท้ายกฎกระทรวงนี้ ให้เป็นไปดังต่อไปนี้ (1) ที่ดินในบริเวณหมายเลข 1.1 ถึงหมายเลข 1.15 ที่กำหนดไว้เป็นสีชมพู ให้เป็นที่ดินประเภทชุมชน **(2) ที่ดินในบริเวณหมายเลข 2.1 ถึงหมายเลข 2.11 ที่กำหนดไว้เป็นสีเขียว ให้เป็นที่ดินประเภทชนบทและเกษตรกรรม** (3) ที่ดินในบริเวณหมายเลข 3 ที่กำหนดไว้เป็นสีขาวมีกรอบและเส้นทแยงสีเขียว ให้เป็นที่ดินประเภทอนุรักษ์ชนบทและเกษตรกรรม **(4) ที่ดินในบริเวณหมายเลข 4.1 ถึงหมายเลข 4.6 ที่กำหนดไว้เป็นสีเขียวอ่อน ให้เป็นที่ดินประเภทที่โล่งเพื่อนันทนาการและการรักษาคุณภาพสิ่งแวดล้อม** (5) ที่ดินในบริเวณหมายเลข 5.1 ถึงหมายเลข 5.12 ที่กำหนดไว้เป็นสีเขียวอ่อนมีเส้นทแยงสีขาว ให้เป็นที่ดินประเภทอนุรักษ์ป่าไม้ (6) ที่ดินในบริเวณหมายเลข 6.1 ถึงหมายเลข 6.10 ที่กำหนดไว้เป็นสีฟ้า ให้เป็นที่ดินประเภทที่โล่งเพื่อการรักษาคุณภาพสิ่งแวดล้อม		- จากการตรวจสอบการใช้ประโยชน์ที่ดินโครงการ ซึ่งตรวจสอบโดยสำนักงานโยธาธิการและผังเมืองจังหวัดจันทบุรี พบว่าพื้นที่โครงการตั้งอยู่ใน**ที่ดินหมายเลข 2.9 ประเภทชนบทและเกษตรกรรม (สีเขียว) และที่ดินหมายเลข 4.6 ประเภทที่โล่งเพื่อนันทนาการและการรักษาคุณภาพสิ่งแวดล้อม (สีเขียวอ่อน)** ตามกฎกระทรวงให้ใช้บังคับผังเมืองรวมจังหวัดจันทบุรี พ.ศ. 2555 (หนังสือตรวจสอบการใช้ประโยชน์ที่ดิน แสดงใน**ภาคผนวก ก.9**)

ข้อกำหนดกฎกระทรวงให้ใช้บังคับผังเมืองรวมจังหวัดจันทบุรี พ.ศ. 2555	ข้อกำหนดกฎกระทรวงให้ใช้บังคับผังเมืองรวมจังหวัดจันทบุรี (ฉบับที่ 2) พ.ศ. 2561	รายละเอียดโครงการ
ข้อ 9 ที่ดินประเภทชนบทและเกษตรกรรม ให้ใช้ประโยชน์ที่ดินเพื่อเกษตรกรรมหรือเกี่ยวข้องกับเกษตรกรรม การอยู่อาศัย สถาบันการศึกษา สถาบันศาสนา สถาบันราชการ การสาธารณูปโภคและสาธารณูปการ สำหรับการใช้ประโยชน์ที่ดินเพื่อกิจกรรมอื่นให้เป็นไปตามที่กำหนดดังต่อไปนี้	**ข้อ 3** ให้ยกเลิกความในวรรคสองของข้อ 9 แห่งกฎกระทรวงให้ใช้บังคับผังเมืองรวมจังหวัดจันทบุรี พ.ศ. 2555 และให้ใช้ความต่อไปนี้แทน “ที่ดินประเภทนี้ ห้ามใช้ประโยชน์ที่ดินเพื่อกิจกรรมตามที่กำหนดดังต่อไปนี้	- พื้นที่โครงการตั้งอยู่ที่บริเวณถนนเฉลิมบูรพาชลทิต ตำบลคลองขุด อำเภอท่าใหม่ จังหวัดจันทบุรี
(1) ให้ดำเนินการหรือประกอบกิจการได้ในอาคารที่ไม่ใช่อาคารขนาดใหญ่หรืออาคารสูง (2) ให้มีที่ว่างไม่น้อยกว่าร้อยละห้าสิบของแปลงที่ดินที่ยื่นขออนุญาต ที่ดินประเภทนี้ ห้ามใช้ประโยชน์ที่ดินเพื่อกิจการตามที่กำหนด ดังต่อไปนี้ (1) โรงงานทุกจำพวกตามกฎหมายว่าด้วยโรงงาน เว้นแต่โรงงานตามประเภท ชนิด และจำพวกที่กำหนดให้ดำเนินการได้ตามบัญชีท้ายกฎกระทรวงนี้ และโรงงานบำบัดน้ำเสียรวมของชุมชน (2) คลังน้ำมันเชื้อพลิงและสถานที่ที่ใช้ในการเก็บรักษาน้ำมันเชื้อเพลิง ที่ไม่ใช่ก๊าซปิโตรเลียมเหลว และก๊าซธรรมชาติเพื่อจำหน่ายที่ต้องได้รับอนุญาตตามกฎหมายว่าด้วยการควบคุมน้ำมันเชื้อเพลิง เว้นแต่เป็นสถานีบริการน้ำมันเชื้อเพลิง (3) สถานที่บรรจุก๊าซ สถานที่เก็บก๊าซ และห้องบรรจุก๊าซ สำหรับก๊าซปิโตรเลียมเหลวตามกฎหมายว่าด้วยการควบคุมน้ำมันเชื้อเพลิงแต่ไม่หมายความรวมถึงสถานบริการ ร้านจำหน่ายก๊าซ สถานที่ใช้ก๊าซ และสถานที่จำหน่ายอาหารที่ใช้ก๊าซ	(1) โรงงานตามกฎหมายว่าด้วยโรงงานตามประเภท ชนิด และจำพวกท้ายกฎกระทรวงนี้ (2) คลังน้ำมันและสถานที่เก็บรักษาน้ำมัน ลักษณะที่สามตามกฎหมายว่าด้วยการควบคุมน้ำมันเชื้อเพลิง เพื่อการจำหน่าย (3) คลังก๊าซปิโตรเลียมเหลว สถานที่บรรจุก๊าซปิโตรเลียมเหลวประเภทโรงบรรจุและสถานที่บรรจุก๊าซปิโตรเลียมเหลวประเภทห้องบรรจุ ตามกฎหมายว่าด้วยการควบคุมน้ำมันเชื้อเพลิง	- เมื่อพิจารณาตามข้อ 9 (1) กฎกระทรวงให้ใช้บังคับผังเมืองรวมจังหวัดจันทบุรี พ.ศ. 2555 เปรียบเทียบกับอาคารโครงการแต่ละอาคาร ซึ่งมีขนาดอาคารพื้นที่รวมกันทุกชั้น หรือชั้นใดชั้นหนึ่งไม่เกิน 2,000 ตารางเมตร/อาคาร จึงไม่จัดเป็นอาคารขนาดใหญ่ และแต่ละอาคาร มีความสูงแต่ละอาคารไม่เกิน 23 เมตร จึงไม่จัดเป็นอาคารสูง ยกเว้นอาคาร G ที่มีพื้นที่รวมกันทุกชั้นขนาดเกิน 2,000 ตารางเมตร แต่เป็นอาคารที่มีมาก่อนกฎกระทรวงฉบับที่ 55 (พ.ศ. 2543) ฯ ประกาศบังคับใช้ ดังนั้นอาคารของโครงการจึงไม่ขัดกับที่กำหนดไว้ในข้อ 9 (1) ของกฎกระทรวงฯ ฉบับดังกล่าวข้างต้น

ข้อกำหนดกฎกระทรวงให้ใช้บังคับผังเมืองรวมจังหวัดจันทบุรี พ.ศ. 2555	ข้อกำหนดกฎกระทรวงให้ใช้บังคับผังเมืองรวมจังหวัดจันทบุรี (ฉบับที่ 2) พ.ศ. 2561	รายละเอียดโครงการ
(4) โรงแรมตามกฎหมายว่าด้วยโรงแรม (5) จัดสรรที่ดินทุกประเภท เว้นแต่เป็นการจัดสรรที่ดินเพื่อเกษตรกรรมที่มีพื้นที่แปลงย่อยไม่น้อยกว่าแปลงละ 2 ไร่ และมีที่ว่างไม่น้อยกว่าร้อยละเจ็ดสิบของที่ดินแปลงย่อมแต่ละแปลง (6) การอยู่อาศัยหรือประกอบพาณิชยกรรมประเภทอาคารขนาดใหญ่ (7) การอยู่อาศัยประเภทห้องชุด อาคารชุด หรือห้องพัก (8) กำจัดวัตถุอันตรายตามกฎหมายว่าด้วยวัตถุอันตราย เว้นแต่เป็นการดำเนินการที่เกี่ยวข้องกับการเกษตรกรรม ข้อห้ามการใช้ประโยชน์ที่ดินตาม (6) และ (7) มิให้ใช้บังคับในกรณีการดำเนินการของการเคหะแห่งชาติที่ได้รับเงินอุดหนุนจากรัฐ เพื่อรองรับโครงการโยกย้ายชุมชนแออัด ที่ดินประเภทนี้ในเขตปฏิรูปที่ดิน ให้ใช้ประโยชน์ที่ดินเพื่อเกษตรกรรมตามกฎหมายว่าด้วยการปฏิรูปที่ดินเพื่อเกษตรกรรม การสาธารณูปโภคและสาธารณูปการ หรือสาธารณประโยชน์เท่านั้น ที่ดินประเภทนี้ในเขตนิคมสหกรณ์ ให้ใช้ประโยชน์ที่ดินตามกฎหมายว่าด้วยการจัดที่ดินเพื่อการครองชีพ การสาธารณูปโภคและสาธารณูปการ หรือสาธารณประโยชน์เท่านั้น ที่ดินประเภทนี้ในเขตตำบลปะตง ตำบลทรายขาว อำเภอสอยดาว ตำบลเขาวงกต อำเภอแก่งหางแมว ตำบลพลวง อำเภอเขาคิชฌกูฏ ตำบลทับไทร ตำบลโป่งน้ำร้อน อำเภอโป่งน้ำร้อน ตำบลเขาแก้ว **ตำบลคลองขุด** ตำบลตะกาดเง้า **อำเภอท่าใหม่** ตำบลวังใหม่ ตำบลสนามไชย ตำบลกระแจะ อำเภอนายายอาม ตำบลปัถวี อำเภอมะขาม ตำบล	**(4) โรงแรมตามกฎหมายว่าด้วยโรงแรม เว้นแต่ในท้องที่** ตำบลเขาวงกต อำเภอแก่งหางแมว ตำบลบ่อ ตำบลเกวียนหัก ตำบลตรอกนอง ตำบลบ่อเวฬุ ตำบลตกพรม อำเภอขลุง ตำบลพลวง อำเภอเขาคิชฌกูฏ ตำบลเขาแก้ว **ตำบลคลองขุด** ตำบลตะกาดเง้า **อำเภอท่าใหม่** ตำบลช้างข้าม ตำบลวังใหม่ ตำบลสนามไชย ตำบลกระแจะ อำเภอนายายอาม ตำบลทับไทร ตำบลโป่งน้ำร้อน อำเภอโป่งน้ำร้อน ตำบลปัถวี อำเภอมะขาม ตำบลเกาะขวาง อำเภอเมืองจันทบุรี ตำบลปะตง ตำบลทรายขาว อำเภอสอยดาว และตำบลบางกะไชย อำเภอแหลมสิงห์ **ให้ประกอบกิจการโรงแรมประเภท 1 และโรงแรมประเภท 2 ได้** (5) จัดสรรที่ดินทุกประเภท เว้นแต่เป็นการจัดสรรที่ดินเพื่อเกษตรกรรมที่มีพื้นที่ของที่ดินแปลงย่อยไม่น้อยกว่าแปลงละ 2 ไร่ และมีที่ว่างไม่น้อยกว่าร้อยละเจ็ดสิบของที่ดินแปลงย่อยแต่ละแปลง (6) การอยู่อาศัยหรือประกอบพาณิชยกรรมประเภทอาคาร ขนาดใหญ่ (7) การอยู่อาศัยประเภทอาคารชุดหรือหอพัก เว้นแต่หอพักในท้องที่ตำบลโขมง และตำบลคลองขุด อำเภอท่าใหม่	- จากการตรวจสอบภาพถ่ายดาวเทียมของกรมแผนที่ทหารเมื่อปี พ.ศ. 2533 (ดัง**รูปที่ 2.6.1-1** และรายละเอียดแสดงดัง**ตารางที่ 2.6.1-1**) ปรากฏสภาพมีอาคารโรงแรมและอาคารอื่น ๆ เมื่อปี พ.ศ. 2533 - เมื่อพิจารณาตามข้อ 9 (4) กฎกระทรวงให้ใช้บังคับผังเมืองรวมจังหวัดจันทบุรี พ.ศ. 2555 โรงแรม นิวแทรเวิล บีช รีสอร์ท ได้รับใบอนุญาตก่อสร้างอาคาร ดัดแปลงอาคาร หรือรื้อถอนอาคาร (แบบ อ.1) ครั้งแรกใบอนุญาตเลขที่ 34/2562 ออกให้ ณ วันที่ 12 มิถุนายน 2562 และได้รับใบอนุญาตประกอบธุรกิจโรงแรม (แบบ ร.ร.2) เป็นโรงแรมประเภท 3 ใบอนุญาตเลขที่ 12/2564 จำนวน 63 ห้อง ออกให้ ณ วันที่ 23 เดือนมีนาคม พ.ศ. 2564 - เมื่อพิจารณาตามข้อ 3 (4) กฎกระทรวงให้ใช้บังคับผังเมืองรวมจังหวัดจันทบุรี (ฉบับที่ 2) พ.ศ. 2561 การดำเนินการที่ผ่านมาของโครงการตั้งแต่ได้รับใบอนุญาตประกอบธุรกิจโรงแรม (แบบ ร.ร.2) เป็นโรงแรมประเภท 3 ดังนั้นในการเพิ่มจำนวนห้องพักโรงแรมจากเดิม 63 ห้องเป็น 96 ห้อง และมีห้องอาหาร ลักษณะการดำเนินโครงการจึงจัดเป็นโรงแรมประเภท 2 สอดคล้องตามข้อ3 (4) กฎกระทรวงฯ พ.ศ. 2561 มีผลให้ใช้บังคับให้ตำบลคลองขุดประกอบกิจการโรงแรมประเภท 1 และโรงแรมประเภท 2 ได้เท่านั้น

ข้อกำหนดกฎกระทรวงให้ใช้บังคับผังเมืองรวมจังหวัดจันทบุรี พ.ศ. 2555	ข้อกำหนดกฎกระทรวงให้ใช้บังคับผังเมืองรวมจังหวัดจันทบุรี (ฉบับที่ 2) พ.ศ. 2561	รายละเอียดโครงการ
ตรอกนอง ตำบลบ่อเวฬุ ตำบลตกพรม อำเภอขลุง ตำบลบางกะไชย อำเภอแหลมสิงห์ **ให้ใช้ประโยชน์ที่ดินเพื่อการท่องเที่ยวด้วย** ที่ดินริมฝั่งแม่น้ำจันทบุรี คลองโป่งน้ำร้อน และคลองเวฬุ ตามแนวขนานริมฝั่งตามสภาพธรรมชาติของแม่น้ำจันทบุรี คลองโป่งน้ำร้อน และคลองเวฬุ ในระยะ 200 เมตร ห้ามใช้ประโยชน์ที่ดินเพื่อการก่อสร้างอาคารที่กีดขวางทางน้ำ	(8) กำจัดวัตถุอันตรายตามกฎหมายว่าด้วยวัตถุอันตราย เว้นแต่เป็นการดำเนินการที่เกี่ยวข้องกับการเกษตรกรรม”	
ข้อ 11 ที่ดินประเภทที่โล่งแจ้งเพื่อนันทนาการและการรักษาคุณภาพสิ่งแวดล้อมเฉพาะที่ดิน ซึ่งเป็นของรัฐ ให้ใช้ประโยชน์ที่ดินเพื่อนันทนาการหรือเกี่ยวข้องกับนันทนาการ การท่องเที่ยวเชิงนิเวศหรือเกี่ยวข้องกับการท่องเที่ยวเชิงนิเวศ การรักษาคุณภาพสิ่งแวดล้อมหรือสาธารณประโยชน์เท่านั้น ที่ดินประเภทนี้ซึ่งเอกชนเป็นเจ้าของหรือผู้ครอบครองโดยชอบด้วยกฎหมาย ให้ใช้ประโยชน์ที่ดินเพื่อนันทนาการ การรักษาคุณภาพสิ่งแวดล้อม เกษตรกรรมหรือเกี่ยวข้องกับเกษตรกรรม การท่องเที่ยวเชิงนิเวศหรือเกี่ยวข้องกับการท่องเที่ยวเชิงนิเวศ การอยู่อาศัยซึ่งมิใช่การจัดสรรที่ดินที่มีความสูงของอาคารไม่เกิน 6 เมตร โดยวัดจากระดับพื้นดินที่ก่อสร้างถึงชั้นดาดฟ้า สำหรับอาคารทรงจั่วหรือปั้นหยาให้วัดจากระดับพื้นดินที่ก่อสร้างถึงยอดผนังชั้นสูงสุด การสาธารณูปโภคและสาธารณูปการเท่านั้น	**ข้อ 5** ให้เพิ่มความต่อไปนี้เป็นวรรคสามของข้อ 11 แห่งกฎกระทรวงให้ใช้บังคับผังเมืองรวมจังหวัดจันทบุรี พ.ศ. 2555 **“ที่ดินประเภทนี้ในท้องที่ตำบลคลองขุด อำเภอท่าใหม่ และในบริเวณแนวขนานระยะ 200 เมตร กับริมอ่างเก็บน้ำคลองศาลทราย ห้ามใช้ประโยชน์ที่ดินเพื่อประกอบกิจการโรงแรมตามกฎหมายว่าด้วยโรงแรม เว้นแต่โรงแรมประเภท 1 และโรงแรมประเภท 2”**	เมื่อพิจารณาตามข้อกำหนดกฎกระทรวง (ฉบับที่ 2) พ.ศ. 2561 โครงการไม่ได้อยู่บริเวณแนวขนานระยะ 200 เมตร กับริมอ่างเก็บน้ำคลองศาลทราย ดังนั้นจึงไม่ขัดกับข้อกำหนดในข้อ 5 ของกฎกระทรวงฯ ดังกล่าว

‘

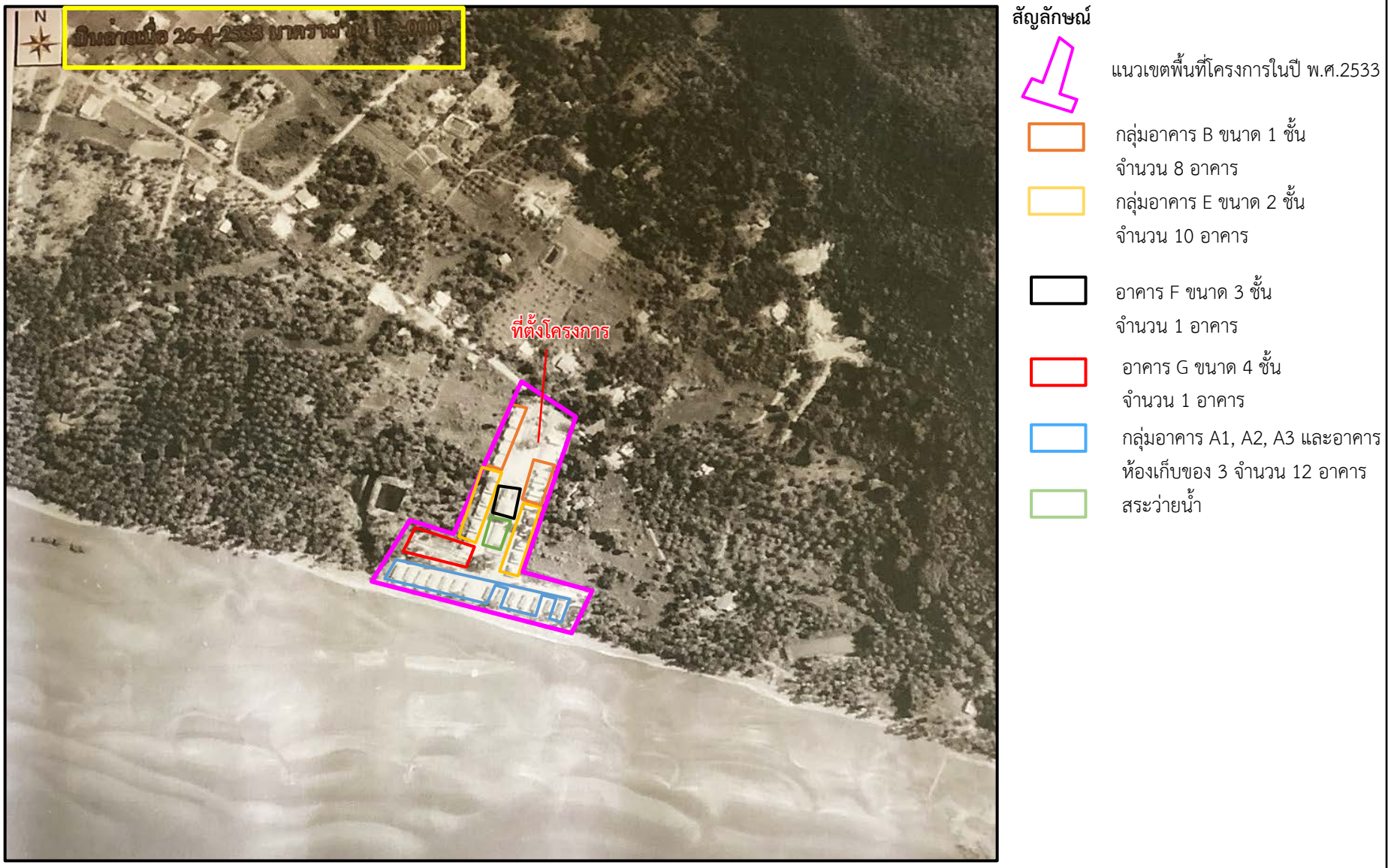

รูปที่ 2.6.1-1 **ตำแหน่งพื้นที่โครงการและอาคารที่ปรากฏสภาพการก่อสร้างเมื่อช่วงปี พ.ศ. 2533**

ที่มา : ภาพถ่ายดาวเทียม ของกรมแผนที่ทหาร, 2533

2.6.2 การดำเนินโครงการตามกฎหมายควบคุมอาคาร

การตรวจสอบความสูงอาคารและขนาดอาคาร รวมทั้งแนวอาคารและระยะต่างๆ ตามกฎหมายที่เกี่ยวข้องได้แก่

1) กฎกระทรวง ฉบับที่ 31 (พ.ศ. 2534) ออกตามความในพระราชบัญญัติควบคุมอาคาร พ.ศ. 2522

2) กฎกระทรวงฉบับที่ 55 (พ.ศ. 2543) ออกตามความในพระราชบัญญัติควบคุมอาคาร พ.ศ. 2522

จากการตรวจสอบภาพถ่ายดาวเทียมของกรมแผนที่ทหารเมื่อปี 2533 ปรากฏสภาพมีการก่อสร้างอาคารภายในโครงการแล้ว (ดังแสดงใน**ตารางที่ 2.6.2-1** และ ดู**รูปที่ 2.6.1-1**) ได้แก่

- อาคาร A1 (ขนาด 1 ชั้น) จำนวน 1 อาคาร
- อาคาร A2 (ขนาด 1 ชั้น) จำนวน 8 อาคาร
- อาคาร A3 (ขนาด 1 ชั้น) จำนวน 2 อาคาร
- อาคาร B (ขนาด 1 ชั้น) จำนวน 8 อาคาร
- อาคาร E (ขนาด 2 ชั้น) จำนวน 10 อาคาร
- อาคาร F (ขนาด 3 ชั้น) จำนวน 1 อาคาร
- อาคาร G (ขนาด 4 ชั้น) จำนวน 1 อาคาร
- อาคารเก็บของ 3
- สระว่ายน้ำ

จะเห็นได้ว่าอาคารโครงการมีมาก่อนกฎกระทรวง ฉบับที่ 31 (พ.ศ. 2534) ออกตามความในพระราชบัญญัติควบคุมอาคาร พ.ศ. 2522 และกฎกระทรวงฉบับที่ 55 (พ.ศ. 2543) ออกตามความในพระราชบัญญัติควบคุมอาคาร พ.ศ. 2522 ประกาศบังคับใช้

ดังนั้น อาคารภายในโครงการที่ไม่ปรากฏตามภาพถ่ายดาวเทียมของกรมแผนที่ทหารเมื่อปี 2533 (ดังแสดงใน**ตารางที่ 2.6.2-1**) โครงการจะพิจารณาให้เป็นไปตามกฎกระทรวง ฉบับที่ 31 (พ.ศ. 2534) ฯ และกฎกระทรวงฉบับที่ 55 (พ.ศ. 2543) ฯ ฉบับดังกล่าว โดยมีรายละเอียดดังต่อไปนี้

ตารางที่ 2.6.2-1 อาคารที่ปรากฏตามภาพถ่ายดาวเทียมของกรมแผนที่ทหารเมื่อปี 2533 และอาคารที่ไม่ปรากฏตามภาพถ่ายดาวเทียมของกรมแผนที่ทหารเมื่อปี 2533

อาคารที่ปรากฏตามภาพถ่ายดาวเทียมของกรมแผนที่ทหารเมื่อปี 2533	อาคารที่ปรากฏหลังภาพถ่ายดาวเทียมของกรมแผนที่ทหารเมื่อปี 2533 และพิจารณาตามกฎกระทรวง ฉบับที่ 31 (พ.ศ. 2534) ฯ และกฎกระทรวงฉบับที่ 55 (พ.ศ. 2543) ฯ
1. อาคารโรงแรม 1.1 อาคาร A1 (ขนาด 1 ชั้น) จำนวน 1 อาคาร 1.2 อาคาร A2 (ขนาด 1 ชั้น) จำนวน 8 อาคาร 1.3 อาคาร A3 (ขนาด 1 ชั้น) จำนวน 2 อาคาร 1.4 อาคาร B (ขนาด 1 ชั้น) จำนวน 8 อาคาร 1.5 อาคาร E (ขนาด 2 ชั้น) จำนวน 10 อาคาร 1.6 อาคาร F (ขนาด 3 ชั้น) จำนวน 1 อาคาร 1.7 อาคาร G (ขนาด 4 ชั้น) จำนวน 1 อาคาร 2. อาคารประกอบอื่น ๆ 2.1 อาคารเก็บของ 3 2.2 สระว่ายน้ำ	1. อาคารโรงแรม 1.1 อาคาร C (ขนาด 1 ชั้น) จำนวน 1 อาคาร 1.2 อาคาร D (ขนาด 1 ชั้น) จำนวน 1 อาคาร 2. อาคารประกอบอื่น ๆ 2.1 ร้านอาหาร 2.2 อาคารห้องอาหาร 2.3 อาคารห้องครัว 2.4 อาคารพักมูลฝอยรวม (ที่จะก่อสร้างใหม่) 2.5 อาคารซักรีด 2.6 อาคารเก็บของ 1 2.7 อาคารเก็บของ 2 2.8 อาคารเก็บอุปกรณ์การเกษตร 2.9 อาคารห้องเครื่องกำเนิดไฟฟ้าสำรอง 2.10 อาคารห้อง MDB 2.11 ศาลาพักผ่อน 2.12 ป้อม รปภ. 2.13 ศาลพระเจ้าตากสิน

1) ความสูงและขนาดอาคารตามกฎกระทรวง ฉบับที่ 31 (พ.ศ. 2534) ออกตามความในพระราชบัญญัติควบคุมอาคาร พ.ศ. 2522

จากกฎกระทรวงฉบับที่ 31 (พ.ศ.2534) ออกตามความในพระราชบัญญัติควบคุมอาคาร พ.ศ. 2522 ได้ให้คำจำกัดความไว้ดังนี้

ข้อ 1 ในกฎกระทรวงนี้

“บริเวณที่ 1” หมายความว่า พื้นที่ในบริเวณที่วัดจากแนวชายฝั่งทะเลเข้าไปในแผ่นดินเป็นระยะ 50 เมตร เริ่มตั้งแต่แนวเขตควบคุมอาคารด้านเหนือที่คลองสลุด ไปตามแนวชายฝั่งทะเลอ้อมเขาคุ้งกระเบนและเขาบ่อเตยจนบรรจบแนวเขตควบคุมอาคารด้านตะวันออกที่บริเวณทิศใต้ของเขาชำโขลง

“บริเวณที่ 2” หมายความว่า พื้นที่ในบริเวณที่วัดจากแนวเขตบริเวณที่ 1 ออกไปอีกเป็นระยะ 150 เมตร ตลอดแนว

“บริเวณที่ 3” หมายความว่า พื้นที่ในบริเวณที่วัดจากแนวเขตบริเวณที่ 2 ออกไปอีกเป็นระยะ 300 เมตร ตลอดแนว

จากการตรวจสอบระวางที่ดินของโฉนดที่ดินโครงการ (แสดงดังใน**รูปที่ 2.6.2-1**) พบว่าพื้นที่บริเวณด้านทิศใต้ของโครงการมีแนวเขตที่ดินติดกับแนวชายฝั่งทะเล

ดังนั้นเมื่อพิจารณาคำจำกัดความตามกฎกระทรวงฉบับที่ 31 (พ.ศ.2534) ออกตามความในพระราชบัญญัติควบคุมอาคาร พ.ศ. 2522 พบว่า พื้นที่โครงการ**จัดอยู่ในบริเวณที่ 1 บริเวณที่ 2 และบริเวณที่ 3** ตามแผนที่ท้ายประกาศกฎกระทรวงนี้ แสดงดัง**ตารางที่ 2.6.2-2** (ดู**รูปที่ 2.6.2-2**)

ทั้งนี้ โครงการจะพิจารณาอาคารของโครงการที่ไม่ปรากฏตามภาพถ่ายดาวเทียมของกรมแผนที่ทหารเมื่อปี 2533 (ดังแสดงใน**ตารางที่ 2.6.2-1**) โดยเมื่อเปรียบเทียบการออกแบบอาคารกับข้อกำหนดในข้อ 1 และข้อ 2 ของกฎกระทรวงฯ ดังรายละเอียดใน**ตารางที่ 2.6.2-3** แสดงการดำเนินโครงการกับกฎกระทรวงฉบับที่ 31 (พ.ศ.2534)ฯ พบว่าการออกแบบอาคารของโครงการในบริเวณที่ 1 บริเวณที่ 2 และบริเวณที่ 3 **มีความสอดคล้องตามกฎกระทรวงฯ ดังกล่าว** (ดู**รูปที่ 2.6.2-3**)

ตารางที่ 2.6.2-2 อาคารโครงการที่จัดอยู่ในบริเวณที่ 1 ถึงบริเวณที่ 3 ตามกฎกระทรวงฉบับที่ 31 (พ.ศ.2534) ออกตามความในพระราชบัญญัติควบคุมอาคาร พ.ศ. 2522

กฎกระทรวงฉบับที่ 31 (พ.ศ.2534) ออกตามความในพระราชบัญญัติควบคุมอาคาร พ.ศ. 2522	อาคาร	ความสูงอาคาร (เมตร)	พื้นที่อาคารรวมทุกชั้น (ตร.ม.)	หมายเหตุ
บริเวณที่ 1	(1) อาคาร A1 (ขนาด 1 ชั้น)	3.50	115.58	ปรากฏสภาพมีอาคารในแผนที่ดาวเทียมเมื่อปี พ.ศ. 2533
	(2) อาคาร A2 (ขนาด 1 ชั้น)	3.80	116.33	
	(3) อาคาร A3 (ขนาด 1 ชั้น)	3.80	131.60	
	(4) อาคาร G (ขนาด 4 ชั้น)	13.10	4,002.00	
	(5) อาคารเก็บของ 3	3.20	131.00	
	(6) ร้านอาหาร	3.40	74.86	
	(7) ศาลาพักผ่อน	3.00	47.88	
บริเวณที่ 2	(1) อาคาร B (ขนาด 1 ชั้น)	3.20	132.42	ปรากฏสภาพมีอาคารในแผนที่ดาวเทียมเมื่อปี พ.ศ. 2533
	(2) อาคาร E (ขนาด 2 ชั้น)	6.00	137.50	
	(3) อาคาร F (ขนาด 3 ชั้น)	9.60	1,296.20	
	(4) อาคาร C (ขนาด 1 ชั้น)	3.40	150.00	
	(5) อาคารห้องอาหาร	6.10	1,370.20	
	(6) อาคารเก็บของ 2	3.20	52.79	
	(7) อาคารห้องครัว	3.30	144.00	
	(8) อาคารซักรีด	3.20	73.56	
	(9) อาคารพักมูลฝอยรวม	2.70	30.24	
	(10) อาคารเก็บอุปกรณ์การเกษตร	2.60	19.84	
	(11) อาคารห้องเครื่องกำเนิดไฟฟ้าสำรอง	2.15	26.04	
	(12) ป้อม รปภ.	3.00	34.12	
	(13) สระว่ายน้ำ	1.10	279.00	ปรากฏสภาพมีอาคารในแผนที่ดาวเทียม เมื่อปี พ.ศ. 2533
บริเวณที่ 3	(1) อาคาร D	3.60	64.00	
	(2) อาคารเก็บของ 1	3.65	227.31	
	(3) อาคารห้อง MDB	3.20	63.25	
	(4) ศาลพระเจ้าตากสิน	4.10	22.43	

ตารางที่ 2.6.2-3 รายละเอียดการดำเนินโครงการเปรียบเทียบกับกฎกระทรวงฉบับที่ 31 (พ.ศ.2534) ออกตามความในพระราชบัญญัติควบคุมอาคาร พ.ศ. 2522

ข้อกำหนดกฎกระทรวงฉบับที่ 31 (พ.ศ.2534) ฯ	อาคาร/ พื้นที่ตั้งโครงการ	ความสูงอาคาร (เมตร)	ขนาดพื้นที่อาคาร (ตารางเมตร)
ข้อ 1 ในกฎกระทรวงนี้ **"บริเวณที่ 1"** หมายความว่า พื้นที่ในบริเวณที่วัดจากแนวชายฝั่งทะเลเข้าไปในแผ่นดินเป็นระยะ 50 เมตร เริ่มตั้งแต่แนวเขตควบคุมอาคารด้านเหนือที่คลองสลุดไปตามแนวชายฝั่งทะเลอ้อมเขาคุ้งกระเบนและเขาบ่อเตยจนบรรจบแนวเขตควบคุมอาคารด้านตะวันออกที่บริเวณทิศใต้ของเขาชำโขลง **"บริเวณที่ 2"** หมายความว่า พื้นที่ในบริเวณที่วัดจากแนวเขตบริเวณที่ 1 ออกไปอีกเป็นระยะ 150 เมตร ตลอดแนว **"บริเวณที่ 3"** หมายความว่า พื้นที่ในบริเวณที่วัดจากแนวเขตบริเวณที่ 2 ออกไปอีกเป็นระยะ 300 เมตร ตลอดแนว ทั้งนี้ ตามแผนที่ท้ายกฎกระทรวงนี้	- จากการตรวจสอบระวางโฉนดที่ดินของโครงการ พบว่า พื้นที่บริเวณด้านทิศใต้ของโครงการมีแนวเขตที่ดินติดกับแนวชายฝั่งทะเล (หาดเจ้าหลาว) -พื้นที่โครงการตั้งอยู่ใน **"บริเวณที่ 1" "บริเวณที่ 2" และ"บริเวณที่ 3"** (**รูปที่ 2.6.2-1**)		
ข้อ 2 ให้กำหนดพื้นที่ในตำบลคลองขุด อำเภอท่าใหม่ จังหวัดจันทบุรี ภายในบริเวณแนวเขตตามแผนที่ท้ายกฎกระทรวงนี้ เป็นบริเวณห้ามก่อสร้างอาคารชนิดและประเภทดังต่อไปนี้ **(ก) ภายในบริเวณที่ 1 ห้ามมิให้บุคคลใดก่อสร้างอาคารอื่นใด เว้นแต่** **(1) อาคารเดี่ยวชั้นเดียวที่มีความสูงไม่เกิน 6 เมตร พื้นที่อาคารรวมกันไม่เกิน 75 ตารางเมตร และมีที่ว่างโดยรอบอาคารไม่น้อยกว่าร้อยละ 75 ของที่ดินที่ขออนุญาตก่อสร้างอาคารนั้น**	- โครงการ นิวแทรเวิลบีช รีสอร์ท ตั้งอยู่ที่ถนนเฉลิมบูรพาชลทิต ตำบลคลองขุด อำเภอท่าใหม่ จังหวัดจันทบุรี - อาคารภายในโครงการที่อยู่ใน **บริเวณที่ 1** (พิจารณาเฉพาะอาคารที่ก่อสร้างหลังข้อกำหนดกฎกระทรวงฉบับที่ 31 (พ.ศ. 2534) ฯ ประกาศบังคับใช้) (**รูปที่ 2.6.2-2**) ได้แก่ 1. ร้านอาหาร 2. ศาลาพักผ่อน จำนวน 2 หลัง	 3.40 3.00	 74.86 47.88

ตารางที่ 2.6.2-3 (ต่อ) รายละเอียดการดำเนินโครงการเปรียบเทียบกับกฎกระทรวงฉบับที่ 31 (พ.ศ.2534 ออกตามความในพระราชบัญญัติควบคุมอาคาร พ.ศ. 2522

ข้อกำหนดกฎกระทรวงฉบับที่ 31 (พ.ศ.2534) ฯ	อาคาร/ พื้นที่ตั้งโครงการ	ความสูง (เมตร)	ขนาดพื้นที่อาคาร (ตารางเมตร)
(2) เขื่อน ทางหรือท่อระบายน้ำ รั้วหรือกำแพงที่มีความสูงไม่เกิน 1 เมตร ประตู และสะพานที่ไม่ได้สร้างลงสู่ทะเล (3) ท่าเทียบเรือ อาคารหรือสถานที่ของทางราชการ	- ในบริเวณที่ 1 โครงการมีที่ว่างโดยรอบอาคารร้อยละ 80.04 ของที่ดินที่ขออนุญาตก่อสร้างอาคาร ซึ่งไม่น้อยกว่าร้อยละ 75 ดังนั้นเป็นไปตามข้อกำหนดกฎกระทรวงฉบับที่ 31 (พ.ศ.2534) ฯ	ดังนั้น อาคารดังกล่าวมีความสูงไม่เกิน 6 เมตร ตามข้อกำหนดกฎกระทรวงฉบับที่ 31 (พ.ศ.2534) ฯ	อาคารดังกล่าว มีพื้นที่อาคารรวมกันไม่เกิน 75 ตารางเมตร/หลัง ตามข้อกำหนดกฎกระทรวงฉบับที่ 31 (พ.ศ.2534) ฯ
(ข) ภายในบริเวณที่ 2 ห้ามมิให้บุคคลใดก่อสร้างอาคารดังต่อไปนี้ **(1) อาคารที่มีความสูงเกิน 12 เมตร** (2) โรงงานทุกประเภท เว้นแต่โรงงานที่ประกอบกิจการโดยไม่ก่อเหตุรำคาญตามกฎหมายว่าด้วยการสาธารณสุขหรือไม่เป็นมลพิษต่อชุมชนหรือสิ่งแวดล้อมและมีพื้นที่ทุกชั้นในหลังเดียวกันหรือหลายหลังรวมกันไม่เกิน 100 ตารางเมตร (3) โรงมหรสพตามกฎหมายว่าด้วยการป้องกันภยันตรายอันเกิดแต่การเล่นมหรสพ (4) สถานีขนส่งตามกฎหมายว่าด้วยการขนส่งทางบก (5) อาคารเลี้ยงสัตว์ทุกชนิดที่มีพื้นที่ทุกชั้นในหลังเดียวกันหรือหลายหลังรวมกันเกิน 10 ตารางเมตร **(6) อาคารขนาดใหญ่ที่มีพื้นที่รวมกันทุกชั้นหรือชั้นหนึ่งชั้นใดในหลังเดียวกันเกิน 2,000 ตารางเมตร** (7) ตลาดที่มีพื้นที่ทุกชั้นในหลังเดียวกันหรือหลายหลังรวมกันเกิน 300 ตารางเมตร หรือตลาดที่มีระยะห่างจากตลาดอื่นน้อยกว่า 50 เมตร	- อาคารโครงการตั้งอยู่ **บริเวณที่ 2** (พิจารณาเฉพาะอาคารที่ก่อสร้างหลังข้อกำหนดกฎกระทรวงฉบับที่ 31 (พ.ศ.2534) ฯ ประกาศบังคับใช้) ได้แก่ 1. อาคาร C (อาคารโรงแรม) 2. อาคารห้องอาหาร 3. อาคารเก็บของ 2 4. อาคารห้องครัว 5. อาคารซักรีด 6. อาคารพักมูลฝอยรวม 7. อาคารเก็บอุปกรณ์การเกษตร 8. อาคารห้องเครื่องกำเนิดไฟฟ้าสำรอง 9. ป้อม รปภ.	3.40 6.10 3.20 3.30 3.20 2.70 2.60 2.15 3.00 ดังนั้นความสูงของแต่ละอาคารมีความสูงไม่เกิน 12 เมตร ตามข้อกำหนดกฎกระทรวงฉบับที่ 31 (พ.ศ.2534) ฯ	150.00 1,370.20 52.80 144.92 73.56 30.24 19.84 26.00 34.12 ดังนั้นพื้นที่อาคารรวมกันทุกชั้นของแต่ละอาคารมีขนาดไม่เกิน 2,000 ตารางเมตร /หลัง จึงไม่จัดเป็นอาคารขนาดใหญ่ และทุกอาคารก่อสร้างด้วยวัสดุที่ถาวร

ตารางที่ 2.6.2-3 (ต่อ) รายละเอียดการดำเนินโครงการเปรียบเทียบกับกฎกระทรวงฉบับที่ 31 (พ.ศ.2534 ออกตามความในพระราชบัญญัติควบคุมอาคาร พ.ศ. 2522

ข้อกำหนดกฎกระทรวงฉบับที่ 31 (พ.ศ.2534) ฯ	อาคาร/ พื้นที่ตั้งโครงการ	ความสูง (เมตร)	ขนาดพื้นที่อาคาร (ตารางเมตร)
(8) สถานที่บรรจุก๊าซ สถานที่เก็บก๊าซ และสถานีบริการตามกฎหมายว่าด้วยการบรรจุก๊าซปิโตรเลียมเหลว (9) สถานีบริการน้ำมันเชื้อเพลิงตามกฎหมายว่าด้วยการเก็บรักษาน้ำมันเชื้อเพลิง (10) สถานพยาบาลที่มีเตียงสำหรับผู้ป่วยค้างคืนเกิน 5 เตียง (11) ศาสนสถานและสถานศึกษา (12) ป้ายหรือสิ่งที่สร้างขึ้นสำหรับติดตั้งป้ายทุกชนิดเว้นแต่ป้ายบอกชื่อสถานที่ที่มีความสูงไม่เกิน 12 เมตร (13) อาคารที่สร้างด้วยวัสดุไม่ถาวรหรือไม่ทนไฟเป็นส่วนใหญ่ เว้นแต่เป็นอาคารประเภทบ้านเดี่ยวชั้นเดียวที่มีความสูงไม่เกิน 6 เมตร และต้องมีระยะห่างจากอาคารอื่นโดยรอบไม่น้อยกว่า 5 เมตร (14) เพิงหรือแผงลอย **(15) อาคารที่มีที่ว่างในที่ดินแปลงที่ก่อสร้างอาคารน้อยกว่าร้อยละ 50 ของที่ดินที่ขออนุญาตก่อสร้างอาคารนั้น** (16) ห้องแถวหรือตึกแถว (17) ฌาปนสถานตามกฎหมายว่าด้วยการควบคุมสุสานและฌาปนสถาน (18) อาคารเก็บสินค้า อาคารหรือส่วนหนึ่งส่วนใดของอาคารที่มีลักษณะในทำนองเดียวกันที่ใช้เป็นที่เก็บ พัก หรือขนถ่ายสินค้าหรือสิ่งของเพื่อประโยชน์ทางการค้าหรืออุตสาหกรรม ที่มีพื้นที่อาคารรวมกันเกิน 100 ตารางเมตร (19) โรงกำจัดมูลฝอย	- บริเวณที่ 2 โครงการมีที่ว่างโดยรอบอาคารร้อยละ 57.07 ของที่ดินที่ขออนุญาตก่อสร้างอาคาร ซึ่งไม่น้อยกว่าร้อยละ 50 ดังนั้น เป็นไปตามข้อกำหนดกฎกระทรวงฉบับที่ 31 (พ.ศ.2534) ฯ		

ตารางที่ 2.6.2-3 (ต่อ) รายละเอียดการดำเนินโครงการเปรียบเทียบกับกฎกระทรวงฉบับที่ 31 (พ.ศ.2534 ออกตามความในพระราชบัญญัติควบคุมอาคาร พ.ศ. 2522

ข้อกำหนดกฎกระทรวงฉบับที่ 31 (พ.ศ.2534) ฯ	อาคาร/ พื้นที่ตั้งโครงการ	ความสูง (เมตร)	ขนาดพื้นที่อาคาร (ตารางเมตร)
(ค) ภายในบริเวณที่ 3 ห้ามมิให้บุคคลใดก่อสร้างอาคารดังต่อไปนี้ (1) อาคารตาม (ข) (2) และ (5) (2) อาคาร (ข) (18) ที่มีพื้นที่ทุกชั้นในหลังเดียวกันหรือหลายหลังรวมกันเกิน 200 ตารางเมตร **(3) อาคารที่มีที่ว่างในที่ดินแปลงที่ก่อสร้างอาคารน้อยกว่าร้อยละ 30 ของที่ดินที่ขออนุญาตก่อสร้างอาคารนั้น** การวัดความสูงให้วัดจากระดับพื้นดินถึงส่วนที่สูงที่สุดของอาคาร	- อาคารโครงการตั้งอยู่**บริเวณที่ 3** (พิจารณาเฉพาะอาคารที่ก่อสร้างหลังข้อกำหนดกฎกระทรวงฉบับที่ 31 (พ.ศ.2534) ฯ ประกาศบังคับใช้) ได้แก่ 1. อาคาร D (อาคารโรงแรม) 2. อาคารเก็บของ 1 3. อาคารห้อง MDB 4. ศาลพระเจ้าตากสิน - บริเวณที่ 3 โครงการ มีที่ว่างโดยรอบอาคารร้อยละ 69.85 ของที่ดิน ซึ่งไม่น้อยกว่าร้อยละ 30 ดังนั้น เป็นไปตามข้อกำหนดกฎกระทรวง ฯ	 <

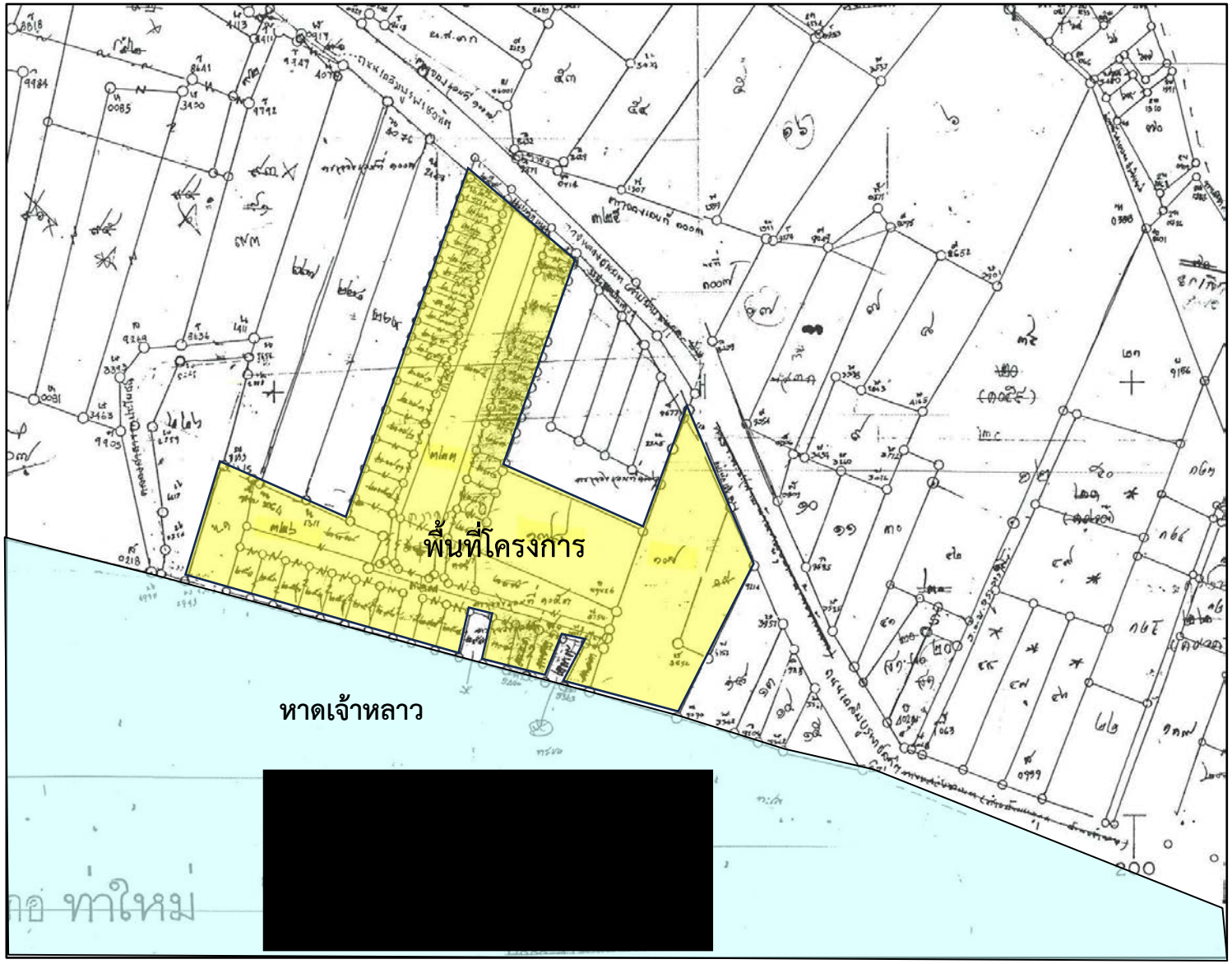

รูปที่ 2.6.2-1	ผังระวางโฉนดที่ดินโครงการ

ที่มา : สำนักงานที่ดินจังหวัดจันทบุรี สาขาท่าใหม่, 2567

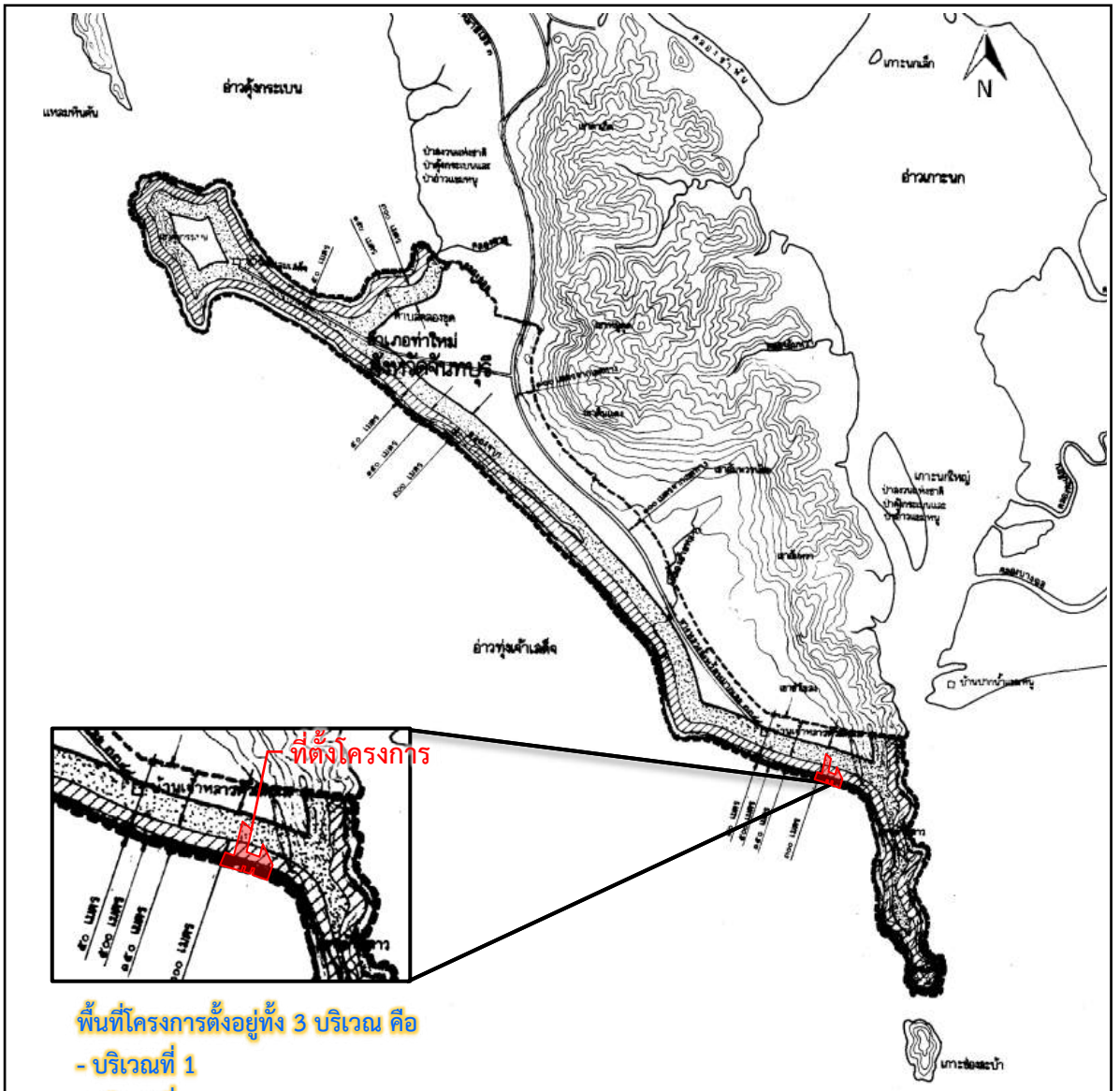

รูปที่ 2.6.2-2	ที่ตั้งโครงการในแผนที่ท้ายกฎกระทรวง ฉบับที่ 31 (พ.ศ. 2534) ออกตามความในพระราชบัญญัติควบคุมอาคาร พ.ศ. 2522

ที่มา : สำนักงานโยธาธิการจังหวัดจันทบุรี, 2534

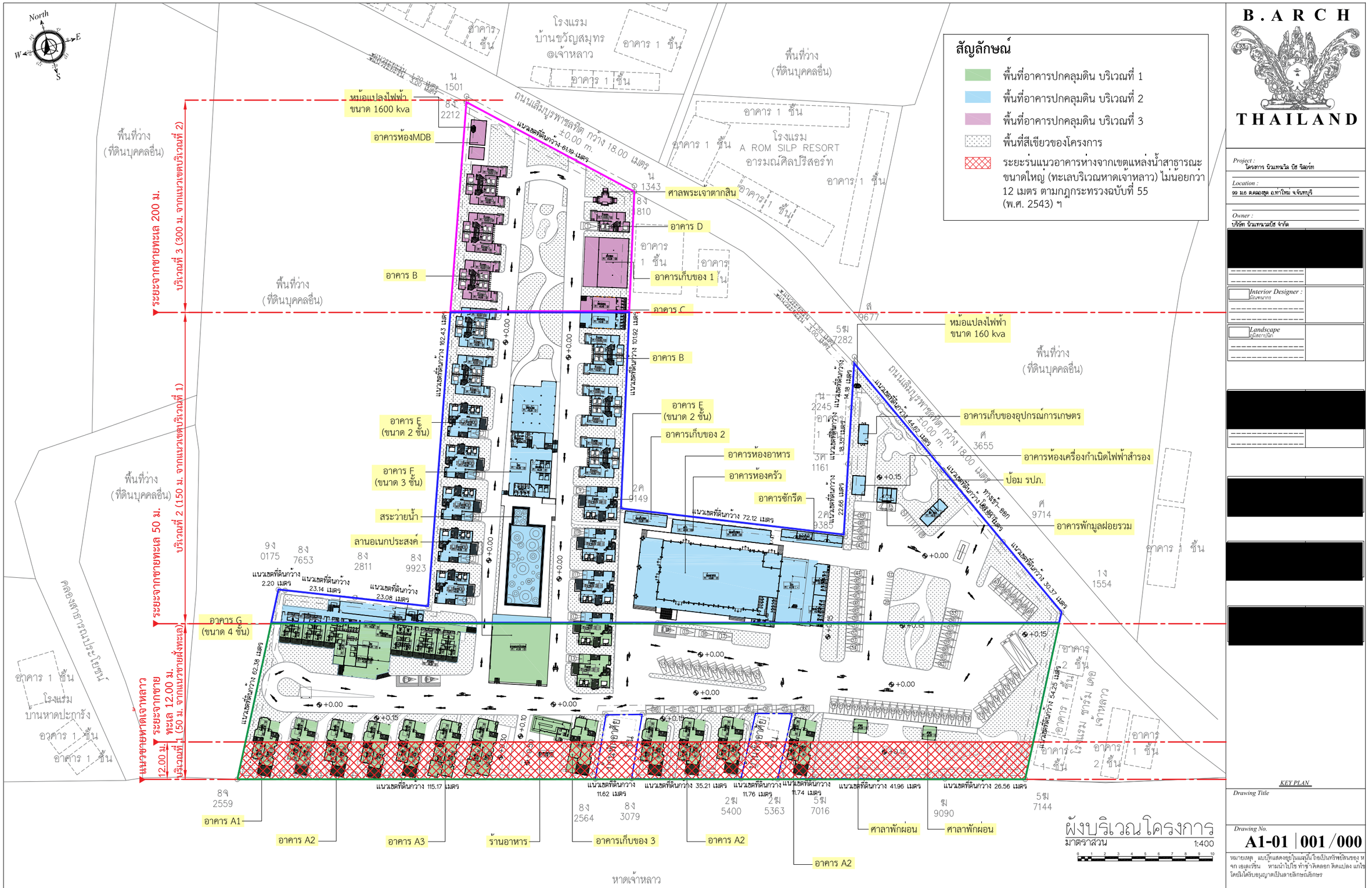

B.ARCH THAILAND

Project : โครงการ นิวแทรเวิล บีช รีสอร์ท
Location : 99 ม.6 ต.คลองขุด อ.ท่าใหม่ จ.จันทบุรี
Owner : บริษัท นิวแทรเวลบีช จำกัด
Interior Designer :
Landscape

KEY PLAN

Drawing Title: ผังบริเวณโครงการ
มาตราส่วน 1:400

Drawing No. A1-01 | 001 / 000

หมายเหตุ แบบนี้แสดงอยู่ในแผ่นนี้ถือเป็นทรัพย์สินของ บ จก เอลเวชั่น ห้ามนำไปใช้ ทำซ้ำ คัดลอก ดัดแปลง แก้ไข โดยมิได้รับอนุญาตเป็นลายลักษณ์อักษร

ALL DESIGN ARE THE PROPERTY OF AND ELEVATION40 CANNOT BE USED WITHOUT THEIR WRITTEN PERMISSION
DO NOT SCALE DRAWINGS ALL MEASUREMENTS MUST BE CHECKED AT THE SITE BY CONTRACTION

รูปที่ 2.6.2-3 แผนผังแสดงระยะห่างของโครงการจากแนวชายฝั่งทะเลตามข้อกำหนดกฎกระทรวงฉบับที่ 31 (พ.ศ.2534) ออกตามความในพระราชบัญญัติควบคุมอาคาร พ.ศ. 2522

2) ความสูงอาคาร ตามกฎกระทรวงฉบับที่ 55 (พ.ศ. 2543) ออกตามความในพระราชบัญญัติควบคุมอาคาร พ.ศ. 2522

จากกฎกระทรวงฉบับที่ 55 (พ.ศ. 2543) ฯ

ข้อ 44 ความสูงของอาคารไม่ว่าจากจุดหนึ่งจุดใด ต้องไม่เกินสองเท่าของระยะราบวัดจากจุดนั้นไปตั้งฉากกับแนวเขตด้านตรงข้ามของถนนสาธารณะที่อยู่ใกล้อาคารนั้นสุด

ความสูงของอาคารให้วัดแนวดิ่งจากระดับถนนหรือระดับพื้นดินที่ก่อสร้างขึ้นไปถึงส่วนของอาคารที่สูงที่สุด สำหรับอาคารทรงจั่วหรือปั้นหยาให้วัดถึงยอดผนังของชั้นสูงสุด

<u>รายละเอียดโครงการ</u>

พื้นที่โครงการด้านทิศเหนือตั้งอยู่ติดกับถนนเฉลิมบูรพาชลทิต (ทางหลวงชนบท สายรย.4036) มีเขตทางกว้าง 18.00 เมตร โดยอาคารโครงการที่อยู่ติดกับถนนเฉลิมบูรพาชลทิต มี 3 อาคาร ได้แก่

- ป้อมยามรักษาความปลอดภัย (รปภ.) ขนาด 1 ชั้น
- ศาลพระเจ้าตากสิน ขนาด 1 ชั้น
- อาคารห้อง MDB ขนาด 1 ชั้น

อาคารดังกล่าวได้มีการก่อสร้างหลังกฎกระทรวงฉบับที่ 55 (พ.ศ. 2543) ฯ ประกาศบังคับใช้ ดังนั้นเมื่อพิจารณาความสูงของอาคารดังกล่าวโดยวัดแนวดิ่งจากระดับถนนในโครงการหรือระดับพื้นดินที่ก่อสร้างถึงยอดผนังของชั้นสูงสุด เปรียบเทียบกับแนวระยะถอยร่น (Set Back Line) ตามข้อกำหนดกฎกระทรวงฉบับที่ 55 (พ.ศ. 2543) ฯ แสดงดัง**ตารางที่ 2.6.2-4**

ดังนั้นเมื่อพิจารณาความสูงของอาคารเปรียบเทียบกับแนวระยะถอยร่น (Set Back Line) (แสดงดัง**รูปที่ 2.6.2-4 ถึง รูปที่ 2.6.2-5**) พบว่าความสูงของอาคารโครงการที่อยู่ติดกับถนนเฉลิมบูรพาชลทิตทางด้านทิศเหนือของโครงการมีความสอดคล้องกับข้อกำหนดกฎกระทรวงฉบับที่ 55 (พ.ศ. 2543) ออกตามความในพระราชบัญญัติควบคุมอาคาร พ.ศ. 2522

ตารางที่ 2.6.2-4 รายละเอียดความสูงและระยะร่นอาคารในโครงการเปรียบเทียบกับกฎกระทรวงฉบับที่ 55 (พ.ศ. 2543) ออกตามความในพระราชบัญญัติควบคุมอาคาร

ข้อกำหนดกฎกระทรวงฉบับที่ 55 (พ.ศ. 2543) ฯ	ถนนสาธารณะที่อยู่ใกล้อาคารในโครงการ	อาคารโครงการ	ระยะร่นอาคารจากเขตที่ดิน (เมตร)	2 เท่าของระยะร่นอาคาร (เมตร)	ความสูงอาคาร (เมตร)
หมวด 4 แนวอาคารและระยะต่างๆ ของอาคาร **ข้อ 44** ความสูงของอาคารไม่ว่าจากจุดหนึ่งจุดใด ต้องไม่เกินสองเท่าของระยะราบวัดจากจุดนั้นไปตั้งฉากกับแนวเขตด้านตรงข้ามของถนนสาธารณะที่อยู่ใกล้อาคารนั้นสุด ความสูงของอาคารให้วัดแนวดิ่งจากระดับถนนหรือระดับพื้นดินที่ก่อสร้างขึ้นไปถึงส่วนของอาคารที่สูงที่สุด สำหรับอาคารทรงจั่วหรือปั้นหยาให้วัดถึงยอดผนังของชั้นสูงสุด ในกรณีที่อาคารนั้นมีสิ่งที่สร้างขึ้นอย่างอื่นเป็นอาคารตามกฎหมายว่าด้วยการควบคุมอาคารตั้งอยู่บนหลังคา ดาดฟ้า หรือส่วนหนึ่งส่วนใดของอาคารด้วย ไม่ต้องนำความสูงของสิ่งที่สร้างขึ้นอย่างอื่นนั้น มาคิดรวมเป็นความสูงของอาคาร	- ด้านทิศเหนือของโครงการติดกับถนนเฉลิมบูรพาชลทิต มีความกว้างเขตทาง 18 เมตร	- ป้อมยามรักษาความปลอดภัย (รปภ.) - ศาลพระเจ้าตากสิน - อาคารห้อง MDB	6.44 3.50 2.32	(6.44+18.00) X 2 = 48.88 (3.50+18.00) X 2 = 43.00 (2.32+18.00) X 2 = 40.64	3.00 เมตร (ไม่เกิน 48.88 ม.) 4.10 เมตร (ไม่เกิน 43.00 ม.) 3.20 เมตร (ไม่เกิน 40.64 ม.)

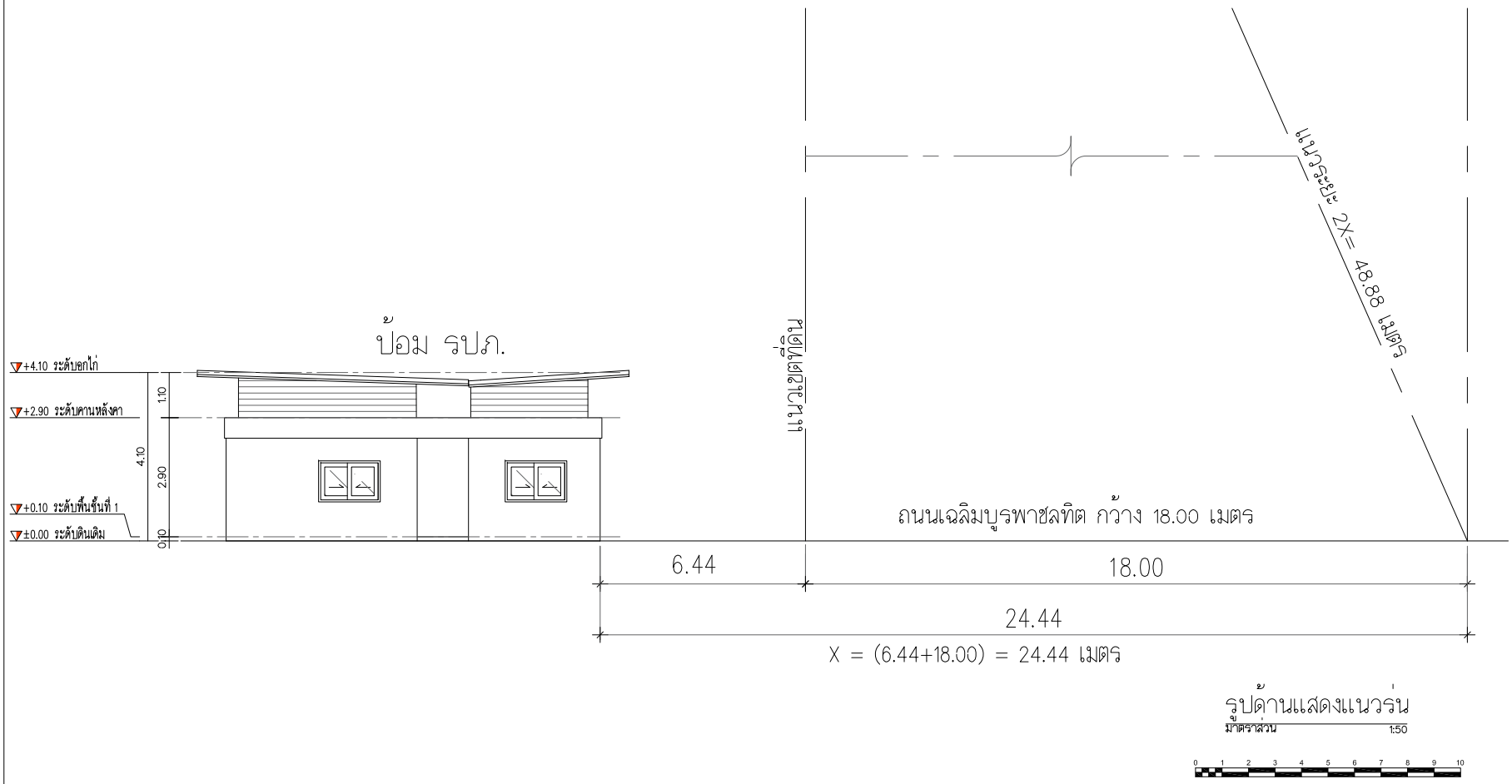

รูปที่ 2.6.2-4 รูปด้านแสดง Set Back Line ของป้อมยามรักษาความปลอดภัย (รปภ.) จากถนนเฉลิมบูรพาชลทิต (ด้านทิศเหนือของโครงการ)

B.ARCH THAILAND

Project : โครงการ นิวแทรเวิล บีช รีสอร์ท
Location : 99 หมู่ 8 ตำบลสนุก อำเภอท่าใหม่ จังหวัดจันทบุรี
Owner : บริษัท นิวแทรเวิลบีช จำกัด
Interior Designer :
Landscape
Mechanical Engineer
KEY PLAN
Drawing Title
Drawing No. /000

หมายเหตุ แบบนี้ได้แสดงอยู่ในแบบนี้ ถือเป็นทรัพย์สินของ ห้าม เผยแพร่ หรือนำไปใช้ ทำซ้ำ คัดลอก ดัดแปลง แก้ไข โดยไม่ได้รับอนุญาตเป็นลายลักษณ์อักษร

ALL DESIGN ARE THE PROPERTY OF AND ELEVATION40 CANNOT BE USED WITHOUT THEIR WRITTEN PERMISSION
DO NOT SCALE DRAWINGS ALL MEASUREMENTS MUST BE CHECKED AT THE SITE BY CONTRACTION

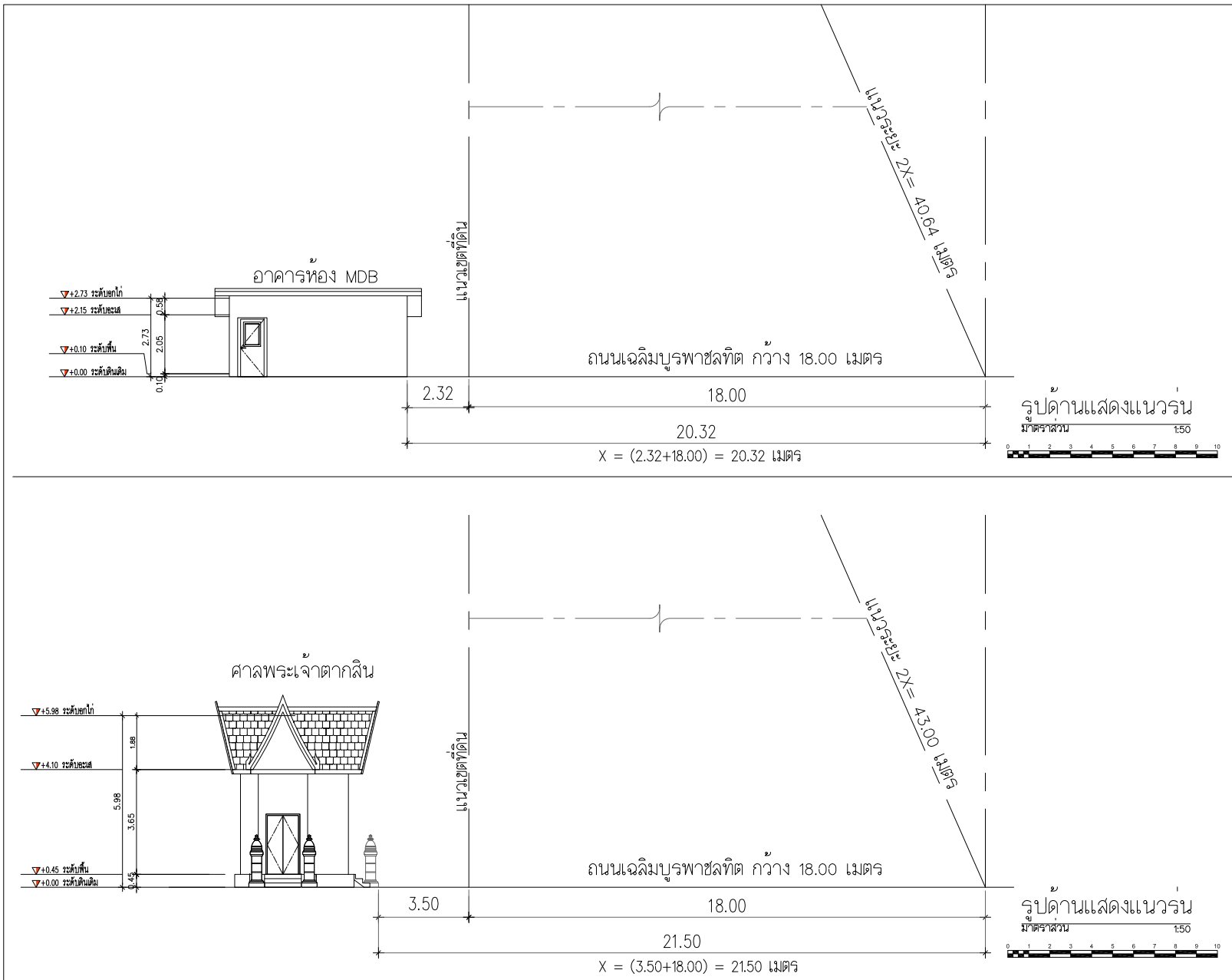

รูปที่ 2.6.2-5 รูปด้านแสดง Set Back Line ของอาคารห้อง MDB และ ศาลพระเจ้าตากสิน จากถนนเฉลิมบูรพาชลทิต (ด้านทิศเหนือของโครงการ)

B.ARCH
THAILAND

Project : โครงการ นิวแทรเวิล บีช รีสอร์ท
Location : 99 หมู่ 8 ตำบลสุขุม อำเภอท่าใหม่ จังหวัดจันทบุรี
Owner : บริษัท นิวแทรเวิลบีช จำกัด
Interior Designer :
Landscape Designer :
Mechanical Engineer
KEY PLAN
Drawing Title
Drawing No. /000

หมายเหตุ แบบนี้ที่แสดงอยู่ในแบบนี้ นี้จะเป็นกรรมสิทธิ์ของ หากมีการนำไปใช้ ทำซ้ำ คัดลอก ดัดแปลง แก้ไข โดยไม่ได้รับอนุญาตเป็นลายลักษณ์อักษร

ALL DESIGN ARE THE PROPERTY OF AND ELEVATION40 CANNOT BE USED WITHOUT THEIR WRITTEN PERMISSION
DO NOT SCALE DRAWINGS ALL MEASUREMENTS MUST BE CHECKED AT THE SITE BY CONTRACTION

3) แนวอาคารและระยะต่างๆ

เนื่องจากอาคารภายในโครงการแต่ละอาคารได้มีการก่อสร้างในช่วงเวลาที่แตกต่างกัน จากภาพถ่ายดาวเทียมของกรมแผนที่ทหารเมื่อปี พ.ศ. 2533 ปรากฏสภาพมีการก่อสร้างอาคารภายในโครงการเกิดขึ้นแล้วบางอาคาร ดังนี้

1) อาคารที่ก่อสร้างในช่วงปี พ.ศ. 2533 (ดังแสดงใน**รูปที่ 2.6.1-1**) ได้แก่
- อาคาร A1 (อาคารโรงแรม ขนาด 1 ชั้น) จำนวน 1 อาคาร
- อาคาร A2 (อาคารโรงแรม ขนาด 1 ชั้น) จำนวน 8 อาคาร
- อาคาร A3 (อาคารโรงแรม ขนาด 1 ชั้น) จำนวน 2 อาคาร
- อาคาร B (อาคารโรงแรม ขนาด 1 ชั้น) จำนวน 8 อาคาร
- อาคาร E (อาคารโรงแรม ขนาด 2 ชั้น) จำนวน 1 อาคาร
- อาคาร F (อาคารโรงแรม ขนาด 3 ชั้น) จำนวน 1 อาคาร
- อาคาร G (อาคารโรงแรม ขนาด 4 ชั้น) จำนวน 1 อาคาร
- อาคารเก็บของ 3 จำนวน 1 อาคาร
- สระว่ายน้ำ

2) อาคารที่ก่อสร้างหลังช่วงปี พ.ศ. 2533 ได้แก่
- อาคาร C (อาคารโรงแรม ขนาด 1 ชั้น) จำนวน 1 อาคาร
- อาคาร D (อาคารโรงแรม ขนาด 1 ชั้น) จำนวน 1 อาคาร
- อาคารประกอบอื่นๆ ขนาด 1 ชั้น ได้แก่ ร้านอาหาร, อาคารห้องอาหาร, อาคารห้องครัว, อาคารพักมูลฝอยรวม, อาคารซักรีด, อาคารเก็บของ 1, อาคารเก็บของ 2, อาคารเก็บอุปกรณ์การเกษตร, อาคารห้องเครื่องกำเนิดไฟฟ้าสำรอง, อาคารห้องMDB, ศาลาพักผ่อน, ป้อม รปภ. และศาลพระเจ้าตากสิน

จากข้อมูลข้างต้นจะเห็นได้ว่า อาคารโรงแรม A1, A2, A3, B, E, F, G และอาคารเก็บของ 3 และสระว่ายน้ำ เป็นอาคารที่เกิดขึ้นก่อนกฎกระทรวงฉบับที่ 55 (พ.ศ. 2543) ออกตามความในพระราชบัญญัติควบคุมอาคาร พ.ศ. 2522 ประกาศบังคับใช้

ดังนั้น อาคารโครงการที่เกิดขึ้นหลังช่วงปี พ.ศ. 2533 ซึ่งเป็นอาคารที่มีการก่อสร้างขึ้นหลังกฎกระทรวงฉบับที่ 55 (พ.ศ. 2543) ฯ ประกาศบังคับใช้ ได้แก่
- อาคาร C (อาคารโรงแรม ขนาด 1 ชั้น)
- อาคาร D (อาคารโรงแรม ขนาด 1 ชั้น)
- อาคารประกอบอื่นๆ ขนาด 1 ชั้น ได้แก่ ร้านอาหาร, อาคารห้องอาหาร, อาคารห้องครัว, อาคารซักรีด, อาคารเก็บของ 1, อาคารเก็บของ 2, อาคารเก็บอุปกรณ์การเกษตร, อาคารห้องเครื่องกำเนิดไฟฟ้าสำรอง, อาคารห้องMDB, ศาลาพักผ่อน, ป้อม รปภ. และศาลพระเจ้าตากสิน

รวมถึงที่จะก่อสร้างขึ้นใหม่คือ อาคารพักมูลฝอยรวม โครงการพิจารณาให้มีความสอดคล้องกับกฎกระทรวงฉบับที่ 55 (พ.ศ. 2543) ออกตามความในพระราชบัญญัติควบคุมอาคาร พ.ศ. 2522 ดังนี้

3.1) ระยะถอยร่นอาคารจากแนวเขตที่ดิน

จากกฎกระทรวงฉบับที่ 55 (พ.ศ. 2543) ออกตามความในพระราชบัญญัติควบคุมอาคาร พ.ศ. 2522

ข้อ 42 อาคารที่ก่อสร้างหรือดัดแปลงใกล้แหล่งน้ำสาธารณะ เช่น แม่น้ำ คู คลอง สำราง หรือลำกระโดง ถ้าแหล่งน้ำสาธารณะนั้นมีความกว้างน้อยกว่า 10 เมตร ต้องร่นแนวอาคารให้ห่างจากเขตแหล่งน้ำสาธารณะนั้นไม่น้อยกว่า 3 เมตร แต่ถ้าแหล่งน้ำสาธารณะนั้นมีความกว้างตั้งแต่ 10 เมตรขึ้นไป ต้องร่นอาคารให้ห่างจากเขตแหล่งน้ำสาธารณะนั้นไม่น้อยกว่า 6 เมตร

สำหรับอาคารที่ก่อสร้างหรือดัดแปลงใกล้แหล่งน้ำสาธารณะขนาดใหญ่ เช่น บึง ทะเลสาบ หรือ**ทะเล ต้องร่นแนวอาคารให้ห่างจากเขตแหล่งน้ำสาธารณะนั้นไม่น้อยกว่า 12 เมตร**

ทั้งนี้ เว้นแต่ สะพาน เขื่อน รั้ว ท่อระบายน้ำ ท่าเรือ ป้าย อู่เรือ คานเรือ หรือที่ว่างที่ใช้เป็นที่จอดรถไม่ต้องร่นแนวอาคาร

ข้อ 50 ผนังของอาคารที่มีหน้าต่าง ประตู ช่องระบายอากาศหรือช่องแสงหรือระเบียงของอาคารต้องมีระยะห่างจากแนวเขตที่ดิน ดังนี้

(1) อาคารที่มีความสูงไม่เกิน 9 เมตร ผนังหรือระเบียงต้องอยู่ห่างเขตที่ดินไม่น้อยกว่า 2 เมตร

(2) อาคารที่มีความสูงเกิน 9 เมตร แต่ไม่ถึง 23 เมตร ผนังหรือระเบียงต้องอยู่ห่างเขตที่ดินไม่น้อยกว่า 3 เมตร

ผนังของอาคารที่อยู่ห่างเขตที่ดินน้อยกว่าตามที่กำหนดไว้ใน (1) หรือ (2) ต้องอยู่ห่างจากเขตที่ดินไม่น้อยกว่า 50 เซนติเมตร เว้นแต่จะก่อสร้างชิดเขตที่ดินและอาคารดังกล่าวจะก่อสร้างได้สูงไม่เกิน 15 เมตร ผนังของอาคารที่อยู่ชิดเขตที่ดินหรือห่างจากเขตที่ดินน้อยกว่าที่ระบุไว้ใน (1) หรือ (2) ต้องก่อสร้างเป็นผนังทึบ และดาดฟ้าของอาคารด้านนั้นให้ทำผนังทึบสูงจากดาดฟ้าไม่น้อยกว่า 1.80 เมตร ในกรณีก่อสร้างชิดเขตที่ดินต้องได้รับความยินยอมเป็นหนังสือจากเจ้าของที่ดินข้างเคียงด้านนั้นด้วย

ดังนั้น อาคารโรงแรม ได้แก่ อาคาร C (ขนาด 1 ชั้น), อาคาร D (ขนาด 1 ชั้น) และอาคารประกอบอื่นๆ (ขนาด 1 ชั้น) ได้แก่ ร้านอาหาร, อาคารห้องอาหาร, อาคารห้องครัว, อาคารซักรีด, อาคารเก็บของ 1, อาคารเก็บของ 2, อาคารเก็บอุปกรณ์การเกษตร, อาคารห้องเครื่องกำเนิดไฟฟ้าสำรอง, อาคารห้องMDB, ศาลาพักผ่อน, ป้อม รปภ. และศาลพระเจ้าตากสิน ที่มีการก่อสร้างขึ้น

หลังกฎกระทรวง ฉบับที่ 55 (พ.ศ.2543) ฯ ประกาศบังคับใช้ โครงการได้ออกแบบให้แนวอาคารและระยะต่างๆ มีความสอดคล้องกับกฎกระทรวง ฉบับที่ 55 (พ.ศ.2543) ออกตามความในพระราชบัญญัติควบคุมอาคาร พ.ศ. 2522 แสดงดัง**ตารางที่ 2.6.2-5** และแสดงดัง**รูปที่ 2.6.2-6**

ตารางที่ 2.6.2-5 แนวอาคารและระยะต่างๆ ของโครงการตามข้อกำหนดกฎกระทรวงฉบับที่ 55 (พ.ศ. 2543) ออกตามความในพระราชบัญญัติควบคุมอาคาร พ.ศ. 2522

ข้อกำหนดกฎกระทรวงฉบับที่ 55 ฯ	รายละเอียดการออกแบบโครงการ
ข้อ 42 อาคารที่ก่อสร้างหรือดัดแปลงใกล้แหล่งน้ำสาธารณะ เช่น แม่น้ำ คู คลอง สำราง หรือลำกระโดง ถ้าแหล่งน้ำสาธารณะนั้นมีความกว้างน้อยกว่า 10 เมตร ต้องร่นแนวอาคารให้ห่างจากเขตแหล่งน้ำสาธารณะนั้นไม่น้อยกว่า 3 เมตร แต่ถ้าแหล่งน้ำสาธารณะนั้นมีความกว้างตั้งแต่ 10 เมตรขึ้นไป ต้องร่นอาคารให้ห่างจากเขตแหล่งน้ำสาธารณะนั้นไม่น้อยกว่า 6 เมตร **สำหรับอาคารที่ก่อสร้างหรือดัดแปลงใกล้แหล่งน้ำสาธารณะขนาดใหญ่ เช่น บึง ทะเลสาบ หรือทะเล ต้องร่นแนวอาคารให้ห่างจากเขตแหล่งน้ำสาธารณะนั้นไม่น้อยกว่า 12 เมตร** ทั้งนี้ เว้นแต่ สะพาน เขื่อน รั้ว ท่อระบายน้ำ ท่าเรือ ป้าย อู่เรือ คานเรือ หรือที่ว่างที่ใช้เป็นที่จอดรถไม่ต้องร่นอาคาร	พื้นที่โครงการ**ด้านทิศใต้**มีเขตที่ดินอยู่ติดกับ**ทะเล** (หาดเจ้าหลาว) ซึ่งเป็นแหล่งน้ำสาธารณะขนาดใหญ่ ทั้งนี้ อาคารโครงการที่อยู่ใกล้กับทะเลมากที่สุด (ไม่นับอาคารที่เกิดขึ้นก่อนกฎกระทรวงฉบับที่ 55 (พ.ศ. 2543) ฯ ประกาศบังคับใช้) คือ ร้านอาหาร - ระยะร่นแนวอาคารบริเวณนอกสุดของ**ร้านอาหาร** ถึง**แนวเขตทะเล** เท่ากับ 12.00 เมตร ซึ่งไม่น้อยกว่า 12.00 เมตร **(รูปที่ 2.6.2-6)**
ข้อ 50 ผนังของอาคารที่มีหน้าต่าง ประตู ช่องระบายอากาศหรือช่องแสง หรือระเบียงของอาคารต้องมีระยะห่างจากแนวเขตที่ดิน ดังนี้ (1) อาคารที่มีความสูงไม่เกิน 9 เมตรผนังหรือระเบียงต้องอยู่ห่างเขตที่ดินไม่น้อยกว่า 2 เมตร (2) อาคารที่มีความสูงเกิน 9 เมตร แต่ไม่ถึง 23 เมตร ผนังหรือระเบียงต้องอยู่ห่างเขตที่ดินไม่น้อยกว่า 3 เมตร **ผนังของอาคารที่อยู่ห่างเขตที่ดินน้อยกว่าตามที่กำหนดไว้ใน (1) หรือ (2) ต้องอยู่ห่างจากเขตที่ดินไม่น้อยกว่า 50 เซนติเมตร** เว้นแต่จะก่อสร้างชิดเขตที่ดิน และอาคารดังกล่าวจะก่อสร้างได้สูงไม่เกิน 15 เมตร ผนังของอาคารที่อยู่ชิดเขตที่ดินหรือห่างจากเขตที่ดินน้อยกว่าที่ระบุไว้ใน (1) หรือ (2) ต้องก่อสร้างเป็นผนังทึบสูงจากดาดฟ้าไม่น้อยกว่า 1.80 เมตร ในกรณีก่อสร้าง	โครงการได้จัดให้มีระยะถอยร่นอาคารจากแนวเขตที่ดินโครงการ (ช่วงที่แคบที่สุดจากแนวผนังถึงแนวเขตที่ดิน) มีรายละเอียดดังนี้ **(รูปที่ 2.6.2-6)** **1. ทิศเหนือ** : อาคารที่อยู่ใกล้แนวเขตที่ดิน คือ อาคารซักรีดและอาคารเก็บของ 2 ซึ่งจากการตรวจสอบ ผังบริเวณ พบว่าแนวผนังอาคารเป็นผนังทึบอยู่ห่างจาก เขตที่ดิน (จุดที่แคบที่สุด) เท่ากับ 0.50 เมตร (ไม่น้อยกว่า 50 เซนติเมตร) **2. ทิศตะวันออก** : อาคารที่อยู่ใกล้แนวเขตที่ดิน คือ ศาลาพักผ่อน ซึ่งจากการตรวจสอบผังบริเวณพบว่าเป็นอาคารที่ไม่มีผนัง อยู่ห่างจากเขตที่ดิน (จุดที่แคบที่สุด) เท่ากับ 31.55 เมตร (ไม่น้อยกว่า 50 เซนติเมตร)

ข้อกำหนดกฎกระทรวงฉบับที่ 55 ฯ	รายละเอียดการออกแบบโครงการ
ชิดเขตที่ดินต้องได้รับความยินยอมเป็นหนังสือจากเจ้าของที่ดินข้างเคียงด้านนั้นด้วย	**3. ทิศตะวันตก** : อาคารที่อยู่ใกล้แนวเขตที่ดิน คือ อาคารห้อง MDB ซึ่งจากการตรวจสอบผังบริเวณพบว่าแนวผนังอาคารเป็นผนังทึบอยู่ห่างจากเขตที่ดิน (จุดที่แคบที่สุด) เท่ากับ 2.00 เมตร (ไม่น้อยกว่า50 เซนติเมตร)

ทั้งนี้ บริเวณแนวเขตที่ดินด้านทิศใต้ของโครงการตลอดแนวติดกับหาดเจ้าหลาว โดยลักษณะทางกายภาพปัจจุบันที่ติดกับหาดเจ้าหลาวแบ่งเป็น 2 โซนดังนี้

1. โซนฝั่งตะวันตก มีลักษณะเป็นตำแหน่งอาคารต่างๆ ติดกับเขื่อนกันคลื่นทะเล ซึ่งอาคารต่าง ๆ ส่วนใหญ่มีมาก่อนปี พ.ศ.2533 ไม่ได้กำหนดระยะร่นอาคารจากทะเลไว้ มีเพียงอาคารร้านอาหารที่ก่อสร้างภายใต้กฎกระทรวงฉบับที่ 55 ออกตามความในพระราชบัญญัติควบคุมอาคาร พ.ศ. 2522 ประกาศบังคับใช้ ซึ่งโครงการจะแก้ไขแนวระยะร่นอาคารร้านอาหาร โดยการรื้อหลังคาบางส่วนของอาคารร้านอาหารออก เพื่อให้มีระยะร่นแนวอาคารจากเขตที่ดิน อย่างน้อย 12.00 เมตร ตามที่กฎหมายดังกล่าวกำหนด (ดัง**รูปที่ 2.6.2-3** และ **รูปที่ 2.6.2-6**)

2. โซนฝั่งตะวันออก มีลักษณะเป็นสนามหญ้า (ไม่มีอาคาร) ติดกับชายหาดเจ้าหลาวที่มีลักษณะค่อนข้างกลมกลืนไปกับบริเวณชายหาด ทั้งนี้ เนื่องจากโครงการไม่มีแนวรั้วของโครงการที่ชัดเจน (ดู**รูปที่ 2.6.2-7**) ดังนั้นเพื่อแสดงแนวเขตที่ดินโครงการว่าไม่ได้มีการรุกล้ำแนวชายหาด โครงการจะดำเนินการจัดทำรั้วตามแนวเขตที่ดินของโครงการให้ชัดเจน ดังแสดงตำแหน่งและรูปแบบแนวรั้วต้นไม้บริเวณด้านหน้าหาดโซนทิศตะวันออกของโครงการดัง**รูปที่ 2.6.2-8**

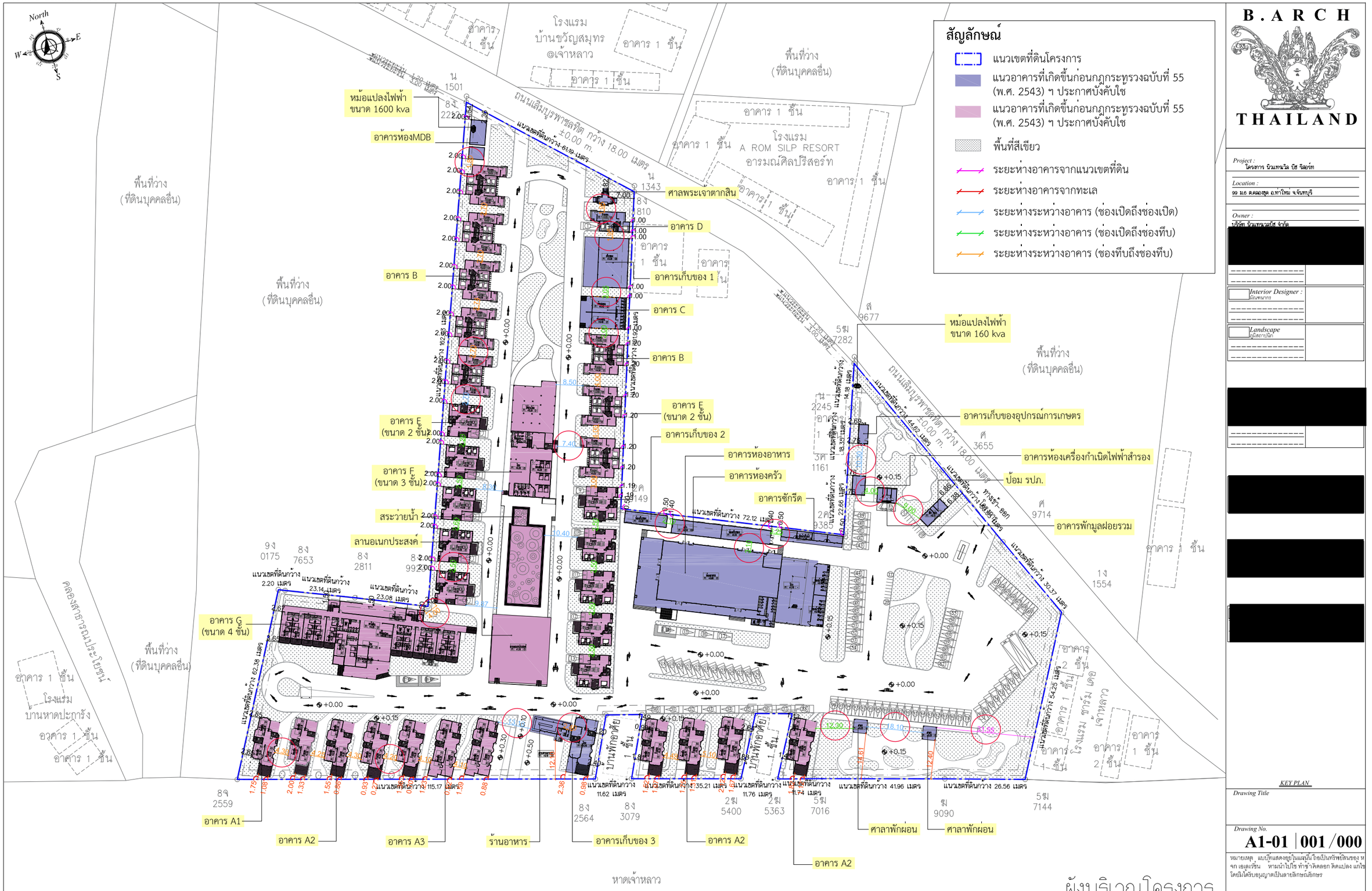

รูปที่ 2.6.2-6 ผังบริเวณแสดงระยะถอยร่นอาคารจากแนวเขตที่ดินโครงการ ระยะร่นจากทะเล และระยะห่างระหว่างอาคารภายในโครงการ

B.ARCH THAILAND

Project : โครงการ นิวแทรเวิล บีช รีสอร์ท
Location : 99 ม.6 ต.คลองขุด อ.ท่าใหม่ จ.จันทบุรี
Owner : บริษัท นิวแทรเวลบีช จำกัด
Interior Designer :
Landscape

KEY PLAN

Drawing Title

ผังบริเวณโครงการ
มาตราส่วน 1:400

Drawing No. A1-01 | 001 / 000

หมายเหตุ แบบนี้ได้แสดงอยู่ในแผ่นนี้เป็นทรัพย์สินของ บ จก เอเลเวชั่น ห้ามนำไปใช้ ทำซ้ำ ดัดแปลง ติดแปลง แก้ไข โดยมิได้รับอนุญาตเป็นลายลักษณ์อักษร

ALL DESIGN ARE THE PROPERTY OF AND ELEVATION40 CANNOT BE USED WITHOUT THEIR WRITTEN PERMISSION
DO NOT SCALE DRAWINGS ALL MEASUREMENTS MUST BE CHECKED AT THE SITE BY CONTRACTION

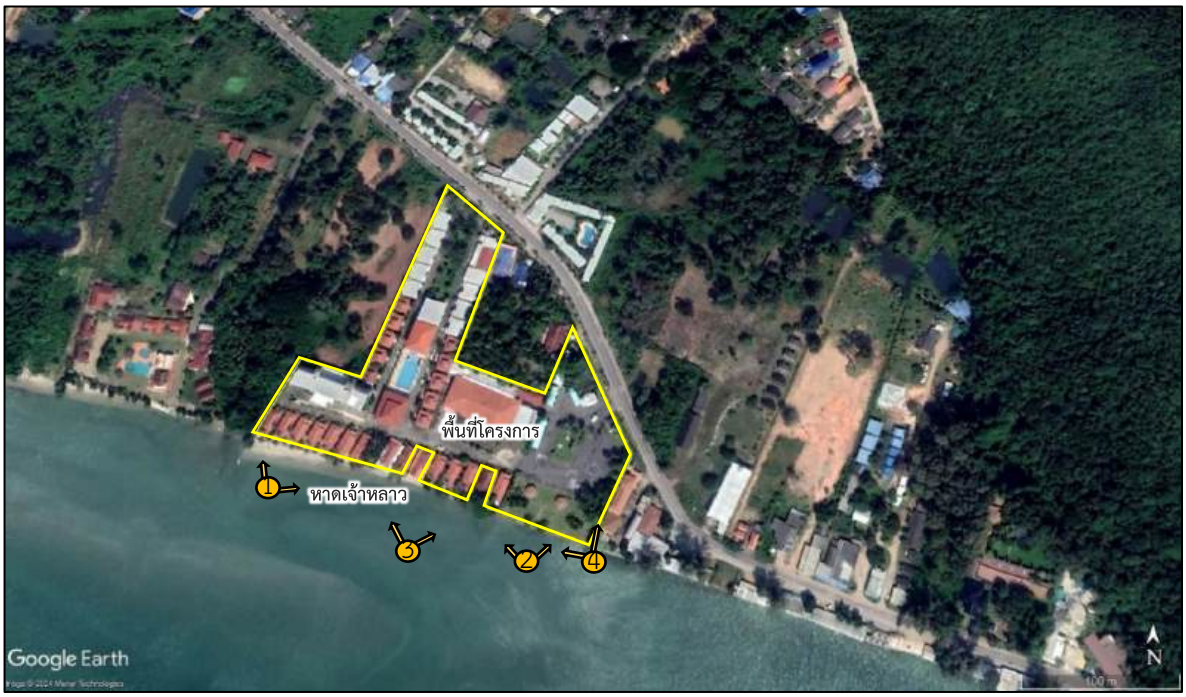

สัญลักษณ์

พื้นที่โครงการ มุมมองภาพถ่าย เขตแนวที่ดิน









รูปที่ 2.6.2-7	ภาพถ่ายสภาพปัจจุบันบริเวณชายเจ้าหลาวที่ติดกับพื้นที่โครงการ

ที่มา : ภาพถ่ายดาวเทียม Google Earth, 2567 และภาพถ่ายโดย บริษัท เนเชอรัล โอเปอเรชั่น จำกัด เมื่อวันที่ 19 ตุลาคม, 2567

สัญลักษณ์

แนวเขตที่ดินโครงการ

พื้นที่ไม่นำมาคิดเป็นพื้นที่สีเขียว ที่น้อยกว่า 1.0 เมตร

ตารางแสดง : การจัดพื้นที่ไม้พุ่ม/ไม้คลุมดินในโครงการพื้นที่สีเขียว

สัญลักษณ์	ชื่อ/ชื่อวิทยาศาสตร์	จำนวน (ตรม.)	สัญลักษณ์	ชื่อ/ชื่อวิทยาศาสตร์	จำนวน (ตรม.)
	ต้นแก้ว *Murraya paniculata (L.) Jack*	141.2		ต้นมะพร้าว *Cocos nucifera L.*	49.35
	ต้นสนแผง *Platycladus orientalis*	31.12		ต้นหมากเหลือง *Dypsis lutescens*	35.3
	ต้นอินทนิล *Lagerstroemia macrocarpa*	20.92		ต้นปาล์มหางกระรอก *Normanbya*	28.24
	ต้นโมก *Wrightia religiosa Benth. ex Kurz*	174.29		ต้นปาล์มจีน *Livistona chinensis*	754.35
	ทองอุไร *Tecoma stans (L.) Kunth*	12.00		ต้นตาลฟ้า *Bismarckia nobilis*	33.00
	บานบุรี *Allamanda cathartica L*	69.00		ต้นตาลโตนด *Borassus flabellifer L*	57.20
	จันผา *Dracaena loureiri Gagnep*	21.12		TOTAL	7,875.77
	หญ้ามาเลเซีย *Zoysia matrella Merrill.*	6,670.88			

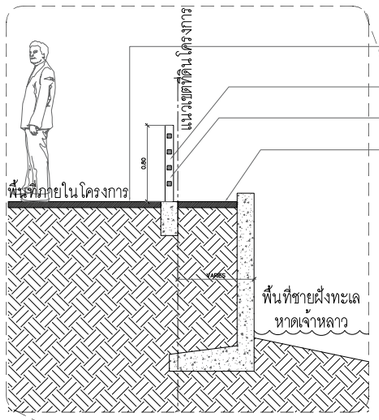

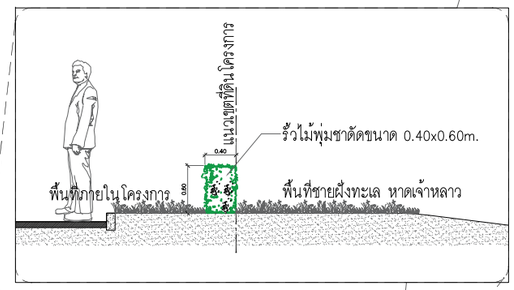

ผังไม้พุ่มในโครงการ
มาตราส่วน 1:400

0 1 2 3 4 5 6 7 8 9 10

รูปที่ 2.6.2-8 ผังแสดงแนวเขตที่ดินของพื้นที่โครงการ และตำแหน่งจัดทำแนวรั้วของโครงการ

B.ARCH THAILAND

Project : โรงแรม นิวแทรเวลบีช โฮเทล แอนด์ รีสอร์ท
Location : 99 ม.6 ต.คลองสูด อ.ท่าใหม่ จ.จันทบุรี
Owner : [redacted]
Interior Designer : [redacted]
Landscape [redacted]

KEY PLAN

Drawing Title

Drawing No. A1-01 | 001/000

หมายเหตุ แบบนี้แสดงอยู่ในแผ่นนี้ถือเป็นทรัพย์สินของ บ จก เอลเวชั่น ห้ามนำไปใช้ ทำซ้ำดัดลอก ดัดแปลง แก้ไข โดยมิได้รับอนุญาตเป็นลายลักษณ์อักษร

ALL DESIGN ARE THE PROPERTY OF AND ELEVATION40 CANNOT BE USED WITHOUT THEIR WRITTEN PERMISSION
DO NOT SCALE DRAWINGS ALL MEASUREMENTS MUST BE CHECKED AT THE SITE BY CONTRACTION

3.2) ระยะห่างระหว่างอาคารในโครงการ

กฎกระทรวงฉบับที่ 55 (พ.ศ. 2543) ออกตามความในพระราชบัญญัติควบคุมอาคาร พ.ศ. 2522

ข้อ 48 การก่อสร้างอาคารในที่ดินเจ้าของเดียวกัน ให้เป็นไปตามหลักเกณฑ์ ดังต่อไปนี้

(1) ผนังของอาคารด้านที่มีหน้าต่าง ประตู ช่องระบายอากาศหรือช่องแสง หรือระเบียงของอาคารต้องมีระยะห่างจากผนังของอาคารอื่นด้านที่มีหน้าต่าง ประตู ช่องระบายอากาศหรือช่องแสงหรือระเบียงของอาคาร ดังต่อไปนี้

(ก) อาคารที่มีความสูงไม่เกิน 9 เมตร ผนังหรือระเบียงของอาคารต้องอยู่ห่างจากผนังหรือระเบียงของอาคารอื่นที่มีความสูงไม่เกิน 9 เมตร ไม่น้อยกว่า 4 เมตร

(ข) อาคารที่มีความสูงไม่เกิน 9 เมตร ผนังหรือระเบียงของอาคารต้องอยู่ห่างจากผนังหรือระเบียงของอาคารอื่นที่มีความสูงเกิน 9 เมตร แต่ไม่ถึง 23 เมตร ไม่น้อยกว่า 5 เมตร

(ค) อาคารที่มีความสูงเกิน 9 เมตร แต่ไม่ถึง 23 เมตร ผนังหรือระเบียงของอาคารต้องอยู่ห่างจากผนังหรือระเบียงของอาคารอื่นที่มีความสูงเกิน 9 เมตร แต่ไม่ถึง 23 เมตร ไม่น้อยกว่า 6 เมตร

(2) ผนังของอาคารด้านที่เป็นผนังทึบต้องมีระยะห่างจากผนังของอาคารอื่นด้านที่มีหน้าต่าง ประตู ช่องระบายอากาศหรือช่องแสง หรือระเบียงของอาคาร ดังต่อไปนี้

(ก) อาคารที่มีความสูงไม่เกิน 15 เมตร ผนังของอาคารต้องอยู่ห่างจากผนังหรือระเบียงของอาคารอื่นที่มีความสูงไม่เกิน 9 เมตร ไม่น้อยกว่า 2 เมตร

(ข) อาคารที่มีความสูงไม่เกิน 15 เมตร ผนังของอาคารต้องอยู่ห่างจากผนังหรือระเบียงของอาคารอื่นที่มีความสูงเกิน 9 เมตร แต่ไม่ถึง 23 เมตร ไม่น้อยกว่า 3 เมตร

(ค) อาคารที่มีความสูงเกิน 15 เมตร แต่ไม่ถึง 23 เมตร ผนังของอาคารต้องอยู่ห่างจากผนังหรือระเบียงของอาคารอื่นที่มีความสูงไม่เกิน 9 เมตร ไม่น้อยกว่า 2.50 เมตร

(ง) อาคารที่มีความสูงเกิน 15 เมตร แต่ไม่ถึง 23 เมตร ผนังของอาคารต้องอยู่ห่างจากผนังหรือระเบียงของอาคารอื่นที่มีความสูงเกิน 9 เมตร แต่ไม่ถึง 23 เมตร ไม่น้อยกว่า 3.50 เมตร

(3) ผนังของอาคารที่มีความสูงเกิน 15 เมตร แต่ไม่ถึง 23 เมตร ด้านที่เป็นผนังทึบต้องอยู่ห่างจากผนังของอาคารอื่นที่มีความสูงเกิน 15 เมตร แต่ไม่ถึง 23 เมตร ด้านที่เป็นผนังทึบไม่น้อยกว่า 1 เมตร

สำหรับอาคารที่มีลักษณะตาม (2) และ (3) ผนังของดาดฟ้าของอาคารด้านที่อยู่ใกล้กับอาคารอื่นให้ทำการก่อสร้างเป็นผนังทึบสูงจากพื้นดาดฟ้าไม่น้อยกว่า 1.80 เมตร

รายละเอียดระยะห่างระหว่างอาคารในที่ดินเจ้าของเดียวกัน และความสอดคล้องกับกฎกระทรวงฉบับที่ 55 (พ.ศ. 2543) ออกตามความในพระราชบัญญัติควบคุมอาคาร พ.ศ. 2522 แสดงดัง **ตารางที่ 2.6.2-6 และดูรูปที่ 2.6.2-6**

ตารางที่ 2.6.2-6 ระยะห่างระหว่างอาคารในที่ดินเจ้าของเดียวกันของโครงการ ตามข้อกำหนดกฎกระทรวงฉบับที่ 55 (พ.ศ. 2543) ออกตามความในพระราชบัญญัติควบคุมอาคาร พ.ศ. 2522

ข้อกำหนดกฎกระทรวงฉบับที่ 55 ฯ	อาคารโครงการ	ลักษณะผนังอาคาร	ระยะห่างระหว่างอาคาร (เมตร)
ข้อ 48 การก่อสร้างอาคารในที่ดินเจ้าของเดียวกัน ให้เป็นไปตามหลักเกณฑ์ ดังต่อไปนี้	- อาคาร A1 (สูง 3.50 เมตร) กับ อาคาร A2 (สูง 3.80 เมตร)	ผนังเปิดกับผนังเปิด	4.30 เมตร (ไม่น้อย 4.00 ม.)
	- อาคาร A2 (สูง 3.80 เมตร) กับ อาคาร A3 (สูง 3.80 เมตร)	ผนังเปิดกับผนังเปิด	4.10 เมตร (ไม่น้อย 4.00 ม.)
(1) ผนังของอาคารด้านที่มีหน้าต่าง ประตู ช่องระบายอากาศหรือช่องแสง หรือระเบียงของอาคารต้องมีระยะห่างจากผนังของอาคารอื่นด้านที่มีหน้าต่าง ประตู ช่องระบายอากาศหรือช่องแสง หรือระเบียงของอาคาร ดังต่อไปนี้	- อาคาร A2 (สูง 3.80 เมตร) กับ อาคาร A2 (สูง 3.80 เมตร)	ผนังเปิดกับผนังเปิด	4.20 เมตร (ไม่น้อย 4.00 ม.)
	- อาคาร A3 (สูง 3.80 เมตร) กับ ร้านอาหาร (สูง 3.40 เมตร)	ผนังทึบกับผนังเปิด	13.10 เมตร (ไม่น้อย 2.00 ม.)
	- ร้านอาหาร (สูง 3.40 เมตร) กับ อาคารเก็บของ 3 (สูง 3.20 เมตร)	ผนังทึบกับผนังทึบ	2.40 เมตร (ไม่น้อย 1.00 ม.)
	- อาคาร G (สูง 13.10 เมตร) กับ อาคาร E (สูง 6.00 เมตร)	ผนังทึบกับผนังทึบ	4.00 เมตร (ไม่น้อย 1.00 ม.)
	- อาคาร E (สูง 6.00 เมตร) กับ อาคาร E (สูง 6.00 เมตร)	ผนังเปิดกับผนังทึบ	2.50 เมตร (ไม่น้อย 2.00 ม.)
(ก) อาคารที่มีความสูงไม่เกิน 9 เมตร ผนังหรือระเบียงของอาคารต้องอยู่ห่างจากผนังหรือระเบียงของอาคารอื่นที่มีความสูงไม่เกิน 9 เมตร ไม่น้อยกว่า 4 เมตร	- อาคาร E (สูง 6.00 เมตร) กับ อาคาร B (สูง 3.20 เมตร)	ผนังเปิดกับผนังทึบ	2.70 เมตร (ไม่น้อย 2.00 ม.)
	- อาคาร B (สูง 3.20 เมตร) กับ อาคาร F (สูง 9.60 เมตร)	ผนังเปิดกับผนังเปิด	7.40 เมตร (ไม่น้อย 4.00 ม.)
	- อาคาร B (สูง 3.20 เมตร) กับ อาคาร B (สูง 3.20 เมตร)	ผนังทึบกับผนังทึบ	2.70 เมตร (ไม่น้อย 1.00 ม.)
	- อาคาร B (สูง 3.20 เมตร) กับ อาคาร C (สูง 3.40 เมตร)	ผนังทึบกับผนังเปิด	2.00 เมตร (ไม่น้อย 2.00 ม.)
(ข) อาคารที่มีความสูงไม่เกิน 9 เมตร ผนังหรือระเบียงของอาคารต้องอยู่ห่างจากผนังหรือระเบียงของอาคารอื่นที่มีความสูงเกิน 9 เมตร แต่ไม่ถึง 23 เมตร ไม่น้อยกว่า 5 เมตร	- อาคาร C (สูง 3.40 เมตร) กับ อาคารเก็บของ 1 (สูง 3.65 เมตร)	ผนังเปิดกับผนังทึบ	3.05 เมตร (ไม่น้อย 2.00 ม.)
	- อาคารเก็บของ 1 (สูง 3.65 เมตร) กับ อาคาร D (สูง 3.60 เมตร)	ผนังทึบกับผนังทึบ	1.95 เมตร (ไม่น้อย 1.00 ม.)
(ค) อาคารที่มีความสูงเกิน 9 เมตร แต่ไม่ถึง 23 เมตร ผนังหรือระเบียงของอาคารต้องอยู่ห่างจากผนังหรือระเบียงของอาคารอื่นที่มีความสูงเกิน 9 เมตร แต่ไม่ถึง 23 เมตรไม่น้อยกว่า 6 เมตร	- อาคาร D (สูง 3.60 เมตร) กับ ศาลพระเจ้าตากสิน (สูง 4.10 เมตร)	ผนังทึบกับผนังทึบ	1.95 เมตร (ไม่น้อย 1.00 ม.)
	- อาคารห้อง MBD (สูง 3.20 เมตร) กับ อาคาร B (สูง 3.20 เมตร)	ผนังทึบกับผนังทึบ	1.80 เมตร (ไม่น้อย 1.00 ม.)

ข้อกำหนดกฎกระทรวงฉบับที่ 55 ฯ และที่แก้ไขเพิ่มเติมโดยกฎกระทรวง ฉบับที่ 61 ฯ	อาคาร	ลักษณะผนังอาคาร	ระยะห่างระหว่างอาคาร (เมตร)
(2) ผนังของอาคารด้านที่เป็นผนังทึบต้องมีระยะห่างจากผนังของอาคารอื่นด้านที่มีหน้าต่าง ประตู ช่องระบายอากาศหรือช่องแสง หรือระเบียงของอาคาร ดังต่อไปนี้	- อาคาร A2 (สูง 3.80 เมตร) กับ ศาลาพักผ่อน (สูง 3.00 เมตร)	ผนังปิดกับผนังเปิด	12.30 เมตร (ไม่น้อย 2.00 ม.)
(ก) อาคารที่มีความสูงไม่เกิน 15 เมตร ผนังของอาคารต้องอยู่ห่างจากผนังหรือระเบียงของอาคารอื่นที่มีความสูงไม่เกิน 9 เมตร ไม่น้อยกว่า 2 เมตร	- ศาลาพักผ่อน (สูง 3.00 เมตร) กับ ศาลาพักผ่อน (สูง 3.00 เมตร)	ผนังเปิดกับผนังเปิด	18.10 เมตร (ไม่น้อย 4.00 ม.)
	- อาคารเก็บของ 2 (สูง 3.20 เมตร) กับ อาคารห้องครัว (สูง 3.30 เมตร)	ผนังปิดกับผนังเปิด	2.10 เมตร (ไม่น้อย 2.00 ม.)
	- อาคารห้องอาหาร (สูง 6.10 เมตร) กับ อาคารห้องครัว (สูง 3.30 เมตร)	ผนังเปิดกับผนังเปิด	3.10 เมตร (ไม่น้อย 4.00 ม.)
	- อาคารห้องครัว (สูง 3.30 เมตร) กับ อาคารซักรีด (สูง 3.20 เมตร)	ผนังเปิดกับผนังทึบ	3.25 เมตร (ไม่น้อย 2.00 ม.)
(ข) อาคารที่มีความสูงไม่เกิน 15 เมตร ผนังของอาคารต้องอยู่ห่างจากผนังหรือระเบียงของอาคารอื่นที่มีความสูงเกิน 9 เมตร แต่ไม่ถึง 23 เมตร ไม่น้อยกว่า 3 เมตร	- อาคารห้องเครื่องกำเนิดไฟฟ้าสำรอง (สูง 2.15 เมตร) กับ อาคารเก็บอุปกรณ์การเกษตร (สูง 2.60 เมตร)	ผนังเปิดกับผนังเปิด	10.30 เมตร (ไม่น้อย 4.00 ม.)
	- อาคารห้องเครื่องกำเนิดไฟฟ้าสำรอง (สูง 2.15 เมตร) กับ อาคารพักมูลฝอยรวม (สูง 2.70 เมตร)	ผนังเปิดกับผนังทึบ	4.00 เมตร (ไม่น้อย 2.00 ม.)
(ค) อาคารที่มีความสูงเกิน 15 เมตร แต่ไม่ถึง 23 เมตร ผนังของอาคารต้องอยู่ห่างจากผนังหรือระเบียงของอาคารอื่นที่มีความสูงไม่เกิน 9 เมตร ไม่น้อยกว่า 2.50 เมตร	- อาคารพักมูลฝอยรวม (สูง 2.70 เมตร) กับ ป้อม รปภ. (สูง 3.00 เมตร)	ผนังทึบกับผนังเปิด	9.00 เมตร (ไม่น้อย 2.00 ม.)
(ง) อาคารที่มีความสูงเกิน 15 เมตร แต่ไม่ถึง 23 เมตร ผนังของอาคารต้องอยู่ห่างจากผนังหรือระเบียงของอาคารอื่นที่มีความสูงเกิน 9 เมตร แต่ไม่ถึง 23 เมตร ไม่น้อยกว่า 3.50 เมตร			

ข้อกำหนดกฎกระทรวงฉบับที่ 55 ฯ และที่แก้ไขเพิ่มเติมโดยกฎกระทรวง ฉบับที่ 61 ฯ	อาคาร	ลักษณะผนังอาคาร	ระยะห่างระหว่างอาคาร (เมตร)
(3) ผนังของอาคารที่มีความสูงเกิน 15 เมตร แต่ไม่ถึง 23 เมตร ด้านที่เป็นผนังทึบต้องอยู่ห่างจากผนังของอาคารอื่นที่มีความสูงเกิน 15 เมตร แต่ไม่ถึง 23 เมตร ด้านที่เป็นผนังทึบไม่น้อยกว่า 1 เมตร สำหรับอาคารที่มีลักษณะตาม (2) และ (3) ผนังของดาดฟ้าของอาคารด้านที่อยู่ใกล้กับอาคารอื่นให้ทำการก่อสร้างเป็นผนังทึบสูงจากพื้นดาดฟ้าไม่น้อยกว่า 1.80 เมตร			

หมายเหตุ : อาคารโรงแรม ได้แก่ อาคาร A1, A2, A3, B, E, F และ G และอาคารประกอบอื่น ๆ ได้แก่ อาคารเก็บของ 3 และสระว่ายน้ำ เป็นอาคารที่เกิดขึ้นก่อนกฎกระทรวงฉบับที่ 55 (พ.ศ. 2543) ออกตามความในพระราชบัญญัติควบคุมอาคาร พ.ศ. 2522 ประกาศบังคับใช้

4) ช่องทางเดินในอาคาร

อาคารโรงแรมของโครงการที่มีการก่อสร้างในช่วงปี พ.ศ. 2533 ได้แก่ อาคาร A1 (ขนาด 1 ชั้น), อาคาร A2 (ขนาด 1 ชั้น), อาคาร A3 (ขนาด 1 ชั้น), อาคาร B (ขนาด 1 ชั้น), อาคาร E (ขนาด 2 ชั้น), อาคาร F (ขนาด 3 ชั้น) และ อาคาร G (ขนาด 4 ชั้น) เป็นอาคารที่เกิดขึ้นก่อนกฎกระทรวง ฉบับที่ 55 (พ.ศ. 2543) ออกตามความในพระราชบัญญัติควบคุมอาคาร พ.ศ. 2522 ประกาศบังคับใช้

ทั้งนี้ ผู้ออกแบบได้ออกแบบช่องทางเดินในอาคารแต่ละอาคารดังกล่าว ให้ทางเดินในอาคารมีความกว้าง 1.75-2.00 เมตร (แบบแปลนพื้นแสดงใน**ภาคผนวก ข.**)

สำหรับอาคารโรงแรมที่เกิดขึ้นหลังช่วงปี พ.ศ. 2533 ซึ่งเป็นอาคารที่มีการก่อสร้างขึ้นหลังกฎกระทรวงฉบับที่ 55 (พ.ศ. 2543) ฯ ประกาศบังคับใช้ ได้แก่ อาคาร C (ขนาด 1 ชั้น) และอาคาร D (ขนาด 1 ชั้น) โครงการพิจารณาออกแบบช่องทางเดินในอาคารให้มีความสอดคล้องกับกฎกระทรวง ฉบับที่ 55 (พ.ศ.2543) ออกตามความในพระราชบัญญัติควบคุมอาคาร พ.ศ. 2522 ดังนี้

จากกฎกระทรวงฉบับที่ 55 (พ.ศ.2543) ออกตามความในพระราชบัญญัติควบคุมอาคาร พ.ศ. 2522

ข้อ 21 ระบุว่า ช่องทางเดินในอาคาร ต้องมีความกว้างไม่น้อยกว่าตามที่กำหนดไว้ดังต่อไปนี้

ประเภทอาคาร	ความกว้าง
1. อาคารอยู่อาศัย	1.00 เมตร
2. อาคารอยู่อาศัยรวม หอพักตามกฎหมายว่าด้วยหอพัก สำนักงาน **อาคารสาธารณะ** อาคารพาณิชย์ โรงงาน อาคารพิเศษ	1.50 เมตร

<u>รายละเอียดโครงการ</u>

ผู้ออกแบบโครงการ ได้ออกแบบช่องทางเดินในอาคารแต่ละอาคาร ได้แก่ อาคาร A1, A2, A3, B, C, E, F และ G ให้ทางเดินในอาคารมีความกว้าง 1.65-1.90 เมตร (แบบแปลนพื้นแสดงใน**ภาคผนวก ข.**) ดังนั้นช่องทางเดินในอาคารโครงการจึงมีความสอดคล้องตามที่กฎหมายกำหนด คือ ไม่น้อยกว่า 1.50 เมตร

5) ระยะดิ่งอาคาร

อาคารโรงแรมของโครงการที่มีการก่อสร้างในช่วงปี พ.ศ. 2533 ได้แก่ อาคาร A1 (ขนาด 1 ชั้น), อาคาร A2 (ขนาด 1 ชั้น), อาคาร A3 (ขนาด 1 ชั้น), อาคาร B (ขนาด 1 ชั้น), อาคาร E (ขนาด 2 ชั้น), อาคาร F (ขนาด 3 ชั้น) และ อาคาร G (ขนาด 4 ชั้น) เป็นอาคารที่เกิดขึ้นก่อนกฎกระทรวง ฉบับที่ 55 (พ.ศ. 2543) ออกตามความในพระราชบัญญัติควบคุมอาคาร พ.ศ. 2522 ประกาศบังคับใช้

ทั้งนี้ ผู้ออกแบบได้ออกแบบระยะดิ่งห้องพักโรงแรมแต่ละอาคารดังกล่าว รายละเอียดดังแสดงใน**ตารางที่ 2.6.2-7** นี้ (ดูรูปด้านและรูปตัดอาคารใน**ภาคผนวก ข.** ประกอบ)

ตารางที่ 2.6.2-7 ระยะดิ่งอาคารโรงแรมที่มีการก่อสร้างในช่วงปี พ.ศ. 2533

อาคาร/ชั้น	ประเภทการใช้อาคาร	ระยะดิ่ง
1. อาคาร A1		
ชั้น 1	ห้องพักโรงแรม	มีระยะดิ่งเท่ากับ 3.00 เมตร (ไม่น้อยกว่า 2.60 เมตร)
	ห้องน้ำ	มีระยะดิ่งเท่ากับ 2.40 เมตร (ไม่น้อยกว่า 2.00 เมตร)
2. อาคาร A2		
ชั้น 1	ห้องพักโรงแรม	มีระยะดิ่งเท่ากับ 3.35 เมตร (ไม่น้อยกว่า 2.60 เมตร)
	ห้องน้ำ	มีระยะดิ่งเท่ากับ 2.40 เมตร (ไม่น้อยกว่า 2.00 เมตร)
3. อาคาร A3		
ชั้น 1	ห้องพักโรงแรม	มีระยะดิ่งเท่ากับ 3.35 เมตร (ไม่น้อยกว่า 2.60 เมตร)
	ห้องน้ำ	มีระยะดิ่งเท่ากับ 2.40 เมตร (ไม่น้อยกว่า 2.00 เมตร)
4. อาคาร B		
ชั้น 1	ห้องพักโรงแรม	มีระยะดิ่งเท่ากับ 2.80 เมตร (ไม่น้อยกว่า 2.60 เมตร)
	ห้องน้ำ	มีระยะดิ่งเท่ากับ 2.90 เมตร (ไม่น้อยกว่า 2.00 เมตร)
5. อาคาร E (ขนาด 2 ชั้น)		
ชั้น 1-2	ห้องพักโรงแรม	มีระยะดิ่งเท่ากับ 2.3-2.5 เมตร (ไม่น้อยกว่า 2.60 เมตร)
	ห้องน้ำ	มีระยะดิ่งเท่ากับ 2.60 เมตร (ไม่น้อยกว่า 2.00 เมตร)
6. อาคาร F (ขนาด 3 ชั้น)		
ชั้น 1	ห้องพักโรงแรม	มีระยะดิ่งเท่ากับ 3.00 เมตร (ไม่น้อยกว่า 2.60 เมตร)
	ห้องน้ำ	มีระยะดิ่งเท่ากับ 2.80 เมตร (ไม่น้อยกว่า 2.00 เมตร)
ชั้น 2	ห้องพักโรงแรม	มีระยะดิ่งเท่ากับ 2.70 เมตร (ไม่น้อยกว่า 2.60 เมตร)
	ห้องน้ำ	มีระยะดิ่งเท่ากับ 2.80 เมตร (ไม่น้อยกว่า 2.00 เมตร)
	ร้านกาแฟ	มีระยะดิ่งเท่ากับ 3.00 เมตร (ไม่น้อยกว่า 3.00 เมตร)
	ช่องทางเดินในอาคาร	มีระยะดิ่งเท่ากับ 2.70 เมตร (ไม่น้อยกว่า 2.60 เมตร)

ตารางที่ 2.6.2-7 (ต่อ) ระยะดิ่งอาคารโรงแรมที่มีการก่อสร้างในช่วงปี พ.ศ. 2533

อาคาร/ชั้น	ประเภท การใช้อาคาร	ระยะดิ่ง
7. อาคาร G (ขนาด 4 ชั้น)		
ชั้น 1	ห้องพักโรงแรม	มีระยะดิ่งเท่ากับ 3.00 เมตร (ไม่น้อยกว่า 2.60 เมตร)
	ห้องน้ำ	มีระยะดิ่งเท่ากับ 2.80 เมตร (ไม่น้อยกว่า 2.00 เมตร)
	ช่องทางเดินในอาคาร	มีระยะดิ่งเท่ากับ 3.00 เมตร (ไม่น้อยกว่า 2.60 เมตร)
ชั้น 2	ห้องพักโรงแรม	มีระยะดิ่งเท่ากับ 3.00 เมตร (ไม่น้อยกว่า 2.60 เมตร)
	ห้องน้ำ	มีระยะดิ่งเท่ากับ 2.40 เมตร (ไม่น้อยกว่า 2.00 เมตร)
	ห้องบัญชี	มีระยะดิ่งเท่ากับ 3.00 เมตร (ไม่น้อยกว่า 3.00 เมตร)
	ช่องทางเดินในอาคาร	มีระยะดิ่งเท่ากับ 3.00 เมตร (ไม่น้อยกว่า 2.60 เมตร)
ชั้น 3	ห้องพักโรงแรม	มีระยะดิ่งเท่ากับ 2.90 เมตร (ไม่น้อยกว่า 2.60 เมตร)
	ห้องน้ำ	มีระยะดิ่งเท่ากับ 2.40 เมตร (ไม่น้อยกว่า 2.00 เมตร)
	ช่องทางเดินในอาคาร	มีระยะดิ่งเท่ากับ 2.70 เมตร (ไม่น้อยกว่า 2.60 เมตร)
ชั้น 4	ห้องพักโรงแรม	มีระยะดิ่งเท่ากับ 2.90 เมตร (ไม่น้อยกว่า 2.60 เมตร)
	ห้องน้ำ	มีระยะดิ่งเท่ากับ 2.40 เมตร (ไม่น้อยกว่า 2.00 เมตร)
	ช่องทางเดินในอาคาร	มีระยะดิ่งเท่ากับ 2.70 เมตร (ไม่น้อยกว่า 2.60 เมตร)

สำหรับอาคารโรงแรมที่เกิดขึ้นหลังช่วงปี พ.ศ. 2533 ซึ่งเป็นอาคารที่มีการก่อสร้างขึ้นหลังกฎกระทรวงฉบับที่ 55 (พ.ศ. 2543) ฯ ประกาศบังคับใช้ ได้แก่

- อาคาร C (อาคารโรงแรม ขนาด 1 ชั้น) จำนวน 1 อาคาร
- อาคาร D (อาคารโรงแรม ขนาด 1 ชั้น) จำนวน 1 อาคาร
- อาคารประกอบอื่นๆ ขนาด 1 ชั้น ได้แก่ ร้านอาหาร, อาคารห้องอาหาร, อาคารห้องครัว, อาคารพักมูลฝอยรวม, อาคารซักรีด, อาคารเก็บของ 1, อาคารเก็บของ 2, อาคารเก็บอุปกรณ์การเกษตร, อาคารพักมูลฝอยรวม, อาคารห้องเครื่องกำเนิดไฟฟ้าสำรอง, อาคารห้องMDB, ศาลาพักผ่อน, ป้อม รปภ. และศาลพระเจ้าตากสิน

ดังนั้นอาคารดังกล่าว โครงการพิจารณาออกแบบระยะดิ่งต่าง ๆ ให้มีความสอดคล้องกับกฎกระทรวง ฉบับที่ 55 (พ.ศ.2543) ออกตามความในพระราชบัญญัติควบคุมอาคาร พ.ศ. 2522 ดังนี้

จากกฎกระทรวงฉบับที่ 55 (พ.ศ.2543) ออกตามความในพระราชบัญญัติควบคุมอาคาร พ.ศ. 2522

ข้อ 22 ระบุว่า ห้องหรือส่วนของอาคารที่ใช้ในการทำกิจกรรมต่างๆ ต้องมีระยะดิ่งไม่น้อยกว่าตามที่กำหนดไว้ดังต่อไปนี้

ประเภทการใช้อาคาร	ระยะดิ่ง
1. ห้องที่ใช้เป็นที่พักอาศัย บ้านแถว **ห้องพักโรงแรม** ห้องเรียนนักเรียนอนุบาล ครัวสำหรับอาคารอยู่อาศัย ห้องพักคนไข้พิเศษ ช่องทางเดินในอาคาร	2.60 เมตร
2. ห้องที่ใช้เป็น**สำนักงาน** ห้องเรียน **ห้องอาหาร** ห้องโถงภัตตาคาร โรงงาน	3.00 เมตร
3. ห้องขายสินค้า ห้องประชุม ห้องคนไข้รวม คลังสินค้า โรงครัว ตลาด และอื่นๆ ที่คล้ายกัน	3.50 เมตร
4. ห้องแถว ตึกแถว 4.1 ชั้นล่าง 4.2 ตั้งแต่ชั้นสองขึ้นไป	 3.50 เมตร 3.00 เมตร
5. **ระเบียง**	2.20 เมตร

ระยะดิ่งตามวรรคหนึ่งให้วัดจากพื้นถึงพื้น ในกรณีของชั้นใต้หลังคาให้วัดจากพื้นถึงยอดฝ้าหรือยอดผนังอาคาร และในกรณีของห้องหรือส่วนของอาคารที่อยู่ภายในโครงสร้างของหลังคาให้วัดจากพื้นถึงยอดฝาหรือยอดผนังของห้องหรือส่วนของอาคารดังกล่าวที่ไม่ใช่โครงสร้างของหลังคา

ห้องในอาคารซึ่งมีระยะดิ่งระหว่างพื้นถึงพื้นอีกชั้นหนึ่งตั้งแต่ 5 เมตรขึ้นไป จะทำพื้นชั้นลอยในห้องนั้นก็ได้ โดยพื้นชั้นลอยดังกล่าวนั้นต้องมีเนื้อที่ไม่เกินร้อยละสี่สิบของเนื้อที่ห้อง ระยะดิ่งระหว่างพื้นชั้นลอยถึงพื้นอีกชั้นหนึ่งต้องไม่น้อยกว่า 2.40 เมตร และระยะดิ่งระหว่างพื้นห้องถึงพื้นชั้นลอยต้องไม่น้อยกว่า 2.40 เมตร ด้วย

ห้องน้ำ ห้องส้วม ต้องมีระยะดิ่งระหว่างพื้นถึงเพดานไม่น้อยกว่า 2 เมตร

<u>รายละเอียดโครงการ</u>

ผู้ออกแบบโครงการ ได้มีการออกแบบระยะดิ่งของห้องหรือส่วนของคานที่ใช้ในกิจกรรมต่างๆ ในอาคาร ดังแสดงใน**ตารางที่ 2.6.2-8** นี้ (ดูรูปด้านและรูปตัดอาคารใน**ภาคผนวก ข.** ประกอบ)

ตารางที่ 2.6.2-8 ระยะดิ่งอาคารตามกฎกระทรวงฉบับที่ 55 (พ.ศ.2543) ออกตามความในพระราชบัญญัติควบคุมอาคาร พ.ศ. 2522

อาคาร/ชั้น	ประเภทการใช้อาคาร	ระยะดิ่ง
1. อาคาร C		
ชั้น 1	ห้องพักโรงแรม	มีระยะดิ่งเท่ากับ 2.85 เมตร (มากกว่า 2.60 เมตร)
	ห้องน้ำ	มีระยะดิ่งเท่ากับ 2.70 เมตร (มากกว่า 2.00 เมตร)
2. อาคาร D		
ชั้น 1	ห้องพักโรงแรม	มีระยะดิ่งเท่ากับ 2.80 เมตร (มากกว่า 2.60 เมตร)
	ห้องน้ำ	มีระยะดิ่งเท่ากับ 2.80 เมตร (มากกว่า 2.00 เมตร)
3. อาคารห้องอาหาร		
ชั้น 1	ห้องอาหาร	มีระยะดิ่งเท่ากับ 3.90-4.20 เมตร (มากกว่า 3.00 เมตร)
	ห้องน้ำ	มีระยะดิ่งเท่ากับ 2.20 เมตร (มากกว่า 2.00 เมตร)
4. ร้านอาหาร		
ชั้น 1	ร้านอาหาร	มีระยะดิ่งเท่ากับ 3.00 เมตร (ไม่น้อยกว่า 3.00 เมตร)
	ห้องน้ำ	มีระยะดิ่งเท่ากับ 3.00 เมตร (มากกว่า 2.00 เมตร)

2.6.3 กฎกระทรวงกำหนดประเภทและหลักเกณฑ์การประกอบธุรกิจโรงแรม

บริษัท นิวแทรเวิลบีช จำกัด ได้เข้าซื้อกิจการต่อจากบริษัท [redacted] เมื่อปี พ.ศ. 2547 ซึ่งเดิมใช้ชื่อโรงแรมว่า เจ้าหลาวบีช รีสอร์ท เปิดให้บริการ 50 ห้อง ตามใบอนุญาตเปิดโรงแรม เลขที่ 27/2546 ออกให้ ณ วันที่ 31 เดือนมีนาคม พ.ศ. 2546 ต่อมาโครงการได้เปิดให้บริการห้องพัก 50 ห้อง (เปิดให้บริการอยู่ในอาคารโรงแรมขนาด 4 ชั้น (อาคาร G) เท่านั้น) ต่อจากเจ้าของเดิม ตามใบอนุญาตประกอบธุรกิจโรงแรม (แบบ ร.ร.2) โดยใช้ชื่อว่า “โรงแรมนิวแทรเวิลบีช รีสอร์ท” เป็นโรงแรมประเภท 3 ตามใบอนุญาตที่ 1/2555 ออกให้ ณ วันที่ 12 มีนาคม 2555

ทั้งนี้ เมื่อปี 2563 โครงการได้ขออนุญาตเพิ่มจำนวนห้องพักจาก 50 ห้อง เป็น 63 ห้อง และเปิดให้บริการเรื่อยมาจนถึงปัจจุบัน โครงการได้รับใบอนุญาตและเปิดดำเนินการตามอนุญาตประกอบธุรกิจโรงแรมตามมาตรา 15 แห่งพระราชบัญญัติโรงแรม พ.ศ. 2547 โดยใช้ชื่อว่า “นิวแทรเวิลบีช รีสอร์ท” เป็นโรงแรมประเภท 3 จำนวนห้องพัก 63 ห้อง ตามใบอนุญาตประกอบธุรกิจโรงแรม (แบบ ร.ร.2) ฉบับล่าสุดเลขที่ 12/2564 ออกให้ ณ วันที่ 23 เดือนมีนาคม พ.ศ. 2564 โดยมีรายละเอียดการได้รับใบอนุญาตประกอบธุรกิจโรงแรมดังแสดงใน**ตารางที่ 2.6.3-1**

1) การเปรียบเทียบรายละเอียดกฎหมายโรงแรมตามกฎกระทรวงกำหนดประเภทและหลักเกณฑ์การประกอบธุรกิจโรงแรม พ.ศ. 2551

ตามกฎกระทรวงกำหนดประเภทและหลักเกณฑ์การประกอบธุรกิจโรงแรม พ.ศ. 2551 ได้แบ่งโรงแรมเป็น 4 ประเภท โดยลักษณะการดำเนินการของโครงการที่ผ่านมาได้เปิดบริการห้องพัก ห้องอาหาร และห้องประชุมสัมมนา ทั้งนี้ โครงการจะมีการยกเลิกการใช้ห้องประชุมสัมมนาเปลี่ยนแปลงการใช้ประโยชน์มาเป็นห้องอาหาร ดังนั้น**โครงการจึงจัดเป็นโรงแรมประเภท 2** ทั้งนี้ อาคารโรงแรมของโครงการมีขนาด 1-4 ชั้น ประกอบด้วย

1) ขนาด 1 ชั้น ได้แก่
   - อาคาร A1 จำนวน 1 อาคาร (ห้องพักโรงแรม 1 ห้อง)
   - อาคาร A2 จำนวน 8 อาคาร (ห้องพักโรงแรม 1 ห้อง/อาคาร รวมเป็น 8 ห้อง)
   - อาคาร A3 จำนวน 2 อาคาร (ห้องพักโรงแรม 1 ห้อง/อาคาร รวมเป็น 2 ห้อง)
   - อาคาร B จำนวน 8 อาคาร (ห้องพักโรงแรม 2 ห้อง/อาคาร รวมเป็น 16 ห้อง)
   - อาคาร C จำนวน 1 อาคาร (ห้องพักโรงแรม 2 ห้อง)
   - อาคาร D จำนวน 1 อาคาร (ห้องพักโรงแรม 1 ห้อง)

2) ขนาด 2 ชั้น ได้แก่
   - อาคาร E จำนวน 10 อาคาร (ห้องพักโรงแรม 1 ห้อง/อาคาร รวมเป็น 10 ห้อง)

3) ขนาด 3 ชั้น ได้แก่
   - อาคาร F จำนวน 1 อาคาร (ห้องพักโรงแรม 3 ห้อง)

4) ขนาด 4 ชั้น ได้แก่

- อาคาร G จำนวน 1 อาคาร (ห้องพักโรงแรม 53 ห้อง)

อาคารโรงแรมดังกล่าวเข้าข่ายต้องบังคับใช้ดำเนินการตามกฎกระทรวงกำหนดประเภทและหลักเกณฑ์การประกอบธุรกิจโรงแรม พ.ศ. 2551 โดยรายละแสดงดัง**ตารางที่ 2.6.3-2**

ตารางที่ 2.6.3-1 รายละเอียดใบอนุญาตประกอบธุรกิจโรงแรมของโครงการที่ผ่านมา

ปี พ.ศ.	ประเภทโรงแรมตามกฎกระทรวงกำหนดประเภทและหลักเกณฑ์การประกอบธุรกิจโรงแรม พ.ศ. 2551	รายละเอียดใบอนุญาตประกอบธุรกิจโรงแรมของโครงการ	หมายเหตุ
ปี 2546	-	1. ใบอนุญาตเปิดโรงแรม เลขที่ 27/2546 ออกให้ ณ วันที่ 31 เดือนมีนาคม พ.ศ. 2546 โดยใช้เชื่อว่า “โรงแรม เจ้าหลาวบีช รีสอร์ท” เปิดให้บริการ 50 ห้อง	- โครงการได้เข้าซื้อกิจการต่อจากเจ้าของเดิมคือ บริษัท [redacted] เมื่อปี พ.ศ. 2547
ปี 2549	- เปิดให้บริการห้องพัก ห้องอาหาร และห้องประชุมสัมมนา - จัดเป็นโรงแรมประเภท 3	2. ได้รับใบอนุญาตเปิดธุรกิจโรงแรมตามใบอนุญาตเลขที่ 35/2549 ภายใต้ชื่อ “โรงแรมนิวแทรเวิล บีช รีสอร์ท” มีห้องพักจำนวน 50 ห้อง ออกให้ ณ วันที่ 1 มกราคม 2549	- บริษัท บริษัท นิว แทรเวิล บีช จำกัด ได้ขอรับต่อใบอนุญาตประกอบธุรกิจโรงแรม โดยเปลี่ยนชื่อโรงแรมมาเป็น “โรงแรมนิวแทรเวิล บีช รีสอร์ท”
ปี 2555	- เปิดให้บริการห้องพัก ห้องอาหาร และห้องประชุมสัมมนา - จัดเป็นโรงแรมประเภท 3	3. ได้รับอนุญาตเปิดเป็นโรงแรมตามมาตรา 15 แห่งพระราชบัญญัติโรงแรม พ.ศ. 2547 ใบอนุญาตประกอบธุรกิจโรงแรม (แบบ ร.ร.2) โดยใช้ชื่อว่า “โรงแรมนิวแทรเวิล บีช รีสอร์ท” เป็นโรงแรมประเภท 3 มีจำนวนห้องพัก 50 ห้อง ตามใบอนุญาตที่ 1/2555 ออกให้ ณ วันที่ 12 มีนาคม 2555	- ใบอนุญาตประกอบธุรกิจโรงแรม (แบบ ร.ร.2) ออกให้ ณ วันที่ 12 มีนาคม 2555 ซึ่งได้รับอนุญาตก่อนประกาศบังคับใช้กฎกระทรวงให้ใช้บังคับผังเมืองรวมจันทบุรี พ.ศ.2555 ในวันที่ 29 พฤษภาคม 2556
ปี 2559	- เปิดให้บริการห้องพัก ห้องอาหาร และห้องประชุมสัมมนา - จัดเป็นโรงแรมประเภท 3	4. ได้รับอนุญาตเปิดเป็นโรงแรมตามมาตรา 15 แห่งพระราชบัญญัติโรงแรม พ.ศ. 2547 ใบอนุญาตประกอบธุรกิจโรงแรม (แบบ ร.ร.2) โดยใช้ชื่อว่า “นิวแทรเวิลบีช รีสอร์ท” เป็นโรงแรมประเภท 3 มีจำนวนห้องพัก 50 ห้อง ตาม	

ปี พ.ศ.	ประเภทโรงแรมตามกฎกระทรวงกำหนดประเภทและหลักเกณฑ์การประกอบธุรกิจโรงแรม พ.ศ. 2551	รายละเอียดใบอนุญาตประกอบธุรกิจโรงแรมของโครงการ	หมายเหตุ
		ใบอนุญาตที่ 19/2559 ออกให้ ณ วันที่ 2 มิถุนายน 2559	
ปี 2563	- เปิดให้บริการห้องพัก ห้องอาหาร และห้องประชุมสัมมนา - จัดเป็นโรงแรมประเภท 3	5. ได้รับอนุญาตเปิดเป็นโรงแรมตามมาตรา 15 แห่งพระราชบัญญัติโรงแรม พ.ศ. 2547 ใบอนุญาตประกอบธุรกิจโรงแรม (แบบ ร.ร.2) โดยใช้ชื่อว่า “นิวแทรเวิลบีช รีสอร์ท” เป็นโรงแรมประเภท 3 มีจำนวนห้องพัก 63 ห้อง ตามใบอนุญาตที่ 27/2559 ออกให้ ณ วันที่ 12 มิถุนายน 2563	- มีการเปิดให้บริการห้องพักเพิ่มจำนวน 13 ห้อง
ปี 2564	- เปิดให้บริการห้องพัก ห้องอาหาร และห้องประชุมสัมมนา - จัดเป็นโรงแรมประเภท 3	6. ได้รับอนุญาตเปิดเป็นโรงแรมตามมาตรา 15 แห่งพระราชบัญญัติโรงแรม พ.ศ. 2547 ใบอนุญาตประกอบธุรกิจโรงแรม (แบบ ร.ร.2) โดยใช้ชื่อว่า “นิวแทรเวิลบีช รีสอร์ท” เป็นโรงแรมประเภท 3 มีจำนวนห้องพัก 63 ห้อง ตามใบอนุญาตที่ 12/2564 ออกให้ ณ วันที่ 12 มีนาคม 2564	

ตารางที่ 2.6.3-2 รายละเอียดของโครงการกับกฎกระทรวงกำหนดประเภทและหลักเกณฑ์การประกอบธุรกิจโรงแรม พ.ศ. 2551

ข้อกำหนดกฎกระทรวงกำหนดประเภทและหลักเกณฑ์การประกอบธุรกิจโรงแรม พ.ศ. 2551	รายละเอียดโครงการ
หมวด 1 สถานที่พักที่ไม่เป็นโรงแรมและประเภทของโรงแรม **ข้อ 1** ให้สถานที่พักที่มีจำนวนห้องพักในอาคารเดียวกันหรือหลายอาคารรวมกันไม่เกินสี่ห้องและมีจำนวนผู้พักรวมกันทั้งหมดไม่เกินยี่สิบคน ซึ่งจัดตั้งขึ้นเพื่อให้บริการที่พักชั่วคราวสำหรับคนเดินทางหรือบุคคลอื่นใดโดยมีค่าตอบแทน อันมีลักษณะเป็นการประกอบกิจการเพื่อหารายได้เสริม และได้แจ้งให้นายทะเบียนทราบตามแบบที่รัฐมนตรีกำหนดไม่เป็นโรงแรมตาม (3) ของบทนิยาม คำว่า “โรงแรม” ในมาตรา 4	- บริษัท นิวแทรเวิล บีช จำกัด ได้ซื้อกิจการต่อจากเจ้าของเดิม คือ บริษัท [redacted] เมื่อปี พ.ศ. 2547 ซึ่งเดิมใช้ชื่อโรงแรมว่า เจ้าหลาวบีช รีสอร์ท เปิดให้บริการ 50 ห้อง ตามใบอนุญาตเปิดโรงแรม เลขที่ 27/2546 ออกให้ ณ วันที่ 31 เดือนมีนาคม พ.ศ. 2546 - ต่อมาโครงการได้เปิดให้บริการ โดยได้รับใบอนุญาตประกอบธุรกิจโรงแรมตามมาตรา 15 แห่งพระราชบัญญัติโรงแรม พ.ศ. 2547 โดยใช้ชื่อว่า “โรงแรมนิวแทรเวิลบีช รีสอร์ท” เป็นโรงแรมประเภท 3 มาตั้งแต่ปี 2555 ตามใบอนุญาตประกอบธุรกิจโรงแรม (แบบ ร.ร.2) ฉบับเลขที่ 1/2555 ออกให้ ณ วันที่ 12 มีนาคม 2555 จำนวนห้องพัก 50 ห้อง - ภายหลังขยายขนาดโครงการแล้วจะมีจำนวนห้องพักโรงแรมรวมทั้งสิ้น 96 ห้อง
ข้อ 2 โรงแรมแบ่งเป็น 4 ประเภท ดังต่อไปนี้ (1) โรงแรมประเภท 1 หมายความว่า โรงแรมที่ให้บริการเฉพาะห้องพัก **(2) โรงแรมประเภท 2 หมายความว่า โรงแรมที่ให้บริการห้องพักและห้องอาหาร หรือสถานที่สำหรับบริการอาหารหรือสถานที่สำหรับประกอบอาหาร** (3) โรงแรมประเภท 3 หมายความว่า โรงแรมที่ให้บริการห้องพัก ห้องอาหารหรือสถานที่สำหรับบริการอาหารหรือสถานที่สำหรับประกอบอาหาร และสถานบริการตามกฎหมายว่าด้วยสถานบริการหรือประชุมสัมมนา (4) โรงแรมประเภท 4 หมายความว่า โรงแรมที่ให้บริการห้องพัก ห้องอาหารหรือสถานที่สำหรับบริการอาหารหรือสถานที่สำหรับประกอบอาหาร สถานบริการตามกฎหมายว่าด้วยสถานบริการ และห้องประชุมสัมมนา	1. บริษัท นิวแทรเวิล บีช จำกัด ได้รับอนุญาตเปิดเป็นโรงแรมตาม มาตรา 15 แห่งพระราชบัญญัติโรงแรม พ.ศ. 2547 ใบอนุญาตประกอบธุรกิจโรงแรม (แบบ ร.ร.2) โดยใช้ชื่อว่า “โรงแรมนิวแทรเวิลบีช รีสอร์ท” เป็นโรงแรมประเภท 3 มีจำนวนห้องพัก 50 ห้อง ตามใบอนุญาตที่ 1/2555 ออกให้ ณ วันที่ 12 มีนาคม 2555 ซึ่งได้รับอนุญาตก่อนประกาศบังคับใช้กฎกระทรวงให้ใช้บังคับผังเมืองรวมจันทบุรี พ.ศ. 2555 ในวันที่ 29 พฤษภาคม 2556 2. ต่อมาโครงการได้มีการเพิ่มจำนวนห้องพักเปิดให้บริการเพิ่ม และได้รับใบอนุญาตประกอบธุรกิจโรงแรม (แบบร.ร.2) ฉบับที่ 2 ออกให้ ณ วันที่ 12 มิถุนายน 2563 เป็นโรงแรมประเภท 3 จำนวนห้องพัก 63 ห้อง 3. ในปัจจุบันโครงการได้รับใบอนุญาตประกอบธุรกิจโรงแรม (แบบร.ร.2) ออออกให้ ณ วันที่ 12 มีนาคม 2564 เป็นโรงแรมประเภท 3 จำนวนห้องพัก 63 ห้อง

ข้อกำหนดกฎกระทรวงกำหนดประเภทและหลักเกณฑ์การประกอบธุรกิจโรงแรม พ.ศ. 2551	รายละเอียดโครงการ
	ทั้งนี้ ในอนาคตบริษัท นิวแทรเวิล บีช จำกัด มีความประสงค์ที่จะรวมกิจการกับโรงแรม เจ้าหลาว ซันเซ็ท วิว ที่ปัจจุบันเปิดให้บริการห้องพัก 29 ห้อง เป็นโรงแรมประเภท 2 ตามใบอนุญาตประกอบธุรกิจโรงแรม (แบบ ร.ร.2) เลขที่ 40/2563 ออกให้ ณ วันที่ 12 เดือนมิถุนายน พ.ศ. 2563 โดยในที่นี้จะขออนุญาตเพิ่มจำนวนห้องพักในอาคารที่มีอยู่เดิมในบริเวณพื้นที่ของโรงแรม นิวแทรเวิลบีช รีสอร์ท จำนวน 1 ห้อง และในพื้นที่ของโรงแรม เจ้าหลาว ซันเซ็ท วิว จำนวน 3 ห้อง รวมเป็นเพิ่มขึ้น จำนวน 4 ห้อง เพื่อขออนุญาตเปิดให้บริการห้องพักทั้งหมด 96 ห้อง ซึ่งในอนาคตโครงจะมีการให้บริการห้องพักและห้องอาหารเท่านั้น ดังนั้นโครงการจึงจัดเป็นโรงแรมประเภท 2
หมวด 2 หลักเกณฑ์และเงื่อนไขสำหรับโรงแรมทุกประเภท **ข้อ 3** สถานที่ตั้งของโรงแรมต้องมีลักษณะดังต่อไปนี้ (1) ตั้งอยู่ในทำเลที่เหมาะสมไม่เป็นอันตรายต่อสุขภาพและอนามัยของผู้พักและมีการคมนาคมสะดวกและปลอดภัย	- ปัจจุบันที่ตั้งโครงการอยู่ในทำเลที่มีทางเข้าออกโครงการ เชื่อมต่อกับถนนเฉลิมบูรพาชลทิต ซึ่งเป็นถนนสายหลัก บริเวณที่ตั้งโครงการจึงมีการคมนาคมที่เหมาะสม สะดวกและปลอดภัย
(2) เส้นทางเข้าออกโรงแรมต้องไม่ก่อให้เกิดปัญหาด้านการจราจร	- โรงแรมจัดให้มีทางเข้า-ออก บริเวณด้านหน้าโครงการ โดยมีเจ้าหน้าที่รักษาความปลอดภัยคอยให้อำนวณความสะดวก จึงไม่เกิดปัญหาด้านการจราจร
(3) ในกรณีที่ใช้พื้นที่ประกอบธุรกิจโรงแรมในอาคารเดียวกันกับการประกอบกิจการอื่นต้องแบ่งสถานที่ให้ชัดเจน และการประกอบกิจการอื่นต้องไม่ส่งผลกระทบต่อการประกอบธุรกิจโรงแรม (4) ไม่ตั้งอยู่ในบริเวณหรือใกล้เคียงกับโบราณสถาน ศาสนสถานหรือสถาน อันเป็นที่เคารพในทางศาสนา หรือสถานที่อื่นใดอันจะทำให้เกิดทัศนียภาพที่ไม่เหมาะสม กระทบต่อความมั่นคงและการดำรงอยู่ของสถานที่ดังกล่าว หรือจะทำให้ขัดต่อขนบธรรมเนียมประเพณีและวัฒนธรรมท้องถิ่น	- โครงการเปิดให้บริการห้องพัก ห้องอาหารและร้านอาหาร ได้จัดให้อยู่เป็นสัดส่วน โดยได้แยกร้านอาหารออกจากบริเวณที่ให้บริการห้องพักโดยไม่ส่งผลกระทบต่อการประกอบธุรกิจโรงแรม - ปัจจุบันที่ตั้งของโรงแรม ตั้งอยู่ที่ถนนเฉลิมบูรพาชลทิต ตำบลคลองขุด อำเภอท่าใหม่ จังหวัดจันทบุรี โดยอาณาเขตติดต่อบริเวณโครงการ ด้านทิศเหนือ : บ้านพักอาศัย (ขนาด 1 ชั้น) จำนวน 2 หลัง (เขตทางกว้าง 18.00 เมตร) และถนนเฉลิมบูรพาชลทิต ถัดไปเป็นโรงแรมอารมณ์ศิลป์ รีสอร์ท (ขนาด 1 ชั้น) และ

ข้อกำหนดกฎกระทรวงกำหนดประเภทและหลักเกณฑ์การประกอบธุรกิจโรงแรม พ.ศ. 2551	รายละเอียดโครงการ
	โรงแรมบ้านขวัญสมุทร @เจ้าหลาว (ขนาด 1 ชั้น) ด้านใต้ : บ้านพักอาศัย (ขนาด 1 ชั้น) จำนวน 2 หลัง และหาดเจ้าหลาวด้านทิศตะวันออก : โรงแรม ชาร์ม เดอ เจ้าหลาว (ขนาด 1-2 ชั้น) ด้านทิศตะวันออก : โรงแรม ชาร์ม เดอ เจ้าหลาว (ขนาด 1-2 ชั้น) ด้านทิศตะวันตก : ที่ว่าง (ที่ดินบุคคลอื่น) - ที่ตั้งของโรงแรมไม่ได้ตั้งอยู่ในบริเวณหรือใกล้เคียงกับโบราณสถานศาสนสถานหรือสถานอันเป็นที่เคารพในทางศาสนา หรือสถานที่อื่นใดอันจะทำให้เกิดทัศนียภาพที่ไม่เหมาะสม
ข้อ 4 โรงแรมต้องจัดให้มีการบริการและสิ่งอำนวยความสะดวกสำหรับผู้พักอย่างน้อยดังต่อไปนี้ (1) สถานที่ลงทะเบียนผู้พัก (2) โทรศัพท์หรือระบบการติดต่อสื่อสารทั้งภายในและภายนอกโรงแรม โดยจะจัดให้มีเฉพาะภายนอกห้องพักก็ได้ แต่ต้องมีจำนวนเพียงพอต่อการให้บริการแก่ผู้พัก (3) การปฐมพยาบาลเบื้องต้นและการส่งต่อผู้ป่วยไปยังสถานพยาบาลใกล้เคียง (4) ระบบรักษาความปลอดภัยอย่างทั่วถึงตลอด 24 ชั่วโมง	- จัดให้มีสถานที่ลงทะเบียนในบริเวณชั้น 1 ส่วนต้อนรับของอาคาร G (อาคารโรงแรม 4 ชั้น) - จัดให้มีโทรศัพท์ภายในห้องพักทุกห้อง และบริเวณพื้นที่บริการ - จัดให้มีการปฐมพยาบาลเบื้องต้น บริเวณห้องปฐมพยาบาลชั้น 1 ของอาคาร F และมีการส่งต่อผู้ป่วยไปยังสถานพยาบาลใกล้เคียง - จัดให้มีระบบรักษาความปลอดภัยตลอด 24 ชั่วโมง
ข้อ 5 โรงแรมต้องจัดให้มีห้องน้ำและห้องส้วมในส่วนที่ให้บริการสาธารณะโดยจัดแยกสำหรับชายและหญิงและต้องรักษาความสะอาดอย่างสม่ำเสมอ	- โครงการจัดให้มีห้องน้ำในส่วนบริการสาธารณะ โดยแยกห้องน้ำชายและหญิง อยู่บริเวณอาคารห้องอาหารและบริเวณชั้น 1 ของอาคาร G (อาคารโรงแรม) พร้อมจัดให้มีการดูแลทำความสะอาดอย่างสม่ำเสมอ
ข้อ 6 ห้องพักต้องไม่มีรูปแบบทางสถาปัตยกรรมที่มีลักษณะเหมือนหรือคล้ายหรือมุ่งหมายให้เหมือนหรือคล้ายกับศาสนสถานหรือสถานอันเป็นที่เคารพในทางศาสนา	- รูปแบบทางสถาปัตยกรรมของห้องพักในโครงการเป็นรูปแบบสมัยใหม่ ไม่มีลักษณะเหมือนหรือคล้ายหรือมุ่งหมายให้เหมือนหรือคล้ายกับศาสนสถานหรือสถานอันเป็นที่เคารพในทางศาสนา
ข้อ 7 ห้องพักต้องมีเลขที่ประจำห้องพักกำกับไว้ทุกห้องเป็นตัวเลขอารบิกโดยให้แสดงไว้บริเวณด้านหน้าห้องพักที่สามารถมองเห็นได้อย่างชัดเจนและในกรณีที่โรงแรมใดมีหลายอาคาร เลขที่) ประจำห้องพักแต่ละอาคารต้องไม่ซ้ำกัน ประตูห้องพักให้มีช่องหรือวิธีการอื่น	- อาคารโรงแรมมีห้องพักรวม 96 ห้อง ได้แก่ อาคารโรงแรมขนาด 1 ชั้น จำนวน 21 อาคาร (ห้องพักโรงแรม 30 ห้อง), อาคารโรงแรมขนาด 2 ชั้น จำนวน 10 อาคาร (ห้องพักโรงแรม 10 ห้อง) อาคารโรงแรมขนาด 3 ชั้น จำนวน 1 อาคาร (ห้องพักโรงแรม 3 ห้อง) และอาคารโรงแรมขนาด 4 ชั้น จำนวน 1 อาคาร (ห้องพักโรงแรม 53 ห้อง)

ข้อกำหนดกฎกระทรวงกำหนดประเภทและหลักเกณฑ์การประกอบธุรกิจโรงแรม พ.ศ. 2551	รายละเอียดโครงการ
ที่สามารถมองจากภายในสู่ภายนอกห้องพักได้และมีกลอนหรืออุปกรณ์อื่นที่สามารถล็อกจากภายในห้องพักทุกห้อง	ซึ่งมีการติดเลขที่ประจำห้องเป็นเลขอารบิกกำกับไว้บริเวณด้านหน้าประตูบ้านพักทุกหลัง และด้านหน้าห้องพักของอาคารโรงแรมทุกห้อง ทั้งนี้ได้ออกแบบให้ประตูห้องพักทุกห้องในอาคารโครงการให้มีช่อง (ตาแมวประตู) ที่สามารถมองจากภายในสู่ภายนอกห้องพักได้และมีกลอนที่สามารถล็อคจากภายในห้องพักทุกห้อง
ข้อ 8 สถานที่จอดรถของโรงแรมที่อยู่ติดห้องพักต้องไม่มีลักษณะมิดชิดและต้องสามารถมองเห็นรถที่จอดอยู่ได้ตลอดเวลา	- โครงการจัดที่จอดรถยนต์ไว้ทั้งสิ้นจำนวน 96 คัน (แบ่งเป็นจอดรถยนต์ทั่วไป จำนวน 93 คัน ที่จอดรถสำหรับผู้พิการ ฯ จำนวน 3 คัน) - จัดให้มีที่จอดรถบัส จำนวน 2 คัน - ที่จอดรถจักรยานยนต์ จำนวน 20 คัน - ที่จอดรถทั้งหมดของโครงการอยู่ภายนอกอาคาร ซึ่งมีเจ้าหน้าที่รักษาความปลอดภัยอยู่ดูแลประจำและสามารถมองเห็นรถที่จอดอยู่ได้ตลอดเวลา
ข้อ 9 อาคารสำหรับใช้เป็นโรงแรมที่ตั้งอยู่ในท้องที่ที่มีกฎหมายว่าด้วยการควบคุมอาคารใช้บังคับ ต้องมีหลักฐานแสดงว่าได้รับอนุญาตให้ใช้อาคารเป็นโรงแรมหรือมีใบรับรองการตรวจสภาพอาคาร ตามกฎหมายว่าด้วยการควบคุมอาคาร	- โครงการตั้งอยู่ในท้องที่ที่มีกฎหมายว่าด้วยการควบคุมอาคารใช้บังคับ - โรงแรม นิวแทรเวิลบีช รีสอร์ท ปัจจุบันเปิดให้บริการจำนวน 63 ห้อง (ตามใบอนุญาตประกอบธุรกิจโรงแรม (แบบร.ร.2) ออกให้ ณ วันที่ 12 มีนาคม 2564) โดยอาคารที่เปิดให้บริการได้รับอนุญาตก่อสร้างอาคารและใบรับรองเปิดใช้อาคารเพื่อเป็นโรงแรมจากองค์การบริหารส่วนตำบลคลองขุดเรียบร้อยแล้ว (แสดงใน**ภาคผนวก ก.5**) - โรงแรม เจ้าหลาว ซันเซ็ท วิว ปัจจุบันเปิดให้บริการจำนวน 29 ห้อง (ตามใบอนุญาตประกอบธุรกิจโรงแรม (แบบร.ร.2) ออกให้ ณ วันที่ 12 มิถุนายน 2563) โดยอาคารที่เปิดให้บริการได้รับอนุญาตก่อสร้างอาคารและใบรับรองเปิดใช้อาคารเพื่อเป็นโรงแรมจากองค์การบริหารส่วนตำบลคลองขุดเรียบร้อยแล้ว (แสดงใน**ภาคผนวก ก.5**) - ในอนาคตโครงการจะขออนุญาตเพิ่มจำนวนห้องพักในอาคารที่มีอยู่เดิมในบริเวณพื้นที่ของโรงแรม นิวแทรเวิลบีช รีสอร์ท 1 ห้อง (อาคาร A3) และในพื้นที่ของโรงแรม เจ้าหลาว ซันเซ็ท วิว 3 ห้อง (อาคาร C และอาคาร D) รวมเป็นเพิ่มขึ้น 4 ห้อง เพื่อขออนุญาตเปิด

ข้อกำหนดกฎกระทรวงกำหนดประเภทและหลักเกณฑ์การประกอบธุรกิจโรงแรม พ.ศ. 2551	รายละเอียดโครงการ
	ให้บริการห้องพักทั้งหมด 96 ห้อง ทั้งนี้ อาคารโรงแรมที่มีอยู่เดิมดังกล่าว ยังไม่มีใบอนุญาตก่อสร้างอาคารและใบรับรองเปิดใช้อาคาร โดยโครงการได้รับใบคำสั่งห้ามใช้อาคารหรือยินยอมให้บุคคลใดใช้อาคารที่อาจเป็นภยันตราย (แบบ ค.4) เรียบร้อยแล้ว และจะขอรับใบอนุญาตก่อสร้างอาคารและใบรับรองเปิดใช้อาคารให้ถูกต้องต่อไป
ข้อ 10 อาคารสำหรับใช้เป็นโรงแรมที่ตั้งอยู่ในท้องที่ที่ไม่มีกฎหมายว่าด้วยการควบคุมอาคารใช้บังคับ ต้องมีใบรับรองการตรวจสอบสภาพอาคารว่ามีความมั่นคงแข็งแรงและปลอดภัย โดยผู้ซึ่งรับใบอนุญาตประกอบวิชาชีพวิศวกรรมควบคุมหรือผู้ซึ่งได้รับใบอนุญาตประกอบวิชาชีพสถาปัตยกรรมควบคุมตามกฎหมายว่าด้วยการนั้น และผ่านการตรวจพิจารณาจากนายทะเบียน ว่าเป็นไปตามหลักเกณฑ์และเงื่อนไขที่กำหนดในข้อ 11 ข้อ 12 ข้อ 13 ข้อ 14 ข้อ 15 ข้อ 16 และข้อ 17	- โครงการตั้งอยู่ในท้องที่ที่มีกฎหมายว่าด้วยการควบคุมอาคารใช้บังคับจึงไม่เข้าข่ายตาม**ข้อ 10**
ข้อ 11 อาคารสำหรับใช้เป็นโรงแรมตามข้อ 10 ต้องมีการรักษาความสะอาด มีการจัดแสงสว่างอย่างเพียงพอและมีระบบระบายน้ำ ระบบบำบัดน้ำเสีย และระบบระบายอากาศที่ถูกสุขลักษณะ	- โครงการตั้งอยู่ในท้องที่ที่มีกฎหมายว่าด้วยการควบคุมอาคารใช้บังคับจึงไม่เข้าข่ายตาม**ข้อ 10**
ข้อ 12 อาคารสำหรับใช้เป็นโรงแรมตามข้อ 10 ต้องติดตั้งเครื่องดับเพลิงตามหลักเกณฑ์ ดังต่อไปนี้ (1) อาคารที่มีลักษณะเป็นห้องแถว ตึกแถว บ้านแถว บ้านเดี่ยวหรือบ้านแฝด ที่มีความสูงไม่เกินสองชั้น ต้องติดตั้งเครื่องดับเพลิงแบบมือถือตามชนิดและขนาดที่เหมาะสมกับสภาพของอาคาร และวัสดุภายใน จำนวนคูหาละ 1 เครื่อง (2) อาคารอื่นนอกจากอาคารตาม (1) ต้องติดตั้งเครื่องดับเพลิงแบบมือถือในแต่ละชั้น จำนวน 1 เครื่องต่อพื้นที่อาคารไม่เกิน 1,000 ตารางเมตร ทุกระยะไม่เกิน 45 เมตร แต่ไม่น้อยกว่า ชั้นละ 1 เครื่อง (3) การติดตั้งเครื่องดับเพลิง ต้องติดตั้งให้ส่วนบนสุดของตัวเครื่องสูงจากระดับพื้นอาคาร ไม่เกิน 1.50 เมตร และต้องติดตั้งไว้ในที่ที่สามารถมองเห็นและอ่านคำแนะนำการใช้ได้โดยสะดวก	- โครงการตั้งอยู่ในท้องที่ที่มีกฎหมายว่าด้วยการควบคุมอาคารใช้บังคับจึงไม่เข้าข่ายตาม**ข้อ 10** - ทั้งนี้ โครงการมีระบบดับเพลิงตามกฎหมายควบคุมอาคารและสอดคล้องตามกฎกระทรวงกำหนดประเภทและหลักเกณฑ์การประกอบธุรกิจโรงแรม พ.ศ. 2551 ระบุไว้

ข้อกำหนดกฎกระทรวงกำหนดประเภทและหลักเกณฑ์การประกอบธุรกิจโรงแรม พ.ศ. 2551	รายละเอียดโครงการ
(4) เครื่องดับเพลิงต้องอยู่ในสภาพที่ใช้งานได้ตลอดเวลาและสามารถนำมาใช้งานได้โดยสะดวก	
ข้อ 13 อาคารสำหรับใช้เป็นโรงแรมตามข้อ 10 ต้องติดตั้งระบบสัญญาณเตือนเพลิงไหม้ ตามหลักเกณฑ์ดังต่อไปนี้ (1) อาคารที่มีลักษณะเป็นห้องแถว ตึกแถว บ้านแถว บ้านเดี่ยวหรือบ้านแฝดที่มีความสูงไม่เกินสองชั้น ต้องมีระบบสัญญาณเตือนเพลิงไหม้ ติดตั้งอยู่ในอาคารอย่างน้อย 1 เครื่อง ทุกคูหา (2) อาคารตาม (1) ที่มีความสูงเกินสองชั้น ต้องมีระบบสัญญาณเตือนเพลิงไหม้ ติดตั้งอยู่ภายใน (3) อาคารอื่นนอกจากอาคารตาม (1) และ (2) ที่มีพื้นที่รวมกันทุกชั้นในอาคารหลังเดียวกันเกิน 2,000 ตารางเมตร ต้องมีระบบสัญญาณเตือนเพลิงไหม้ทุกชั้น	- โครงการตั้งอยู่ในท้องที่ที่มีกฎหมายว่าด้วยการควบคุมอาคารใช้บังคับจึงไม่เข้าข่ายตาม**ข้อ 10** - ทั้งนี้ โครงการมีระบบดับเพลิงตามกฎหมายควบคุมอาคารและสอดคล้องตามกฎกระทรวงกำหนดประเภทและหลักเกณฑ์การประกอบธุรกิจโรงแรม พ.ศ. 2551 ระบุไว้
ข้อ 14 อาคารสำหรับใช้เป็นโรงแรมตามข้อ 10 ต้องมีช่องทางเดินภายในอาคารกว้างไม่น้อยกว่า 1.50 เมตร	- ทั้งนี้ โครงการตั้งอยู่ในท้องที่ที่มีกฎหมายว่าด้วยการควบคุมอาคารใช้บังคับจึงไม่เข้าข่ายตาม**ข้อ 10** - โครงการมีการออกแบบช่องทางเดินในอาคาร อยู่ในช่วง 1.75 - 2.00 เมตร (ไม่น้อยกว่า 1.50 เมตร)
ข้อ 15 อาคารสำหรับใช้เป็นโรงแรมตามข้อ 10 ต้องมีทางหนีไฟหรือบันไดหนีไฟ ตามหลักเกณฑ์และเงื่อนไขที่กำหนดในกฎหมายว่าด้วยการควบคุมอาคาร	- โครงการตั้งอยู่ในท้องที่ที่มีกฎหมายว่าด้วยการควบคุมอาคารใช้บังคับจึงไม่เข้าข่ายตาม**ข้อ 10** - ทั้งนี้ โครงการมีระบบดับเพลิงตามกฎหมายควบคุมอาคารและสอดคล้องตามกฎกระทรวงกำหนดประเภทและหลักเกณฑ์การประกอบธุรกิจโรงแรม พ.ศ. 2551 ระบุไว้
ข้อ 16 อาคารสำหรับใช้เป็นโรงแรมตามข้อ 10 ที่มีพื้นที่รวมกันทุกชั้นในอาคารหลังเดียวกันเกิน 2,000 ตารางเมตร ภายในอาคารต้องจัดให้มีระบบจ่ายพลังงานไฟฟ้าสำรองสำหรับกรณีฉุกเฉิน เช่น แบตเตอรี่ หรือเครื่องกำเนิดไฟฟ้าแยกเป็นอิสระจากระบบที่ใช้อยู่ตามปกติ และสามารถทำงานได้โดยอัตโนมัติเมื่อระบบจ่ายพลังงานไฟฟ้าปกติหยุดทำงานระบบจ่ายพลังงานไฟฟ้าสำรองตามวรรคหนึ่ง ต้องสามารถจ่ายพลังงานไฟฟ้าได้เพียงพอ สำหรับเครื่องหมายแสดงทางออกฉุกเฉินทางเดิน ห้องโถง บันได บันไดหนีไฟ และระบบสัญญาณเตือนเพลิงไหมเป็นเวลาไม่น้อยกว่าสองชั่วโมง	- โครงการตั้งอยู่ในท้องที่ที่มีกฎหมายว่าด้วยการควบคุมอาคารใช้บังคับจึงไม่เข้าข่ายตาม**ข้อ 10** - อาคาร G (อาคารโรงแรม) มีขนาดพื้นที่รวมกันทุกชั้นในหลังคาเดียวกัน 4,000 ตารางเมตร ซึ่งเกินกว่า 2,000 ตารางเมตร โดยอาคาร G ปรากฏการก่อสร้างดังภาพถ่ายดาวเทียมของแผนที่ทหารเมื่อปี พ.ศ. 2533 ซึ่งมีมาก่อนกฎกระทรวง ฯ ประกาศบังคับใช้ ทั้งนี้ โครงการได้จัดให้มีเครื่องส่องสว่างฉุกเฉิน (แบตเตอรี่ 2 ชั่วโมง) บริเวณบันได และทางเดินของอาคารโรงแรมทุกอาคาร

ข้อกำหนดกฎกระทรวงกำหนดประเภทและหลักเกณฑ์การประกอบธุรกิจโรงแรม พ.ศ. 2551	รายละเอียดโครงการ
ข้อ 17 บ่อเกรอะและบ่อซึมของส้วมของอาคารสำหรับใช้เป็นโรงแรมตามข้อ 10 ต้องอยู่ห่างจากแม่น้ำ คู คลอง หรือแหล่งน้ำสาธารณะไม่น้อยกว่า 10 เมตร เว้นแต่กรณีที่ส้วมมีระบบกำจัดสิ่งปฏิกูลที่ถูกต้องตามหลักสุขาภิบาลและมีขนาดที่เหมาะสม	- โครงการตั้งอยู่ในท้องที่ที่มีกฎหมายว่าด้วยการควบคุมอาคารใช้บังคับ จึงไม่เข้าข่ายตาม**ข้อ 10** - โครงการจัดให้มีบ่อเกรอะและระบบบำบัดน้ำเสียรวม ซึ่งเป็นระบบเติมอากาศ อยู่ห่างจากคลองสาธารณะประโยชน์ประมาณ 86.00 เมตร (ไม่น้อยกว่า 10 เมตร)
หมวด 3 หลักเกณฑ์และเงื่อนไขสำหรับโรงแรมแต่ละประเภท **ข้อ 18** โรงแรมประเภท 1 ต้องปฏิบัติตามหลักเกณฑ์และเงื่อนไข ดังต่อไปนี้ (1) มีห้องพักไม่เกิน 50 ห้อง (2) ห้องพักทุกห้องต้องมีพื้นที่ใช้สอยไม่น้อยกว่า 8 ตารางเมตร ไม่รวมห้องน้ำ ห้องส้วม และระเบียงห้องพัก (3) มีห้องน้ำและห้องส้วมที่ถูกสุขลักษณะอย่างเพียงพอสำหรับผู้พัก	-
ข้อ 19 โรงแรมประเภท 2 ต้องปฏิบัติตามหลักเกณฑ์และเงื่อนไข ดังต่อไปนี้ (1) ห้องพักทุกห้องต้องมีพื้นที่ใช้สอยไม่น้อยกว่า 8 ตารางเมตร ไม่รวมห้องน้ำ ห้องส้วม และระเบียงห้องพัก (2) มีห้องน้ำและห้องส้วมที่ถูกสุขลักษณะอย่างเพียงพอสำหรับผู้พัก	โครงการจัดเป็นโรงแรมประเภท 2 คือ มีส่วนบริการห้องพัก จำนวน 96 ห้อง และห้องอาหาร - ห้องพักในโครงการมีขนาด 36.00 – 137.50 ตารางเมตร (ไม่น้อยกว่า 8 ตารางเมตร) โดยที่ไม่รวมห้องน้ำ ห้องส้วม และระเบียงห้องพัก - มีห้องน้ำและห้องส้วมที่ถูกสุขลักษณะอยู่ในห้องพักทุกห้อง
ข้อ 20 โรงแรมประเภท 3 และประเภท 4 ต้องปฏิบัติตามหลักเกณฑ์และเงื่อนไข ดังต่อไปนี้ (1) ห้องพักทุกห้องต้องมีพื้นที่ใช้สอยไม่น้อยกว่า 14 ตารางเมตร ไม่รวมห้องน้ำ ห้องส้วม และระเบียงห้องพัก (2) มีห้องน้ำและห้องส้วมที่ถูกสุขลักษณะในห้องพักทุกห้อง (3) กรณีมีห้องพักไม่เกิน 80 ห้อง ห้ามมีสถานบริการตามกฎหมายว่าด้วยสถานบริการ ความใน (3) มิให้นำมาใช้บังคับแก่โรงแรมที่ตั้งอยู่ในเขตพื้นที่เพื่อการอนุญาตให้ตั้งสถานบริการ และโรงแรมที่ตั้งอยู่นอกเขตพื้นที่เพื่อการอนุญาตให้ตั้งสถานบริการหรือโรงแรมที่ตั้งอยู่ในท้องที่งดอนุญาต ให้ตั้งสถานบริการซึ่งมีสถานบริการตามมาตร 3 (5) แห่งพระราชบัญญัติสถานบริการ	-

ข้อกำหนดกฎกระทรวงกำหนดประเภทและหลักเกณฑ์การประกอบธุรกิจโรงแรม พ.ศ. 2551	รายละเอียดโครงการ
พ.ศ. 2509 ซึ่งแก้ไขเพิ่มเติมโดยพระราชบัญญัติสถานบริการ (ฉบับที่ 4) พ.ศ. 2546	
บทเฉพาะกาล **ข้อ 21** ความในข้อ 3 (4) ข้อ 5 เว้นแต่การรักษาความสะอาดอย่างสม่ำเสมอ ข้อ 14 ข้อ 18 (2) และข้อ 19 (1) มิให้นำมาใช้บังคับแก่โรงแรมประเภท 1 และประเภท 2 ที่ประกอบธุรกิจโรงแรมโดยได้รับใบอนุญาตอยู่ก่อนหรือในวันที่กฎกระทรวงนี้ใช้บังคับ หรือโรงแรมประเภท 1 และประเภท 2 ที่ประกอบธุรกิจโรงแรมโดยไม่ได้รับใบอนุญาตอยู่ก่อนหรือในวันที่กฎกระทรวงนี้ใช้บังคับ แต่ได้ยื่นคำขอรับใบอนุญาตต่อนายทะเบียนภายในหนึ่งปีนับแต่วันที่กฎกระทรวงนี้ใช้บังคับ	- โครงการได้เข้าซื้อกิจการต่อจากเจ้าของเดิมคือ บริษัท [redacted] เมื่อปี พ.ศ. 2547 ซึ่งเดิมใช้ชื่อโรงแรมว่า เจ้าหลาวบีช รีสอร์ท เปิดให้บริการห้องพัก 50 ห้อง ตามใบอนุญาตเปิดโรงแรม เลขที่ 27/2546 ออกให้ ณ วันที่ 31 เดือนมีนาคม พ.ศ. 2546 - ปัจจุบันโครงการได้รับอนุญาตเปิดเป็นโรงแรมตามมาตรา 15 แห่งพระราชบัญญัติโรงแรม พ.ศ. 2547 ใบอนุญาตประกอบธุรกิจโรงแรม (แบบ ร.ร.2) โดยใช้ชื่อว่า “นิวแทรเวิลบีช รีสอร์ท” เป็นโรงแรมประเภท 3 มีจำนวนห้องพัก 63 ห้อง ตามใบอนุญาตที่ 12/2564 ออกให้ ณ วันที่ 12 มีนาคม 2564 ทั้งนี้ เนื่องจากโครงการจะมีการขยายขนาดโครงการจากเดิม 63 ห้อง เป็น 96 ห้อง และจะมีการยกเลิกใช้อาคารห้องสัมมนาเดิมเปลี่ยนแปลงการใช้ประโยชน์เป็นห้องอาหารเท่านั้น ดังนั้นโครงการจึงจัดเป็นโรงแรมประเภท 2 และจะดำเนินการตามกฎกระทรวงนี้ใช้บังคับจนกว่าจะมีการเปลี่ยนแปลงข้อกำหนดเป็นอย่างอื่น
ข้อ 22 ความในข้อ 3 (4) และข้อ 20 (3) มิให้นำมาใช้บังคับแก่โรงแรมประเภท 3 และประเภท 4 ที่ประกอบธุรกิจโรงแรมโดยได้รับใบอนุญาตอยู่ก่อนหรือในวันที่กฎกระทรวงนี้ใช้บังคับ หรือโรงแรมประเภท 3 และประเภท 4 ที่ประกอบธุรกิจโรงแรมโดยไม่ได้รับใบอนุญาตอยู่ก่อนหรือในวันที่กฎกระทรวงนี้ใช้บังคับ แต่ได้ยื่นคำขอรับใบอนุญาตต่อนายทะเบียนภายในหนึ่งปีนับแต่วันที่กฎกระทรวงนี้ใช้ บังคับ	-

2) การเปรียบเทียบรายละเอียดกฎหมายโรงแรมตามกฎกระทรวงกำหนดลักษณะและระบบความปลอดภัยของอาคารที่ใช้ประกอบธุรกิจโรงแรม พ.ศ. 2566

จากการตรวจสอบตามกฎกระทรวงกำหนดลักษณะและระบบความปลอดภัยของอาคารที่ใช้ประกอบธุรกิจโรงแรม พ.ศ. 2566 (ประกาศในราชกิจจานุเบกษา เล่ม 140 ตอนที่ 52 ก วันที่ 30 สิงหาคม 2566)

บทเฉพาะกาล

ข้อ 26 อาคารที่มีอยู่ในวันก่อนวันที่พระราชบัญญัติควบคุมอาคาร พ.ศ. 2522 ใช้บังคับและไม่อยู่ภายใต้บังคับแห่งพระราชบัญญัติควบคุมการก่อสร้างอาคาร พุทธศักราช 2479 หรือพระราชบัญญัติควบคุมการก่อสร้างในเขตเพลิงไหม้ พุทธศักราช 2476 และจะดัดแปลงหรือเปลี่ยนการใช้อาคารมาประกอบธุรกิจโรงแรมตามกฎหมายว่าด้วยโรงแรม ให้ได้รับยกเว้น ไม่ต้องปฏิบัติตามข้อกำหนดเกี่ยวกับที่ว่างภายนอกอาคาร ช่องทางเดินในอาคาร แนวอาคาร ระยะดิ่งของอาคาร ระยะหรือระดับระหว่างอาคารกับอาคาร หรือเขตที่ดินของผู้อื่น หรือระหว่างอาคารกับถนน ตรอก ซอย ทางเท้า ทางหรือที่สาธารณะ บันได และที่จอดรถยนต์

อาคารที่มีอยู่ในวันก่อนวันที่กฎกระทรวงนี้ใช้บังคับ และจะดัดแปลงหรือเปลี่ยนการใช้อาคารมาประกอบธุรกิจโรงแรมตามกฎหมายว่าด้วยโรงแรม ให้ใช้ข้อกำหนดเกี่ยวกับที่ว่างภายนอกอาคารช่องทางเดินในอาคาร แนวอาคาร ระยะดิ่งของอาคาร ระยะหรือระดับระหว่างอาคารกับอาคารหรือเขตที่ดินของผู้อื่น หรือระหว่างอาคารกับถนน ตรอก ซอย ทางเท้า ทางหรือที่สาธารณะ บันได และที่จอดรถยนต์ตามประเภทอาคารที่กฎหมายกำหนดในขณะที่ได้รับอนุญาตก่อสร้างหรือดัดแปลงอาคารนั้น

ข้อ 27 อาคารตามข้อ 26 ที่จะดัดแปลงหรือเปลี่ยนการใช้อาคารมาประกอบธุรกิจโรงแรมตามกฎหมายว่าด้วยโรงแรม ต้องอยู่ภายใต้เงื่อนไข ดังต่อไปนี้

(1) ไม่เพิ่มพื้นที่อาคารรวมกันทุกชั้นเกินร้อยละสองของพื้นที่อาคารรวมกันทุกชั้นตามที่ได้ใช้ประโยชน์ก่อนการดัดแปลงหรือเปลี่ยนการใช้อาคารสำหรับกรณีตามข้อ 26 วรรคหนึ่ง หรือตามที่เคยได้รับอนุญาตไว้ในครั้งแรกสำหรับกรณีตามข้อ 26 วรรคสอง

(2) ไม่เพิ่มความสูงของอาคาร

(3) ไม่เพิ่มพื้นที่ปกคลุมดิน

<u>รายละเอียดการดำเนินการของโครงการ</u>

1) จากการตรวจสอบภาพถ่ายดาวเทียมของกรมแผนที่ทหารเมื่อปี 2533 ปรากฏสภาพมีอาคารภายในโครงการแล้ว (**ดูรูปที่ 2.6.1-1**) ได้แก่

- อาคาร A1 (ขนาด 1 ชั้น) จำนวน 1 อาคาร
- อาคาร A2 (ขนาด 1 ชั้น) จำนวน 8 อาคาร
- อาคาร A3 (ขนาด 1 ชั้น) จำนวน 2 อาคาร
- อาคาร B (ขนาด 1 ชั้น) จำนวน 8 อาคาร
- อาคาร E (ขนาด 2 ชั้น) จำนวน 10 อาคาร
- อาคาร F (ขนาด 3 ชั้น) จำนวน 1 อาคาร
- อาคาร G (ขนาด 4 ชั้น) จำนวน 1 อาคาร

2) อาคารโรงแรมที่ไม่ปรากฏในภาพถ่ายดาวเทียมของกรมแผนที่ทหารเมื่อปี 2533 และการดำเนินการที่ผ่านมา ได้แก่

- อาคาร C (ขนาด 1 ชั้น) จำนวน 1 อาคาร และอาคาร D (ขนาด 1 ชั้น) จำนวน 1 อาคาร ไม่มีใบอนุญาตก่อสร้างอาคาร ดัดแปลงอาคาร หรือรื้อถอนอาคาร (แบบ อ.1) ปัจจุบันโครงการได้รับใบคำสั่งห้ามใช้อาคารหรือยินยอมให้บุคคลใดใช้อาคารที่อาจเป็นภยันตราย (แบบ ค.4) จากองค์การบริหารส่วนตำบลคลองขุด (แสดงดังใน**ภาคผนวก ก.6**) ทั้งนี้โครงการยังไม่ได้เปิดให้บริการห้องพักแต่อย่างใด

รายละเอียดการดำเนินการของโรงแรม นิวแทรเวิลบีช รีสอร์ท และโรงแรม เจ้าหลาว ซันเซ็ท วิว ในการได้รับใบอนุญาตประกอบธุรกิจโรงแรม (แบบ ร.ร.2) มีดังนี้

1) <u>โรงแรม นิวแทรเวิลบีช รีสอร์ท</u>

- บริษัท นิว แทรเวิล บีช จำกัด ได้เข้าซื้อกิจการต่อจากเจ้าของเดิมคือ บริษัท [redacted] เมื่อปี พ.ศ. 2547 ซึ่งเดิมใช้ชื่อโรงแรมว่า เจ้าหลาวบีช รีสอร์ท เปิดให้บริการห้องพัก 50 ห้อง ตามใบอนุญาตเปิดโรงแรม เลขที่ 27/2546 ออกให้ ณ วันที่ 31 เดือนมีนาคม พ.ศ. 2546

- ต่อมาได้รับอนุญาตเปิดเป็นโรงแรมตามมาตรา 15 แห่งพระราชบัญญัติโรงแรม พ.ศ. 2547 ใบอนุญาตประกอบธุรกิจโรงแรม (แบบ ร.ร.2) โดยใช้ชื่อว่า “นิวแทรเวิลบีช รีสอร์ท”เป็นโรงแรมประเภท 3 มีจำนวนห้องพัก 50 ห้อง ตามใบอนุญาตที่ 1/2555 ออกให้ ณ วันที่ 12 มีนาคม 2555

- ได้รับอนุญาตเปิดเป็นโรงแรมตามมาตรา 15 แห่งพระราชบัญญัติโรงแรม พ.ศ. 2547 ใบอนุญาตประกอบธุรกิจโรงแรม (แบบ ร.ร.2) โดยใช้ชื่อว่า “นิวแทรเวิลบีช รีสอร์ท”เป็นโรงแรมประเภท 3 มีจำนวนห้องพัก 50 ห้อง ตามใบอนุญาตที่ 19/2559 ออกให้ ณ วันที่ 2 มิถุนายน 2559

- จากนั้นได้มีการเพิ่มจำนวนห้องพักและได้รับอนุญาตเปิดเป็นโรงแรมตามมาตรา 15 แห่งพระราชบัญญัติโรงแรม พ.ศ. 2547 ใบอนุญาตประกอบธุรกิจโรงแรม (แบบ ร.ร.2) โดยใช้ชื่อว่า “นิวแทรเวิลบีช รีสอร์ท”เป็นโรงแรมประเภท 3 มีจำนวนห้องพัก 63 ห้อง ตามใบอนุญาตที่ 27/2559 ออกให้ ณ วันที่ 12 มิถุนายน 2563

- ปัจจุบัน ได้รับอนุญาตเปิดเป็นโรงแรมตามมาตรา 15 แห่งพระราชบัญญัติโรงแรม พ.ศ. 2547 ใบอนุญาตประกอบธุรกิจโรงแรม (แบบ ร.ร.2) ครั้งแรก โดยใช้ชื่อว่า “นิวแทรเวิลบีช รีสอร์ท”เป็นโรงแรมประเภท 3 มีจำนวนห้องพัก 63 ห้อง ตามใบอนุญาตที่ 12/2564 ออกให้ ณ วันที่ 23 มีนาคม 2564

2) <u>โรงแรม เจ้าหลาว ซันเซ็ท วิว</u>

ปัจจุบันบริษัท เจ้าหลาว ซันเซ็ท วิว จำกัด ได้รับอนุญาตเปิดเป็นโรงแรมตามมาตรา 15 แห่งพระราชบัญญัติโรงแรม พ.ศ. 2547 ใบอนุญาตประกอบธุรกิจโรงแรม (แบบ ร.ร.2) โดยใช้ชื่อว่า “เจ้าหลาว ซันเซ็ท วิว”เป็นโรงแรมประเภท 2 มีจำนวนห้องพัก 29 ห้อง ตามใบอนุญาตที่ 40/2563 ออกให้ ณ วันที่ 12 มิถุนายน 2563

สำหรับโครงการที่จะมีการขออนุญาตขยายขนาดโครงการ เพื่อที่เปิดให้บริการเป็นโรงแรม จาก 63 ห้อง เป็น 96 ห้อง (โดยรวมอาคารโรงแรมที่มีอยู่แล้วของโรงแรม เจ้าหลาว ซันเซ็ท วิว จำนวน 29 ห้อง และจะมีการขออนุญาตเพิ่มจำนวนห้องพักที่มีอยู่แล้วภายในพื้นที่โรงแรม นิวแทรเวิลบีช รีสอร์ท จำนวน 1 ห้อง และภายในพื้นที่โรงแรม เจ้าหลาว ซันเซ็ท วิว จำนวน 3 ห้อง)

ทั้งนี้ อาคารห้องพักโรงแรมที่จะมีการขยายขนาดโครงการเป็นอาคารที่มีอยู่แล้ว ซึ่งโครงการไม่มีการก่อสร้าง/ดัดแปลงอาคารเพิ่มเติม โดย

(1) ไม่เพิ่มพื้นที่อาคารรวมกันทุกชั้นเกินร้อยละสองของพื้นที่อาคารรวมกันทุกชั้นตามที่ได้ใช้ประโยชน์ก่อนการดัดแปลงหรือเปลี่ยนการใช้อาคารสำหรับกรณีตามข้อ 26 วรรคหนึ่งหรือตามที่เคยได้รับอนุญาตไว้ในครั้งแรกสำหรับกรณีตามข้อ 26 วรรคสอง

(2) ไม่เพิ่มความสูงของอาคาร

(3) ไม่เพิ่มพื้นที่ปกคลุมดิน

ดังนั้น อาคารโรงแรมของโครงการที่ปรากฏการก่อสร้างในช่วงปี พ.ศ. 2533 มีมาก่อนวันที่กฎกระทรวงฉบับนี้ประกาศใช้บังคับ ทั้งนี้อาคารโรงแรมของโครงการไม่มีการก่อสร้าง/ดัดแปลงอาคารเพิ่มเติม จะอยู่ภายใต้**ข้อ 26 วรรคสอง** อาคารที่มีอยู่ในวันก่อนวันที่กฎกระทรวงนี้ใช้บังคับและจะดัดแปลงหรือเปลี่ยนการใช้อาคารมาประกอบธุรกิจโรงแรมตามกฎหมายว่าด้วยโรงแรม ให้ใช้ข้อกำหนดเกี่ยวกับที่ว่างภายนอกอาคารช่องทางเดินในอาคาร แนวอาคาร ระยะดิ่งของอาคาร ระยะ

หรือระดับระหว่างอาคารกับอาคารหรือเขตที่ดินของผู้อื่น หรือระหว่างอาคารกับถนน ตรอก ซอย ทางเท้า ทางหรือที่สาธารณะ บันได และที่จอดรถยนต์ตามประเภทอาคารที่กฎหมายกำหนดในขณะที่ได้รับอนุญาตก่อสร้างหรือดัดแปลงอาคารนั้น

สำหรับการขออนุญาตเพิ่มจำนวนห้องพักในอาคารเดิมที่มีอยู่แล้วภายในพื้นที่โรงแรม นิวแทรเวิลบีช รีสอร์ท ได้แก่ อาคาร A3 จำนวน 1 ห้อง และภายในพื้นที่โรงแรม เจ้าหลาว ซันเซ็ท วิว ได้แก่ อาคาร C จำนวน 2 ห้อง และอาคาร D จำนวน 1 ห้อง มีรายละเอียดการดำเนินการดังนี้

- อาคาร A3 เป็นอาคารที่ปรากฏสภาพมีการก่อสร้างในภาพถ่ายดาวเทียมของกรมแผนที่ทหารเมื่อปี 2533 และปัจจุบันยังไม่เปิดให้บริการ ดังนั้นจึงเป็นอาคารที่มีมาก่อนกฎกระทรวงกำหนดลักษณะและระบบความปลอดภัยของอาคารที่ใช้ประกอบธุรกิจโรงแรม พ.ศ. 2566 ประกาศบังคับใช้

- อาคาร C และอาคาร D ปัจจุบันเป็นอาคารที่ไม่มีใบอนุญาตก่อสร้างอาคาร ดัดแปลงอาคาร หรือรื้อถอนอาคาร (แบบ อ.1) และยังไม่ได้เปิดให้บริการ ทั้งนี้ในอนาคตโครงการจะขอเปิดให้บริการห้องพักเพิ่ม และจะขอใบอนุญาต ฯ ให้ถูกต้องตามระเบียบราชการต่อไป

ดังนั้น อาคารที่จะขออนุญาตก่อสร้าง เพื่อเพิ่มจำนวนห้องพักเป็นโรงแรม มีเพียงอาคาร C และอาคาร D ที่เข้าข่ายต้องใช้ดำเนินการตามกฎกระทรวงกำหนดลักษณะและระบบความปลอดภัยของอาคารที่ใช้ประกอบธุรกิจโรงแรม พ.ศ. 2566 ดังรายละเอียดแสดงใน**ตารางที่ 2.6.3-3**

ตารางที่ 2.6.3-3 รายละเอียดของโครงการกับกฎกระทรวงกำหนดลักษณะและระบบความปลอดภัยของอาคารที่ใช้ประกอบธุรกิจโรงแรม พ.ศ. 2566

ข้อกำหนดกฎกระทรวงกำหนดลักษณะและระบบความปลอดภัยของอาคารที่ใช้ประกอบธุรกิจโรงแรม พ.ศ. 2566	รายละเอียดการออกแบบโครงการ
ข้อ 1 ในกฎกระทรวงนี้ “โรงแรม” หมายความว่า อาคารหรือส่วนหนึ่งส่วนใดของอาคารที่ใช้ประกอบธุรกิจโรงแรมตามกฎหมายว่าด้วยโรงแรม “ห้องพัก” หมายความว่า ห้องพักของโรงแรมที่จัดไว้เพื่อประโยชน์ในการพักอาศัยเป็นการชั่วคราวของผู้พัก “ห้องพักรวม” หมายความว่า ห้องพักและบริเวณหรือพื้นที่ของโรงแรมที่มีผู้พักตั้งแต่สามคนขึ้นไป โดยคิดค่าบริการหลายคนและมีการใช้พื้นที่ส่วนกลางร่วมกันเช่น ห้องน้ำ ห้องส้วม โถงทางเดิน “อาคารลักษณะพิเศษ” หมายความว่า สิ่งที่สร้างขึ้นอย่างอื่นที่บุคคลอาจเข้าอยู่หรือเข้าใช้สอยได้เพื่อใช้เป็นโรงแรมที่มีลักษณะ แบบ รูปทรง สัดส่วน ขนาดหรือเนื้อที่ แตกต่างจากอาคารที่ใช้เพื่อการอยู่อาศัยหรือใช้สอยหรือใช้ประโยชน์ตามปกติทั่วไปดังต่อไปนี้ (1) แพหรือสิ่งใด ๆ ที่นำมาใช้ประกอบหรือสร้างให้เป็นรูปร่างลอยอยู่ในน้ำได้เพื่อประโยชน์ในการประกอบธุรกิจโรงแรม โดยสิ่งดังกล่าวมีลักษณะอยู่กับที่ไม่สามารถเคลื่อนที่ด้วยตนเองได้และไม่มีโครงสร้างส่วนหนึ่งส่วนใดของสิ่งนั้นยึดติดตรึงกับพื้นดินให้อยู่กับที่เป็นการถาวรไม่ว่าจะเป็นพื้นดินใต้น้ำหรือพื้นดินที่ติดต่อกับทางน้ำ ทั้งนี้ให้หมายความรวมถึงเรือที่มีลักษณะเดียวกัน (2) สิ่งที่สร้างขึ้นหรือประกอบขึ้น โดยใช้ผ้าใบ เส้นใย หรือวัสดุแผ่นบาง เป็นส่วนประกอบของโครงสร้าง ผนัง หรือหลังคา เช่น เต็นท์ โครงสร้างแบบอัดอากาศ (3) ซากยานพาหนะที่นำมาปรับเปลี่ยนเพื่อเข้าอยู่หรือเข้าใช้สอย หรือสิ่งที่ประกอบให้เป็นรูปทรงคล้ายยานพาหนะ เช่น รถ หรือส่วนพ่วงรถไฟ เครื่องบิน เรือ	บริษัท นิวแทรเวิลบีช จำกัด ประกอบธุรกิจโรงแรมตามกฎหมายว่าด้วยโรงแรม ที่มีห้องพักโรงแรมให้บริการ 96 ห้อง โดยอาคารโรงแรมของแต่ละอาคารมีลักษณะเป็น ค.ส.ล. ซึ่งไม่มีลักษณะ แบบ รูปทรง สัดส่วน ขนาดหรือเนื้อที่ แตกต่างจากอาคารที่ใช้เพื่อการอยู่อาศัยหรือใช้สอยหรือใช้ประโยชน์ตามปกติทั่วไปตามความหมาย “อาคารลักษณะพิเศษ” ข้อ (1) (2) (3) (4) และ (5) ดังนั้นอาคารโรงแรมของโครงการไม่ถูกจัดเป็นอาคารลักษณะพิเศษ

ข้อกำหนดกฎกระทรวงกำหนดลักษณะและระบบความปลอดภัยของอาคารที่ใช้ประกอบธุรกิจโรงแรม พ.ศ. 2566	รายละเอียดการออกแบบโครงการ
(4) ชิ้นส่วนวัสดุสำเร็จรูปที่นำมาประกอบหรือติดตั้ง เช่น ท่อคอนกรีตสำเร็จรูป ตู้คอนเทนเนอร์ (5) สิ่งที่สร้างขึ้นมีความสูงจากพื้นดินตั้งแต่ 2.00 เมตรขึ้นไป โดยมีการแขวน การเกาะเกี่ยว การยึดโยง หรือการกระทำการอื่นใดในลักษณะเดียวกัน โดยมีการถ่ายแรงกระทำกับสภาพธรรมชาติ หรือโครงสร้างหรือสิ่งก่อสร้างอื่นใด เช่น ห้องพักบนต้นไม้ ห้องพักที่แขวนไว้กับเสาหรือเคนห้องพักที่ยึดโยงไว้กับหน้าผา	
หมวด 1 โครงสร้างหลัก บันได และวัสดุของอาคาร **ข้อ 2** โรงแรมต้องมีโครงสร้างหลักที่มีความมั่นคงแข็งแรง สามารถรับน้ำหนักบรรทุกได้อย่างปลอดภัย และต้องใช้วัสดุในการก่อสร้างอาคาร ทั้งนี้ ตามที่กำหนดในกฎกระทรวง ดังต่อไปนี้ (1) กฎกระทรวงเกี่ยวกับการกำหนดการออกแบบโครงสร้างอาคารและลักษณะและคุณสมบัติของวัสดุที่ใช้ในงานโครงสร้างอาคาร (2) กฎกระทรวงเกี่ยวกับการกำหนดฐานรากของอาคารและพื้นดินที่รองรับอาคาร (3) กฎกระทรวงเกี่ยวกับการกำหนดวัสดุที่ใช้ในการก่อสร้างอาคารประเภทควบคุมการใช้เว้นแต่จะได้กำหนดไว้ในกฎกระทรวงนี้เป็นการเฉพาะ (4) กฎกระทรวงกำหนดการรับน้ำหนักความต้านทานความคงทนของอาคาร และพื้นดินที่รองรับอาคารในการต้านทานแรงสั่นสะเทือนของแผ่นดินไหว พ.ศ. 2564 และที่แก้ไขเพิ่มเติม	โครงการออกแบบอาคารให้มีความมั่นคงแข็งแรง สามารถรับน้ำหนักบรรทุกได้อย่างปลอดภัย โดยมีรายละเอียดเป็นไปตามข้อกำหนดกฎกระทรวงฯ ดังต่อไปนี้ - กฎกระทรวงเกี่ยวกับการกำหนดการออกแบบโครงสร้างอาคารและลักษณะและคุณสมบัติของวัสดุที่ใช้ในงานโครงสร้างอาคาร - กฎกระทรวงเกี่ยวกับการกำหนดฐานรากของอาคารและพื้นดินที่รองรับอาคาร - กฎกระทรวงเกี่ยวกับการกำหนดวัสดุที่ใช้ในการก่อสร้างอาคารประเภทควบคุมการใช้เว้นแต่จะได้กำหนดไว้ในกฎกระทรวงนี้เป็นการเฉพาะ - กฎกระทรวงกำหนดการรับน้ำหนักความต้านทานความคงทนของอาคาร และพื้นดินที่รองรับอาคารในการต้านทานแรงสั่นสะเทือนของแผ่นดินไหว พ.ศ. 2564 และที่แก้ไขเพิ่มเติม
ข้อ 3 โรงแรมที่มีมากกว่าสามชั้นต้องมีโครงสร้างหลักและผนังของอาคาร ที่ทำด้วยวัสดุถาวรที่เป็นวัสดุไม่ติดไฟ โครงสร้างหลักตามวรรคหนึ่ง ให้หมายความรวมถึงบันไดด้วย	- อาคาร C (อาคารโรงแรม) มีขนาด 1 ชั้น สูง 3.40 เมตร - อาคาร D (อาคารโรงแรม) มีขนาด 1 ชั้น สูง 3.40 เมตร ดังนั้นอาคารดังกล่าวไม่จัดเป็นอาคารที่มีมากกว่าสามชั้น
ข้อ 4 บันไดต้องมีลักษณะ ดังต่อไปนี้ (1) โรงแรมตั้งแต่สองชั้นขึ้นไป บันไดต้องมีความกว้าง ระยะดิ่งของบันได ชานพักบันได พื้นหน้าบันได ลูกตั้ง ลูกนอน และราวบันได ตามที่กำหนดใน	- อาคาร C (อาคารโรงแรม) มีขนาด 1 ชั้น สูง 3.40 เมตร - อาคาร D (อาคารโรงแรม) มีขนาด 1 ชั้น สูง 3.40 เมตร

ข้อกำหนดกฎกระทรวงกำหนดลักษณะและระบบความปลอดภัยของอาคารที่ใช้ประกอบธุรกิจโรงแรม พ.ศ. 2566	รายละเอียดการออกแบบโครงการ
ข้อ 24 ข้อ 25 และข้อ 26 แห่งกฎกระทรวง ฉบับที่ 55 (พ.ศ. 2543) ออกตามความในพระราชบัญญัติควบคุมอาคาร พ.ศ. 2522 และที่แก้ไขเพิ่มเติม (2) โรงแรมสองชั้นที่มีจำนวนห้องพักในอาคารหลังเดียวกันไม่เกิน 10 ห้อง และจำนวนผู้พักไม่เกิน 20 คน ถ้ามีบันได บันไดต้องมีความกว้าง ระยะดิ่งของบันได ชานพักบันได พื้นหน้าบันได ลูกตั้ง และลูกนอนตามที่กำหนดในข้อ 23 แห่งกฎกระทรวง ฉบับที่ 55 (พ.ศ. 2543) ออกตามความในพระราชบัญญัติควบคุมอาคาร พ.ศ. 2522 และที่แก้ไขเพิ่มเติม	ดังนั้นอาคารดังกล่าวไม่จัดเป็นอาคารที่มีมากกว่าสองชั้น
หมวด 2 ระบบป้องกันและระงับอัคคีภัย ระบบการจัดการอาคารและสิ่งอำนวยความสะดวกอื่นที่เกี่ยวข้อง	
ข้อ 5 โรงแรมไม่เกินสองชั้นที่มีจำนวนห้องพักในอาคารหลังเดียวกันไม่เกิน 10 ห้อง และมีพื้นที่อาคารไม่เกิน 300 ตารางเมตร ต้องจัดให้มีระบบป้องกันและระงับอัคคีภัย ดังต่อไปนี้	- อาคาร C (อาคารโรงแรม) ขนาด 1 ชั้น มีจำนวนห้องพักภายในอาคารเดียวกัน 2 ห้อง และมีพื้นที่อาคาร 150 ตารางเมตร - อาคาร D (อาคารโรงแรม) ขนาด 1 ชั้น มีจำนวนห้องพักภายในอาคารเดียวกัน 1 ห้อง และมีพื้นที่อาคาร 64 ตารางเมตร ดังนั้นอาคารดังกล่าวเป็นอาคารขนาด 1 ชั้น เท่านั้น และมีห้องพักในอาคารหลังเดียวไม่เกิน 10 ห้อง และมีพื้นที่อาคารไม่เกิน 300 ตารางเมตร จึงเข้าข่ายตาม**ข้อ 5** โครงการจัดให้มีระบบป้องกันและระงับอัคคีภัย ดังต่อไปนี้
(1) ติดตั้งเครื่องดับเพลิงแบบมือถือไม่น้อยกว่า 1 เครื่อง และให้มีระยะการเข้าถึงไม่เกิน 22.50 เมตร โดยมีขนาดบรรจุสารเคมีไม่น้อยกว่า 4 กิโลกรัม ตามชนิดที่เหมาะสมสำหรับดับเพลิงที่เกิดจากวัสดุในอาคารนั้น ทั้งนี้ การติดตั้งเครื่องดับเพลิงแบบมือถือต้องติดตั้งให้ส่วนบนสุดของตัวเครื่องสูงจากระดับพื้นอาคารไม่เกิน 1.50 เมตร ในที่ที่สามารถมองเห็นได้ชัดเจน รวมถึงสามารถอ่านคำแนะนำการใช้ได้สามารถเข้าใช้สอยได้โดยสะดวก และต้องอยู่ในสภาพที่ใช้งานได้ตลอดเวลา	(1) ติดตั้งเครื่องดับเพลิงแบบมือถือจำนวน 1 เครื่อง โดยมีระยะการเข้าถึงไม่เกิน 22.50 เมตร และมีขนาดบรรจุสารเคมีไม่น้อยกว่า 4 กิโลกรัม ติดตั้งไว้บริเวณภายในห้องพักของแต่ละอาคาร และติดตั้งส่วนบนสุดของตัวเครื่องสูงจากระดับพื้นอาคารไม่เกิน 1.50 เมตร สามารถมองเห็นได้ชัดเจน
(2) ในพื้นที่ห้องพักต้องติดตั้งอุปกรณ์ตรวจจับควันที่สามารถส่งเสียงแจ้งเหตุได้ในตัวเองและอุปกรณ์	(2) ติดตั้งเครื่องตรวจจับควันที่ส่งเสียงแจ้งเหตุในตัวเองได้และส่งเสียงหรือสัญญาณให้คนที่อยู่ในอาคารได้ยินอย่างทั่วถึง

ข้อกำหนดกฎกระทรวงกำหนดลักษณะและระบบความปลอดภัยของอาคารที่ใช้ประกอบธุรกิจโรงแรม พ.ศ. 2566	รายละเอียดการออกแบบโครงการ
ส่งสัญญาณเพื่อให้หนีไฟที่สามารถส่งเสียงหรือสัญญาณให้คนที่อยู่ในอาคารได้ยินหรือทราบอย่างทั่วถึง	
ข้อ 6 โรงแรมที่ไม่ใช่โรงแรมตามข้อ 5 ต้องจัดให้มีระบบป้องกันและระงับอัคคีภัย ดังต่อไปนี้ (1) ติดตั้งเครื่องดับเพลิงแบบมือถือในแต่ละชั้นไว้ 1 เครื่อง ต่อพื้นที่อาคารไม่เกิน 1,000 ตารางเมตร ทุกระยะไม่เกิน 45.00 เมตร โดยมีขนาดบรรจุสารเคมีไม่น้อยกว่า 4 กิโลกรัม ตามชนิดที่เหมาะสมสำหรับดับเพลิงที่เกิดจากวัสดุในอาคารนั้น ทั้งนี้ การติดตั้งเครื่องดับเพลิงแบบมือถือต้องติดตั้งให้ส่วนบนสุดของตัวเครื่องสูงจากระดับพื้นอาคารไม่เกิน 1.50 เมตร ในที่ที่สามารถมองเห็นได้ชัดเจน รวมถึงสามารถอ่านคำแนะนำการใช้ได้ สามารถเข้าใช้สอยได้โดยสะดวก และต้องอยู่ในสภาพที่ใช้งานได้ตลอดเวลา (2) ติดตั้งระบบแจ้งเหตุเพลิงไหม้ โดยอย่างน้อยต้องประกอบด้วย (ก) อุปกรณ์ส่งสัญญาณเพื่อให้หนีไฟที่สามารถส่งเสียงหรือสัญญาณให้คนที่อยู่ในอาคารได้ยินหรือทราบอย่างทั่วถึง (ข) อุปกรณ์ตรวจจับอัตโนมัติ อุปกรณ์แจ้งเหตุที่ใช้มือ และแผงควบคุมระบบแจ้งเหตุเพลิงไหม้เพื่อให้อุปกรณ์ตาม (ก) ทำงาน (3) มีแสงสว่างจากระบบไฟฟ้าฉุกเฉินเพียงพอที่จะมองเห็นเส้นทาหนีไฟได้ชัดเจนขณะเกิดเพลิงไหม้ และมีป้ายบอกทางหนีไฟด้วยสัญลักษณ์ (4) กรณีที่โรงแรมมีทางไปสู่ทางหนีไฟที่มีลักษณะเป็นทางปลายตัน ต้องมีระยะความยาวของทางปลายตันไม่เกิน 10.00 เมตร (5) พื้นหน้าบันไดหนีไฟและชานพักบันไดหนีไฟต้องมีความกว้างและความลึกไม่น้อยกว่าความกว้างของบันไดหนีไฟ ทั้งนี้ ประตูที่เปิดเข้าสู่บันไดหนีไฟ ตลอดแนวการเปิดของประตูจะต้องไม่ทำให้ความกว้างของเส้นทางการอพยพที่เป็นพื้นหน้าบันไดหนีไฟและชานพักบันไดหนีไฟลดลงมากกว่าครึ่งหนึ่ง	- อาคาร C และอาคาร D จัดเป็นอาคารโรงแรมตามข้อ 5 จึงไม่เข้าข่ายตาม**ข้อ 6**

ข้อกำหนดกฎกระทรวงกำหนดลักษณะและระบบความปลอดภัยของอาคารที่ใช้ประกอบธุรกิจโรงแรม พ.ศ. 2566	รายละเอียดการออกแบบโครงการ
(6) ติดตั้งแผนผังของอาคารแต่ละชั้นไว้ในตำแหน่งที่เห็นได้ชัดเจนของทุกชั้น เช่น บริเวณห้องโถงหรือหน้าลิฟต์ทุกแห่ง ทั้งนี้ แผนผังของอาคารอย่างน้อยต้องประกอบด้วยสัญลักษณ์ อักษรภาษาไทยและภาษาอังกฤษที่ชัดเจน และให้ติดตั้งตามทิศทางการวางตัวของอาคาร โดยแผนผังของอาคารแต่ละชั้นให้ประกอบด้วย (ก) ตำแหน่งของห้องทุกห้องของชั้นที่ติดตั้งแผนผังของอาคาร (ข) ตำแหน่งที่ติดตั้งอุปกรณ์ดับเพลิง ตู้สายฉีดน้ำดับเพลิงหรือหัวต่อสายฉีดน้ำดับเพลิงและอุปกรณ์ฉุกเฉินอื่น ๆ ของชั้นที่ติดตั้งแผนผังของอาคาร (ค) ตำแหน่งประตูและเส้นทางหนีไฟของชั้นที่ติดตั้งแผนผังของอาคาร (ง) ตำแหน่งลิฟต์ดับเพลิงของชั้นที่ติดตั้งแผนผังของอาคารในกรณีที่อาคารมีลิฟต์ดับเพลิงติดตั้งอยู่ (จ) ตำแหน่งที่ติดตั้งแผนผังของอาคาร	
ข้อ 7 การเก็บรักษาแผนผังของอาคารตามข้อ 6 (6) และแบบแปลนของอาคาร ให้เก็บรักษาไว้บริเวณพื้นชั้นล่างของอาคารหรือที่ห้องควบคุมหรือห้องที่สามารถเข้าถึงได้ง่ายเพื่อให้สามารถตรวจสอบได้โดยสะดวก ทั้งนี้ ให้จัดเก็บเป็นแบบที่เขียน พิมพ์ สำเนา หรือภาพถ่าย อย่างหนึ่งอย่างใด รวมทั้งให้จัดเก็บในรูปแบบอิเล็กทรอนิกส์ที่สามารถใช้งานได้ขณะเกิดเหตุฉุกเฉิน	- อาคาร C และอาคาร D จัดเป็นอาคารโรงแรมตามข้อ 5 จึงไม่เข้าข่ายตาม**ข้อ 6 (6)** และ**ข้อ 7**
ข้อ 8 โรงแรมตามข้อ 5 และข้อ 6 นอกจากจะต้องจัดให้มีระบบป้องกันและระงับอัคคีภัยแล้วแต่กรณี แล้วหากโรงแรมนั้นเป็นอาคารประเภทตามที่กำหนดดังต่อไปนี้ ต้องจัดให้มีระบบป้องกันและระงับอัคคีภัยเป็นการเพิ่มเติมด้วย (1) โรงแรมที่เป็นอาคารสูงหรืออาคารขนาดใหญ่พิเศษหรือตั้งอยู่ในอาคารสูงหรืออาคารขนาดใหญ่พิเศษ ต้องจัดให้มีผนังและประตู ระบบท่อยืน ที่เก็บน้ำสำรอง หัวรับน้ำดับเพลิง ระบบดับเพลิงอัตโนมัติหรือ	- อาคาร C (อาคารโรงแรม) มีขนาด 1 ชั้น สูง 3.40 เมตร - อาคาร D (อาคารโรงแรม) มีขนาด 1 ชั้น สูง 3.40 เมตร

ข้อกำหนดกฎกระทรวงกำหนดลักษณะและระบบความปลอดภัยของอาคารที่ใช้ประกอบธุรกิจโรงแรม พ.ศ. 2566	รายละเอียดการออกแบบโครงการ
ระบบอื่นที่เทียบเท่า แบบแปลนระบบท่อน้ำดับเพลิงและระบบการเก็บและจ่ายน้ำสำรองบันไดหนีไฟ ประตูหนีไฟ ช่องทางเฉพาะสำหรับเข้าไปบรรเทาสาธารณภัยทางหนีไฟทางอากาศพื้นที่สำหรับยานพาหนะในการปฏิบัติการด้านความปลอดภัยเกี่ยวกับอัคคีภัยหรือภัยพิบัติอย่างอื่นและพื้นที่หรือตำแหน่งเพื่อติดตั้งเครื่องฟื้นคืนคลื่นหัวใจด้วยไฟฟ้าแบบอัตโนมัติ ตามที่กำหนดในข้อ 8 ทวิ ข้อ 18 ข้อ 20 ข้อ 21 (2) และ (4) ข้อ 23 ข้อ 24 ข้อ 25 ข้อ 26 ข้อ 27 ข้อ 28 ข้อ 29 ข้อ 29/1 และข้อ 29/2 แห่งกฎกระทรวง ฉบับที่ 33 (พ.ศ. 2535) ออกตามความในพระราชบัญญัติควบคุมอาคาร พ.ศ. 2522 และที่แก้ไขเพิ่มเติม (2) โรงแรมตั้งแต่สี่ชั้นขึ้นไป หรือสามชั้นและมีดาดฟ้าเหนือชั้นที่สามที่มีพื้นที่เกิน 16 ตารางเมตร ต้องจัดให้มีบันไดหนีไฟ ประตูหนีไฟ และพื้นหน้าบันไดหนีไฟ ตามที่กำหนดในข้อ 28 ข้อ 29 ข้อ 30 ข้อ 31 และข้อ 32 แห่งกฎกระทรวง ฉบับที่ 55 (พ.ศ. 2543) ออกตามความในพระราชบัญญัติควบคุมอาคาร พ.ศ. 2522 และที่แก้ไขเพิ่มเติม	อาคารดังกล่าวเป็นโรงแรมที่ไม่จัดเป็นอาคารสูงหรืออาคารขนาดใหญ่พิเศษหรือตั้งอยู่ในอาคารสูงหรืออาคารขนาดใหญ่พิเศษ จึงไม่เข้าข่ายตาม**ข้อ 8 (1)** - อาคาร C (อาคารโรงแรม) มีขนาด 1 ชั้น สูง 3.40 เมตร - อาคาร D (อาคารโรงแรม) มีขนาด 1 ชั้น สูง 3.40 เมตร อาคารดังกล่าวสูงไม่เกินสี่ชั้นรวมทั้งไม่ได้เป็นอาคารที่มีสามชั้นและมีดาดฟ้าเหนือชั้นที่สามที่มีพื้นที่เกิน 16 ตารางเมตรจึงไม่เข้าข่ายตาม**ข้อ 8 (2)**
ข้อ 9 เส้นทางหนีไฟของโรงแรมต้องมีความกว้างอย่างเพียงพอและสอดคล้องกับจำนวนคนสูงสุด โดยขนาดความกว้างของเส้นทางหนีไฟดังกล่าวจะต้องไม่น้อยกว่าผลคูณระหว่างจำนวนคนตามที่คำนวณจากตารางที่ 1 และตัวคูณคำนวณความกว้างต่ำสุดต่อคนตามที่กำหนดในตารางที่ 2 การคำนวณจำนวนคนเพื่อนำไปใช้คำนวณความกว้างของเส้นทางหนีไฟ ให้คำนวณแยกตามลักษณะการใช้อาคารตามตารางที่ 1 แล้วนำมารวมกันเป็นจำนวนคนสูงสุด ถ้ามีเศษให้คิดเต็มอัตรา ทั้งนี้การคิดพื้นที่อาคารสำหรับนำไปใช้คำนวณหาจำนวนคนตามตารางที่ 1 ให้คิดพื้นที่ใช้สอยอาคารตามลักษณะการใช้อาคาร ซึ่งรวมถึงช่องทางเดินในอาคาร ช่องบันได ทางลาด ห้องเก็บของ และพื้นที่ส่วนควบ อื่น ๆ	- อาคาร C (อาคารโรงแรม) ขนาด 1 ชั้น มีการใช้ประโยชน์หลัก ได้แก่ ห้องนอน ห้องน้ำ ทางลาด และระเบียง รวมเป็นพื้นที่ในอาคารทั้งหมด 150 ตารางเมตร จากการคำนวณอัตราส่วนพื้นที่ต่อคนตามตารางที่ 1 จะได้ (150/18.60) เท่ากับ 9 คน และเมื่อนำตัวคูณมาคำนวณตามตารางที่ 2 จะได้ 1. บันไดต้องมีความกว้างต่ำสุดต่อคน 9x0.0076 เท่ากับ 0.07 เมตร 2. ช่องประตูห้องพัก และช่องทางเดินในอาคารต้องมีความกว้างต่ำสุดต่อคน 9x0.005 เท่ากับ 0.05 เมตร ทั้งนี้อาคารโครงการมีขนาด 1 ชั้น จึงจัดให้ทางเดินและทางลาดหน้าห้องพักเป็นเส้นทางหนีไฟที่มีความกว้าง 1.50 เมตร (ไม่น้อยกว่า 0.07 เมตร) และจัดให้มี

<table>
<tr><th>ข้อกำหนดกฎกระทรวงกำหนดลักษณะและระบบความปลอดภัยของอาคารที่ใช้ประกอบธุรกิจโรงแรม พ.ศ. 2566</th><th>รายละเอียดการออกแบบโครงการ</th></tr>
<tr><td>ตารางที่ 1 อัตราส่วนพื้นที่ต่อคนในแต่ละลักษณะการใช้อาคาร
<table>
<tr><th>ลักษณะของเส้นทางหนีไฟ</th><th>ตัวคูณคำนวณความกว้างต่ำสุดต่อคน (มิลลิเมตรต่อคน)</th></tr>
<tr><td>บันได</td><td>7.60</td></tr>
<tr><td>ส่วนอื่น ๆ เช่น ช่องประตูห้องพัก ช่องประตูหนีไฟ ช่องทางเดินในอาคารทางลาด</td><td>5.00</td></tr>
</table>
ตารางที่ 2 ตัวคูณคำนวณความกว้างต่ำสุดต่อคนตามลักษณะของเส้นทางหนีไฟ
<table>
<tr><th>ลักษณะการใช้อาคาร</th><th>อัตราส่วนพื้นที่ต่อคน (ตารางเมตรต่อคน)</th></tr>
<tr><td>(1) ห้องพัก</td><td>18.6 หรือตามจำนวนห้องหรือเตียงที่ให้บริการ</td></tr>
<tr><td>(2) ภัตตาคาร ห้องอาหาร ห้องจัดเลี้ยง หรือพื้นที่จำหน่ายอาหาร</td><td>1.5</td></tr>
<tr><td>(3) สำนักงาน</td><td>10</td></tr>
<tr><td>(4) ห้องครัว</td><td>10</td></tr>
<tr><td>(5) ร้านค้า</td><td>6</td></tr>
</table></td><td>ช่องประตูห้องพักกว้าง 0.90 เมตร (ไม่น้อยกว่า 0.05 เมตร)

- อาคาร D (อาคารโรงแรม) ขนาด 1 ชั้น มีการใช้ประโยชน์หลัก ได้แก่ ห้องนั่งเล่น ห้องนอน ห้องน้ำ บันไดและระเบียง รวมเป็นพื้นที่ในอาคารทั้งหมด 64 ตารางเมตร
จากการคำนวณอัตราส่วนพื้นที่ต่อคนตามตารางที่ 1 จะได้ (64/18.60) เท่ากับ 4 คน
และเมื่อนำตัวคูณมาคำนวณตามตารางที่ 2 จะได้
1. บันไดต้องมีความกว้างต่ำสุดต่อคน 4x0.0076 เท่ากับ 0.03 เมตร
2. ช่องประตูห้องพัก และช่องทางเดินในอาคารต้องมีความกว้างต่ำสุดต่อคน 4x0.005 เท่ากับ 0.02 เมตร

ทั้งนี้โครงการได้จัดให้บันไดหน้าอาคารเป็นทางหนีไฟที่มีความกว้าง 0.90 เมตร (ไม่น้อยกว่า 0.03 เมตร) และจัดให้มีช่องประตูห้องพักกว้าง 0.90 เมตร (ไม่น้อยกว่า 0.02 เมตร) และช่องทางเดินในอาคารที่เป็นเส้นทางหนีไฟกว้าง 1.65 เมตร (ไม่น้อยกว่า 0.02 เมตร)</td></tr>
<tr><td>ข้อ 10 ส่วนต่าง ๆ ของเส้นทางหนีไฟให้มีความกว้างตามที่ได้จากการคำนวณตามข้อ 9 แต่ความกว้างสุทธิต้องไม่น้อยกว่าที่กำหนด ดังต่อไปนี้
(1) บันไดในเส้นทางหนีไฟต้องมีความกว้างสุทธิไม่น้อยกว่า 0.90 เมตร เว้นแต่โรงแรมสองชั้นที่มีจำนวนห้องพักในอาคารหลังเดียวกันไม่เกิน 10 ห้อง และจำนวนผู้พักไม่เกิน 20 คน ให้มีความกว้างสุทธิไม่น้อยกว่า 0.80 เมตร โดยห้ามมีสิ่งกีดขวางตลอดเส้นทางหนีไฟ</td><td>- อาคาร C (อาคารโรงแรม) ขนาด 1 ชั้น โครงการไม่ได้จัดให้มีบันได
- อาคาร D (อาคารโรงแรม) ขนาด 1 ชั้น จัดให้ใช้บันไดหน้าอาคารเป็นทางหนีไฟโดยมีความกว้าง 0.90 เมตร (ไม่น้อยกว่า 0.80 เมตร)</td></tr>
</table>

ข้อกำหนดกฎกระทรวงกำหนดลักษณะและระบบความปลอดภัยของอาคารที่ใช้ประกอบธุรกิจโรงแรม พ.ศ. 2566	รายละเอียดการออกแบบโครงการ
(2) ช่องประตูห้องพักและช่องประตูในเส้นทางหนีไฟต้องมีความกว้างสุทธิไม่น้อยกว่า 0.86 เมตร โดยห้ามมีสิ่งกีดขวางตลอดเส้นทางหนีไฟ	- อาคาร C (อาคารโรงแรม) จัดให้มีช่องประตูห้องพักมีความกว้าง 0.90 เมตร (ไม่น้อยกว่า 0.86 เมตร) - อาคาร D (อาคารโรงแรม) จัดให้มีช่องประตูห้องพักมีความกว้าง 0.90 เมตร (ไม่น้อยกว่า 0.86 เมตร)
(3) ส่วนต่าง ๆ ของเส้นทางหนีไฟที่นอกเหนือจาก (1) และ (2) ต้องมีความกว้างไม่น้อยกว่า 1.00 เมตร โดยจะมีส่วนยื่นล้ำเข้ามาในเส้นทางหนีไฟดังกล่าวก็ได้ แต่ต้องไม่เกิน 0.20 เมตรและส่วนยื่นที่ล้ำเข้ามานั้นต้องสูงจากพื้นได้ไม่เกิน 1.00 เมตร แต่ความกว้างสุทธิจะต้องไม่น้อยกว่า 0.86 เมตร	- อาคาร C (อาคารโรงแรม) ไม่ได้ใช้บันไดเป็นเส้นทางหนีไฟ แต่ใช้ทางลาดหน้าอาคารเป็นเส้นทางหนีไฟ โดยมีความกว้าง 1.50 เมตร (ไม่น้อยกว่า 1.00 เมตร) และไม่มีส่วนยื่นล้ำเข้ามาในเส้นทางหนีไฟอื่น - อาคาร D (อาคารโรงแรม) นอกจากใช้บันไดหน้าอาคารเป็นเส้นทางหนีไฟ ยังมีช่องทางเดินในอาคารเป็นเส้นทางหนีไฟด้วย โดยมีความกว้าง 1.65 เมตร (ไม่น้อยกว่า 1.00 เมตร) และไม่มีส่วนยื่นล้ำเข้ามาในเส้นทางหนีไฟดังกล่าว
ข้อ 11 โรงแรมตั้งแต่สี่ชั้นขึ้นไป หรือสามชั้นและมีดาดฟ้าเหนือชั้นที่สามที่มีพื้นที่เกิน 16 ตารางเมตร ต้องมีบันไดหนีไฟจากชั้นสูงสุดหรือดาดฟ้าสู่พื้นดินอย่างน้อย 2 บันได ตั้งอยู่ในที่ที่บุคคลไม่ว่าจะอยู่ ณ จุดใดของอาคารสามารถมาถึงบันไดหนีไฟได้โดยสะดวก บันไดหนีไฟตามวรรคหนึ่งต้องมีระยะห่างกันไม่น้อยกว่าครึ่งหนึ่งของเส้นทแยงมุมที่ยาวที่สุดของอาคารโดยวัดเป็นเส้นตรงระหว่างบันไดหนีไฟ และต้องมีระยะห่างกันไม่เกิน 60.00 เมตร เมื่อวัดตามแนวทางเดิน บันไดหลักของโรงแรมที่มีลักษณะของบันไดหนีไฟตามวรรคหนึ่ง สามารถนำมาเป็นบันไดหนีไฟก็ได้ ระบบบันไดหนีไฟต้องแสดงรายการคำนวณให้เห็นว่าสามารถใช้ลำเลียงบุคคลทั้งหมดในอาคารออกนอกอาคารได้ภายใน 1 ชั่วโมง	- อาคาร C และอาคาร D (อาคารโรงแรม) มีขนาด 1 ชั้นเท่านั้น ดังนั้นจึงไม่เข้าข่ายตาม**ข้อ 11**
ข้อ 12 โรงแรมตั้งแต่สองชั้นขึ้นไป ต้องมีป้ายบอกชั้นที่อยู่ในตำแหน่งที่สามารถมองเห็นได้ชัดเจนตลอดเวลาในแต่ละชั้น	- อาคาร C และอาคาร D (อาคารโรงแรม) มีขนาด 1 ชั้นเท่านั้น ดังนั้นจึงไม่เข้าข่ายตาม**ข้อ 12**

ข้อกำหนดกฎกระทรวงกำหนดลักษณะและระบบความปลอดภัยของอาคารที่ใช้ประกอบธุรกิจโรงแรม พ.ศ. 2566	รายละเอียดการออกแบบโครงการ
ข้อ 13 โรงแรมต้องจัดให้มีระบบการจัดการอาคารและสิ่งอำนวยความสะดวกอื่นที่เกี่ยวข้องตามประเภทของอาคารที่ใช้ประกอบธุรกิจโรงแรม ดังต่อไปนี้	
(1) ระบบการจัดแสงสว่าง ระบบระบายอากาศ และระบบไฟฟ้า ให้เป็นไปตามที่กำหนดในกฎกระทรวง ฉบับที่ 33 (พ.ศ. 2535) ออกตามความในพระราชบัญญัติควบคุมอาคาร พ.ศ. 2522 และที่แก้ไขเพิ่มเติม และกฎกระทรวง ฉบับที่ 39 (พ.ศ. 2537) ออกตามความในพระราชบัญญัติควบคุมอาคาร พ.ศ. 2522 และที่แก้ไขเพิ่มเติม	- โครงการจะจัดให้มีระบบการจัดแสงสว่าง ระบบระบายอากาศและระบบไฟฟ้า เป็นไปตามที่กำหนดในกฎกระทรวง ฉบับที่ 39 (พ.ศ. 2537) ออกตามความในพระราชบัญญัติควบคุมอาคารพ.ศ. 2522
(2) ระบบบำบัดน้ำเสียและการระบายน้ำทิ้งและระบบกำจัดขยะมูลฝอย ให้เป็นไปตามที่กำหนดในกฎกระทรวงฉบับที่ 33 (พ.ศ. 2535) ออกตามความในพระราชบัญญัติควบคุมอาคาร พ.ศ. 2522 และที่แก้ไขเพิ่มเติม และกฎกระทรวง ฉบับที่ 44 (พ.ศ. 2538) ออกตามความในพระราชบัญญัติควบคุมอาคาร พ.ศ. 2522 และที่แก้ไขเพิ่มเติม	- โครงการจะจัดให้มีระบบบำบัดน้ำเสียและการระบายน้ำทิ้ง และระบบกำจัดขยะมูลฝอย เป็นไปตามที่กำหนดในกฎกระทรวง ฉบับที่ 44 (พ.ศ. 2538) ออกตามความในพระราชบัญญัติควบคุมอาคาร พ.ศ. 2522 และที่แก้ไขเพิ่มเติม
(3) ระบบประปาและระบบลิฟต์ ให้เป็นไปตามที่กำหนดในกฎกระทรวง ฉบับที่ 33 (พ.ศ. 2535) ออกตามความในพระราชบัญญัติควบคุมอาคาร พ.ศ. 2522 และที่แก้ไขเพิ่มเติม	- อาคาร C และอาคาร D (อาคารโรงแรม) มีขนาด 1 ชั้น เท่านั้น ไม่เข้าข่ายเป็นอาคารสูงหรืออาคารขนาดใหญ่พิเศษ ดังนั้นจึงไม่เข้าข่ายต้องปฏิบัติตามกฎกระทรวงฉบับที่ 33 (พ.ศ. 2535) ออกตามความในพระราชบัญญัติควบคุมอาคาร พ.ศ. 2522 และที่แก้ไขเพิ่มเติมตาม**ข้อ 13 (3)**
(4) ที่จอดรถยนต์ ให้เป็นไปตามที่กำหนดในกฎกระทรวง ฉบับที่ 7 (พ.ศ. 2517) ออกตามความในพระราชบัญญัติควบคุมกรก่อสร้างอาคาร พุทธศักราช 2479 และที่แก้ไขเพิ่มเติม	- จากการตรวจสอบตามที่กำหนดในกฎกระทรวงฉบับที่ 7 (พ.ศ. 2517) ออกตามความในพระราชบัญญัติควบคุมการก่อสร้างอาคาร พุทธศักราช 2479 และแก้ไขโดยกฎกระทรวงฉบับที่ 64 (พ.ศ. 2555) ออกตามความในพระราชบัญญัติควบคุมอาคาร พ.ศ. 2522 พบว่าต้องจัดให้มีที่จอดรถยนต์อย่างน้อย 37 คัน โดยโครงการได้จัดให้มีที่จอดรถยนต์จริงภายในโครงการรวมทั้งสิ้น จำนวน 96 คัน (ในจำนวนนี้จัดเป็นที่จอดรถสำหรับผู้พิการฯ จำนวน 3 คัน) ดังนั้นจึงเป็นไปตามเกณฑ์ในข้อกำหนดตามกฎกระทรวง ฯ ดังกล่าว

ข้อกำหนดกฎกระทรวงกำหนดลักษณะและระบบความปลอดภัยของอาคารที่ใช้ประกอบธุรกิจโรงแรม พ.ศ. 2566	รายละเอียดการออกแบบโครงการ
(5) ห้องน้ำและห้องส้วม ให้เป็นไปตามที่กำหนดในกฎกระทรวง ฉบับที่ 39 (พ.ศ. 2537) ออกตามความในพระราชบัญญัติควบคุมอาคาร พ.ศ. 2522 และที่แก้ไขเพิ่มเติม	- ตามกำหนดในกฎกระทรวง ฉบับที่ 39 (พ.ศ. 2537) ออกตามความในพระราชบัญญัติควบคุมอาคาร พ.ศ. 2522 กำหนดให้อาคารโรงแรมต้องจัดให้มีห้องน้ำและห้องส้วม 1 ห้องต่อ 1 ห้องพัก และมีลักษณะดังข้อ 9 โดยโครงการกำหนดให้มีห้องน้ำและห้องส้วม 1 ห้อง ต่อ 1 ห้องพัก และมีลักษณะเป็นไปตาม ข้อ 9 ของกฎกระทรวง ฯ ดังกล่าว
(6) สิ่งอำนวยความสะดวกในอาคารสำหรับผู้พิการหรือทุพพลภาพ และคนชรา ให้เป็นไปตามที่กำหนดในกฎกระทรวงกำหนดสิ่งอำนวยความสะดวกในอาคารสำหรับผู้พิการหรือทุพพลภาพและคนชรา พ.ศ. 2548 และที่แก้ไขเพิ่มเติม	- เมื่อพิจารณาตามที่กำหนดในกฎกระทรวงกำหนดสิ่งอำนวยความสะดวกในอาคารสำหรับผู้พิการหรือทุพพลภาพ และคนชรา พ.ศ.2548 และที่แก้ไขเพิ่มเติม ข้อ 27 ได้กำหนดอาคารตามข้อ 3 ที่เป็นโรงแรมที่มีห้องพักตั้งแต่ 100 ห้อง ขึ้นไป ต้องจัดให้มีห้องพักที่ผู้พิการหรือทุพพลภาพ และคนชราเข้าใช้ได้ไม่น้อยกว่าหนึ่งห้องต่อจำนวนห้องพักทุก 100 ห้อง ทั้งนี้ในปัจจุบันโรงแรม นิวแทรเวิลบีช รีสอร์ท และโรงแรม เจ้าหลาว ซันเซ็ท วิว แต่ละโรงแรมเปิดให้บริการไม่ถึง 100 ห้อง จึงไม่เข้าข่ายตามข้อ 27 ของกฎกระทรวงกำหนดสิ่งอำนวยความสะดวกในอาคารสำหรับผู้พิการหรือทุพพลภาพและคนชรา พ.ศ. 2548 ดังนั้นที่ผ่านมาโครงการจึงไม่ได้จัดให้มีห้องพักสำหรับผู้พิการหรือทุพพลภาพ และคนชรา อย่างไรก็ตามเพื่ออำนวยความสะดวกให้แก่ผู้พิการ ฯ เข้าถึงการได้รับบริการอย่างเหมาะสม โครงการได้จัดให้มีห้องพักสำหรับผู้พิการ ฯ จำนวน 2 ห้อง ที่บริเวณชั้น 1 ของอาคาร G (อาคารโรงแรมขนาด 4 ชั้น) และมีลักษณะเป็นไปตาม ข้อ 27 ของกฎกระทรวง ฯ ดังกล่าว
หมวด 3 พื้นที่ภายในอาคารและที่ว่างภายนอกอาคาร **ข้อ 14** โรงแรมต้องมีขนาดของห้องพัก ซึ่งไม่รวมห้องน้ำ ห้องส้วม และระเบียง ดังต่อไปนี้	
(1) ห้องพักที่มีผู้พักไม่เกิน 1 คน ต้องมีขนาดไม่น้อยกว่า 6 ตารางเมตร	- อาคาร C (อาคารโรงแรม) มีห้องพักโรงแรมจำนวน 2 ห้อง โดยสามารถพักได้ 8 คน/ห้อง โดยแต่ละห้องพัก มีขนาดพื้นที่ 75 ตารางเมตร และภายใน

ข้อกำหนดกฎกระทรวงกำหนดลักษณะและระบบความปลอดภัยของอาคารที่ใช้ประกอบธุรกิจโรงแรม พ.ศ. 2566	รายละเอียดการออกแบบโครงการ
(2) ห้องพักที่มีผู้พักไม่เกิน 2 คน ต้องมีขนาดไม่น้อยกว่า 8 ตารางเมตร (3) ห้องพักรวมที่มีเตียงสูงหนึ่งชั้นต้องมีอัตราส่วนพื้นที่ห้องพักต่อผู้พักไม่น้อยกว่า 3 ตารางเมตรต่อคน (4) ห้องพักรวมที่มีเตียงสูงสองชั้นต้องมีอัตราส่วนพื้นที่ห้องพักต่อผู้พักไม่น้อยกว่า 1.50 ตารางเมตรต่อคน	ห้องมีเตียงสูงหนึ่งชั้น เข้าข่ายตามข้อ 14 (3) เมื่อคิดอัตราส่วนพื้นที่ห้องพักต่อผู้พักจะได้ 75/8 เท่ากับ 9.38 ตารางเมตรต่อคน (ไม่น้อยกว่า 3 ตารางเมตรต่อคน) - อาคาร D (อาคารโรงแรม) มีห้องพักจำนวน 1 ห้อง (มี 2 ห้องนอนภายในห้องพัก) โดยสามารถพักได้ 4 คน มีขนาดพื้นที่ 64.00 ตารางเมตร และภายในห้องมีเตียงสูงหนึ่งชั้น เข้าข่ายตามข้อ 14 (3) เมื่อคิดอัตราส่วนพื้นที่ห้องพักต่อผู้พักจะได้ 64.00/4 เท่ากับ 16 ตารางเมตรต่อคน (ไม่น้อยกว่า 3 ตารางเมตรต่อคน)
ข้อ 15 ห้องพักของโรงแรมต้องมีระยะดิ่งไม่น้อยกว่า 2.60 เมตร โดยวัดจากพื้นถึงพื้นหรือวัดจากพื้นถึงยอดฝาหรือยอดผนังอาคารของชั้นใต้หลังคา สำหรับห้องพักที่อยู่ในโครงสร้างของหลังคาหรือผนังที่ลาดเอียงต้องมีระยะดิ่งไม่น้อยกว่า 1.80 เมตร โดยวัดจากพื้นถึงเพดานหรือยอดฝาหรือยอดผนังอาคารตอนต่ำสุด	- ห้องพักภายในอาคาร C (อาคารโรงแรม) มีระยะดิ่ง 2.85 เมตร (ไม่น้อยกว่า 2.60 เมตร) - ห้องพักภายในอาคาร D (อาคารโรงแรม) มีระยะดิ่ง 2.80 เมตร (ไม่น้อยกว่า 2.60 เมตร)
ข้อ 16 ช่องทางเดินในโรงแรมต้องมีความกว้างไม่น้อยกว่า 1.50 เมตร เว้นแต่กรณีที่กำหนดดังต่อไปนี้ (1) โรงแรมที่มีจำนวนห้องพักในชั้นเดียวกันไม่เกิน 10 ห้อง ช่องทางเดินในโรงแรมต้องมีความกว้างไม่น้อยกว่า 1.00 เมตร (2) โรงแรมที่มีจำนวนห้องพักในชั้นเดียวกันมากกว่า 10 ห้อง แต่ไม่เกิน 20 ห้องช่องทางเดินในโรงแรมต้องมีความกว้างไม่น้อยกว่า 1.20 เมตร	- อาคาร C (อาคารโรงแรม) ขนาด 1 ชั้น มีจำนวนห้องพักในชั้นเดียวกันจำนวน 2 ห้อง โดยจัดให้มีช่องทางเดินในอาคารโรงแรม 1.20 เมตร (ไม่น้อยกว่า 1.00 เมตร) - อาคาร D (อาคารโรงแรม) ขนาด 1 ชั้น มีจำนวนห้องพักในชั้นเดียวกันจำนวน 1 ห้อง โดยจัดให้มีช่องทางเดินในอาคารโรงแรม 1.65 เมตร (ไม่น้อยกว่า 1.00 เมตร) -
ข้อ 17 ช่องทางเดินในโรงแรมจะมีส่วนยื่นล้ำเข้ามาในช่องทางเดินก็ได้แต่ต้องไม่เกิน 0.20 เมตร และส่วนยื่นที่ล้ำเข้ามานั้นต้องสูงจากพื้นได้ไม่เกิน 1.00 เมตร	- โครงการไม่ได้จัดให้มีส่วนยื่นล้ำเข้ามาในช่องทางเดิน

ข้อกำหนดกฎกระทรวงกำหนดลักษณะและระบบความปลอดภัยของอาคารที่ใช้ประกอบธุรกิจโรงแรม พ.ศ. 2566	รายละเอียดการออกแบบโครงการ
แต่ความกว้างสุทธิตามข้อ 16 (1) จะต้องไม่น้อยกว่า 0.86 เมตร	
ข้อ 18 โรงแรมต้องมีที่ว่างภายนอกอาคารไม่น้อยกว่า 10 ใน 100 ส่วนของพื้นที่ชั้นใดชั้นหนึ่งที่มากที่สุดของอาคาร แต่ถ้ามีการใช้ส่วนหนึ่งส่วนใดของอาคารเป็นอาคารอยู่อาศัยรวมด้วยต้องมีที่ว่างภายนอกอาคารไม่น้อยกว่า 30 ใน 100 ส่วนของพื้นที่ชั้นใดชั้นหนึ่งที่มากที่สุดของอาคาร	- โครงการจัดให้มีขนาดพื้นที่ว่างปราศจากสิ่งปกคลุมภายในโครงการทั้งหมดประมาณ 18,869.82 ตารางเมตร ซึ่งไม่ต่ำกว่า 810.30 ตารางเมตร (คำนวณตามข้อกำหนดที่ว่างภายนอกอาคารไม่น้อยกว่า 10 ใน 100 ส่วนของพื้นที่ชั้นใดชั้นหนึ่งที่มากที่สุดของอาคาร)
ข้อ 19 โรงแรมที่มีห้องพักรวมให้มีผู้พักได้ไม่เกิน 40 คนต่อห้อง โดยจะต้องมีทางเดินในห้องพักรวมกว้างไม่น้อยกว่า 1.20 เมตร ในกรณีที่ห้องพักรวมตามวรรคหนึ่งมีผู้พักตั้งแต่ 21 คนขึ้นไป ต้องมีช่องทางออกหรือประตูทางออกจำนวน 2 แห่ง โดยช่องทางออกหรือประตูทางออกต้องมีระยะห่างกันไม่น้อยกว่าครึ่งหนึ่งของเส้นทแยงมุมที่ยาวที่สุดของห้องพักรวม	- โครงการไม่ได้จัดให้มีห้องพักรวม ดังนั้นจึงไม่เข้าข่ายตาม**ข้อ 19**
ข้อ 20 โรงแรมต้องจัดให้มีพื้นที่ภายในอาคารและที่ว่างภายนอกอาคาร ตามประเภทของอาคารที่ใช้ประกอบธุรกิจโรงแรม ดังต่อไปนี้	
(1) โรงแรมที่เป็นอาคารสูงหรืออาคารขนาดใหญ่พิเศษหรือตั้งอยู่ในอาคารสูงหรืออาคารขนาดใหญ่พิเศษ ต้องจัดให้มีลักษณะของอาคาร ที่ว่างภายนอกอาคารและแนวอาคาร ตามที่กำหนดในข้อ 2 ข้อ 3 ข้อ 4 ข้อ 5 ข้อ 6 (2) ข้อ 7 และข้อ 8 แห่งกฎกระทรวง ฉบับที่ 33 (พ.ศ. 2535) ออกตามความในพระราชบัญญัติควบคุมอาคาร พ.ศ. 2522 และที่แก้ไขเพิ่มเติม	- อาคาร C (อาคารโรงแรม) มีพื้นที่อาคาร 150 ตารางเมตร ซึ่งมีขนาดไม่เกิน 2,000 ตารางเมตร ดังนั้นไม่จัดเป็นอาคารสูงหรืออาคารขนาดใหญ่พิเศษ - อาคาร C (อาคารโรงแรม) มีพื้นที่อาคาร 64 ตารางเมตร ซึ่งมีขนาดไม่เกิน 2,000 ตารางเมตร ดังนั้นไม่จัดเป็นอาคารสูงหรืออาคารขนาดใหญ่พิเศษ
(2) โรงแรมที่ไม่ใช่โรงแรมตาม (1) ต้องจัดให้มีลักษณะของอาคาร แนวอาคาร และระยะต่าง ๆ ของอาคาร ตามที่กำหนดในข้อ 5 ข้อ 6 และข้อ 40 ข้อ 41 ข้อ 42 ข้อ 43 ข้อ 44 ข้อ 45 ข้อ 46 ข้อ 47 ข้อ 48 ข้อ 49 (2) และข้อ 50 แห่งกฎกระทรวงฉบับที่ 55 (พ.ศ. 2543) ออกตามความในพระราชบัญญัติควบคุมอาคาร พ.ศ. 2522 และที่แก้ไขเพิ่มเติม	- จัดให้อาคารโรงแรม (อาคาร C และอาคาร D) มีลักษณะของอาคาร แนวอาคาร และระยะต่าง ๆ ของอาคารตามที่กำหนดใน ข้อ 42 ข้อ ข้อ 44 ข้อ 46 ข้อ 48 และข้อ 50 แห่งกฎกระทรวง ฉบับที่ 55 (พ.ศ. 2543) ออกตามความในพระราชบัญญัติควบคุมอาคาร พ.ศ. 2522 และตามกำหนดในข้อ 48 ตามข้อกำหนดกฎกระทรวงฉบับที่ 55 (พ.ศ. 2543) ออกตามความ

ข้อกำหนดกฎกระทรวงกำหนดลักษณะและระบบความปลอดภัยของอาคารที่ใช้ประกอบธุรกิจโรงแรม พ.ศ. 2566	รายละเอียดการออกแบบโครงการ
	ในพระราชบัญญัติควบคุมอาคาร พ.ศ. 2522 และที่แก้ไขเพิ่มเติมโดยกฎกระทรวง ฉบับที่ 61 (พ.ศ. 2550) ฯ
หมวด 4 อาคารลักษณะพิเศษ **ข้อ 21** ให้นำความในหมวด 1 ถึงหมวด 3 มาใช้บังคับแก่อาคารลักษณะพิเศษด้วยเว้นแต่ที่กำหนดไว้โดยเฉพาะในหมวดนี้	- อาคารโรงแรม (อาคาร C และอาคาร D) ไม่จัดเป็นอาคารลักษณะพิเศษ ดังนั้นจึงไม่เข้าข่ายตาม**ข้อ 21**
ข้อ 22 อาคารลักษณะพิเศษให้ได้รับยกเว้นไม่ต้องปฏิบัติตามข้อกำหนดเกี่ยวกับระยะดิ่งของห้องพักตามข้อ 15 และความกว้างของทางเดินในห้องพักรวมตามข้อ 19 วรรคหนึ่ง	- อาคารโรงแรม (อาคาร C และอาคาร D) ไม่จัดเป็นอาคารลักษณะพิเศษ ดังนั้นจึงไม่เข้าข่ายตาม**ข้อ 22**
ข้อ 23 อาคารลักษณะพิเศษตาม (2) ของบทนิยามคำว่า “อาคารลักษณะพิเศษ” ในข้อ 2 ต้องเป็นไปตามที่กำหนด ดังต่อไปนี้ (1) วัสดุที่สร้างหรือนำมาประกอบต้องมีคุณสมบัติที่เกี่ยวกับการลามไฟตามหลักเกณฑ์ที่รัฐมนตรีโดยคำแนะนำของคณะกรรมการควบคุมอาคารประกาศกำหนดในราชกิจจานุเบกษา (2) ติดตั้งเครื่องดับเพลิงแบบมือถือไม่น้อยกว่า 1 เครื่อง ต่อพื้นที่ใช้สอยรวมไม่เกิน 112 ตารางเมตร และให้มีระยะการเข้าถึงไม่เกิน 22.50 เมตร (3) ต้องมีที่ว่างภายนอกอาคารไม่น้อยกว่า 25 ใน 100 ส่วนของพื้นที่ดินที่ใช้เป็นที่ตั้งอาคารและอาคารแต่ละหลังจะต้องมีระยะห่างระหว่างกันโดยรอบไม่น้อยกว่า 3.00 เมตร โดยวัดระยะห่างจากแนวสมอบกที่ยึดอาคารหรือส่วนริมสุดของอาคาร (4) ให้ได้รับยกเว้นไม่ต้องปฏิบัติตามข้อกำหนดเกี่ยวกับโครงสร้างหลักตามข้อ 2 (1) (5) ให้ได้รับยกเว้นไม่ต้องปฏิบัติตามข้อกำหนดเกี่ยวกับขนาดของห้องพักตามข้อ 14 (1) และ (2) แต่ต้องมีอัตราส่วนพื้นที่ห้องพักต่อผู้พักไม่น้อยกว่า 3 ตารางเมตรต่อคน	- อาคารโรงแรม (อาคาร C และอาคาร D) ไม่จัดเป็นอาคารลักษณะพิเศษ ดังนั้นจึงไม่เข้าข่ายตาม**ข้อ 23**
ข้อ 24 อาคารลักษณะพิเศษตาม (3) และ (4) ของบทนิยามคำว่า “อาคารลักษณะพิเศษ” ในข้อ 2 ให้ได้รับ	- อาคารโรงแรม (อาคาร C และอาคาร D) ไม่จัดเป็นอาคารลักษณะพิเศษ ดังนั้นจึงไม่เข้าข่ายตาม**ข้อ 24**

ข้อกำหนดกฎกระทรวงกำหนดลักษณะและระบบความปลอดภัยของอาคารที่ใช้ประกอบธุรกิจโรงแรม พ.ศ. 2566	รายละเอียดการออกแบบโครงการ
ยกเว้นไม่ต้องปฏิบัติตามข้อกำหนดเกี่ยวกับขนาดของห้องพักตามข้อ 14 (1) และ (2) แต่ต้องมีอัตราส่วนพื้นที่ห้องพักต่อผู้พักไม่น้อยกว่า 3 ตารางเมตรต่อคน	
ข้อ 25 อาคารลักษณะพิเศษตาม (5) ของบทนิยามคำว่า “อาคารลักษณะพิเศษ” ในข้อ 2 ที่มีห้องพัก 1 ห้อง และมีผู้พักไม่เกิน 4 คน ให้ได้รับยกเว้นไม่ต้องปฏิบัติตามข้อกำหนดเกี่ยวกับบันไดที่มีลักษณะตามข้อ 4 แต่ต้องมีบันไดหรือทางขึ้นลงที่เหมาะสมต่อสภาพการใช้งานและมีสิ่งป้องกันการตกที่ปลอดภัย	- อาคารโรงแรม (อาคาร C และอาคาร D) ไม่จัดเป็นอาคารลักษณะพิเศษ ดังนั้นจึงไม่เข้าข่ายตาม**ข้อ 25**
บทเฉพาะกาล **ข้อ 26** อาคารที่มีอยู่ในวันก่อนวันที่พระราชบัญญัติควบคุมอาคาร พ.ศ. 2522 ใช้บังคับและไม่อยู่ภายใต้บังคับแห่งพระราชบัญญัติควบคุมการก่อสร้างอาคาร พุทธศักราช 2479 หรือพระราชบัญญัติควบคุมการก่อสร้างในเขตเพลิงไหม้ พุทธศักราช 2476 และจะดัดแปลงหรือเปลี่ยนการใช้อาคารมาประกอบธุรกิจโรงแรมตามกฎหมายว่าด้วยโรงแรม ให้ได้รับยกเว้นไม่ต้องปฏิบัติตามข้อกำหนดเกี่ยวกับที่ว่างภายนอกอาคาร ช่องทางเดินในอาคาร แนวอาคาร ระยะดิ่งของอาคารระยะหรือระดับระหว่างอาคารกับอาคาร หรือเขตที่ดินของผู้อื่น หรือระหว่างอาคารกับถนน ตรอก ซอย ทางเท้า ทางหรือที่สาธารณะ บันได และที่จอดรถยนต์ **อาคารที่มีอยู่ในวันก่อนวันที่กฎกระทรวงนี้ใช้บังคับ และจะดัดแปลงหรือเปลี่ยนการใช้อาคารมาประกอบธุรกิจโรงแรมตามกฎหมายว่าด้วยโรงแรม** ให้ใช้ข้อกำหนดเกี่ยวกับที่ว่างภายนอกอาคาร ช่องทางเดินในอาคาร แนวอาคาร ระยะดิ่งของอาคาร ระยะหรือระดับระหว่างอาคารกับอาคารหรือเขตที่ดินของผู้อื่น หรือระหว่างอาคารกับถนน ตรอก ซอย ทางเท้า ทางหรือที่สาธารณะ บันได และที่จอดรถยนต์ตามประเภทอาคารที่กฎหมายกำหนดในขณะที่ได้รับอนุญาตก่อสร้างหรือดัดแปลงอาคารนั้น	อาคารโรงแรมของโครงการประกอบด้วย - อาคาร A1 (ขนาด 1 ชั้น) จำนวน 1 อาคาร - อาคาร A2 (ขนาด 1 ชั้น) จำนวน 8 อาคาร - อาคาร A3 (ขนาด 1 ชั้น) จำนวน 2 อาคาร - อาคาร B (ขนาด 1 ชั้น) จำนวน 8 อาคาร - อาคาร E (ขนาด 2 ชั้น) จำนวน 10 อาคาร - อาคาร F (ขนาด 3 ชั้น) จำนวน 1 อาคาร - อาคาร G (ขนาด 4 ชั้น) จำนวน 1 อาคาร โดยอาคารโรงแรมทั้งหมดดังกล่าว ได้ปรากฏสภาพมีการก่อสร้างแล้วดังภาพถ่ายดาวเทียมของกรมแผนที่ทหารเมื่อปี พ.ศ. 2533 เป็นอาคารที่มีมาก่อนประกาศใช้กฎกระทรวงนี้ ดังนั้นอาคาร C และอาคาร D ที่ไม่มีใบอนุญาตก่อสร้างอาคารดัดแปลงอาคาร หรือรื้อถอนอาคาร (แบบ อ.1) จึงเข้าข่ายต้องบังคับใช้ดำเนินการตามกฎกระทรวงฯ ดังกล่าว

ข้อกำหนดกฎกระทรวงกำหนดลักษณะและระบบความปลอดภัยของอาคารที่ใช้ประกอบธุรกิจโรงแรม พ.ศ. 2566	รายละเอียดการออกแบบโครงการ
ข้อ 27 อาคารตามข้อ 26 ที่จะดัดแปลงหรือเปลี่ยนการใช้อาคารมาประกอบธุรกิจโรงแรมตามกฎหมายว่าด้วยโรงแรม ต้องอยู่ภายใต้เงื่อนไข ดังต่อไปนี้ (1) ไม่เพิ่มพื้นที่อาคารรวมกันทุกชั้นเกินร้อยละสองของพื้นที่อาคารรวมกันทุกชั้นตามที่ได้ใช้ประโยชน์ก่อนการดัดแปลงหรือเปลี่ยนการใช้อาคารสำหรับกรณีตามข้อ 26 วรรคหนึ่ง หรือตามที่เคยได้รับอนุญาตไว้ในครั้งแรกสำหรับกรณีตามข้อ 26 วรรคสอง (2) ไม่เพิ่มความสูงของอาคาร (3) ไม่เพิ่มพื้นที่ปกคลุมดิน	- อาคารที่จะมีการขออนุญาตเปลี่ยนการใช้อาคาร เพื่อเปิดให้บริการห้องพักโรงแรมเพิ่มเติมจำนวน 4 ห้อง เป็นอาคารที่มีอยู่แล้วในพื้นที่ของโรงแรม นิวแทรเวิลบีช รีสอร์ท จำนวน 1 ห้อง และภายในพื้นที่โรงแรม เจ้าหลาว ซันเซ็ท วิว จำนวน 3 ห้อง โดยอาคารโรงแรมดังกล่าว ไม่มีการเพิ่มพื้นที่อาคาร ไม่เพิ่มความสูงของอาคาร และไม่เพิ่มพื้นที่ปกคลุมดิน ภายใต้เงื่อนไขตามข้อ 27 (1) (2) และ (3)
ข้อ 28 ในระหว่างที่ยังไม่มีกฎกระทรวงตามข้อ 2 (1) (2) และ (3) ให้นำกฎกระทรวงฉบับที่ 6 (พ.ศ. 2527) ออกตามความในพระราชบัญญัติควบคุมอาคาร พ.ศ. 2522 และที่แก้ไขเพิ่มเติมมาใช้บังคับแก่การดำเนินการเกี่ยวกับโครงสร้างหลักและวัสดุที่ใช้ในการก่อสร้างอาคารตามข้อ 2 (1) (2) และ (3) ไปพลางก่อนจนกว่าจะมีกฎกระทรวงตามข้อ 2 (1) (2) และ (3) ใช้บังคับ	- โครงการจะปฏิบัติตามกฎหมายที่เกี่ยวข้อง

2.6.4 สิ่งอำนวยความสะดวกในอาคารสำหรับผู้พิการหรือทุพพลภาพ และคนชรา

เพื่อให้ผู้พิการหรือทุพพลภาพ และคนชรา มีโอกาสเข้าร่วมกิจกรรมและสถานที่ต่าง ๆ ภายในโครงการ โครงการได้จัดให้มีสิ่งอำนวยความสะดวกสำหรับผู้พิการหรือทุพพลภาพ และคนชรา โดยพิจารณาตามการดำเนินการของโครงการที่ผ่านมา ให้สอดคล้องตามกฎกระทรวงกำหนดสิ่งอำนวยความสะดวกในอาคารสำหรับผู้พิการหรือทุพพลภาพ รายละเอียดดังนี้

<u>รายละเอียดการดำเนินการของโครงการ</u>

1) จากการตรวจสอบภาพถ่ายดาวเทียมของกรมแผนที่ทหารเมื่อปี 2533 ปรากฏสภาพมีอาคารภายในโครงการแล้ว (ดู**รูปที่ 2.6.1-1**) ได้แก่

- อาคาร A1 (ขนาด 1 ชั้น) จำนวน 1 อาคาร
- อาคาร A2 (ขนาด 1 ชั้น) จำนวน 8 อาคาร
- อาคาร A3 (ขนาด 1 ชั้น) จำนวน 2 อาคาร
- อาคาร B (ขนาด 1 ชั้น) จำนวน 8 อาคาร
- อาคาร E (ขนาด 2 ชั้น) จำนวน 10 อาคาร
- อาคาร F (ขนาด 3 ชั้น) จำนวน 1 อาคาร
- อาคาร G (ขนาด 4 ชั้น) จำนวน 1 อาคาร

อย่างไรก็ตาม โรงแรม นิวแทรเวิลบีช รีสอร์ท ได้ดำเนินการขอใบอนุญาตก่อสร้างอาคาร (แบบ อ.1) ตามเลขที่ 35/2562 ออกให้ ณ วันที่ 12 เดือนมิถุนายน พ.ศ. 2562 เพื่อเป็นโรงแรมจำนวนห้องพัก 63 ห้อง (ยกเว้นอาคาร A3 จำนวน 1 อาคาร ที่ไม่ได้ขอใบอนุญาตก่อสร้างอาคาร (แบบ อ.1) และปัจจุบันยังไม่เปิดให้บริการห้องพักโรงแรม) และโรงแรม เจ้าหลาว ซันเซ็ท วิว ได้ดำเนินการขอใบอนุญาตก่อสร้างอาคาร (แบบ อ.1) ตามเลขที่ 34/2562 ออกให้ ณ วันที่ 12 เดือนมิถุนายน พ.ศ. 2562 เพื่อเป็นโรงแรมจำนวนห้องพัก 29 ห้อง ดังนั้นจึงพิจารณาว่าโครงการต้องจัดให้มีสิ่งอำนวยความสะดวกในอาคารสำหรับผู้พิการหรือทุพพลภาพตามกฎกระทรวงกำหนดสิ่งอำนวยความสะดวกในอาคารสำหรับผู้พิการหรือทุพพลภาพ และคนชรา พ.ศ.2548 ประกาศใช้บังคับ (แสดงใน**ตารางที่ 2.6.4-1**)

2) อาคารโรงแรมที่ไม่ปรากฏในภาพถ่ายดาวเทียมของกรมแผนที่ทหารเมื่อปี 2533 และการดำเนินการที่ผ่านมา ได้แก่

- อาคาร C (ขนาด 1 ชั้น) จำนวน 1 อาคาร และอาคาร D (ขนาด 1 ชั้น) จำนวน 1 อาคาร ไม่มีใบอนุญาตก่อสร้างอาคาร ดัดแปลงอาคาร หรือรื้อถอนอาคาร (แบบ อ.1) ปัจจุบันโครงการได้รับใบคำสั่งห้ามใช้อาคารหรือยินยอมให้บุคคลใดใช้อาคารที่อาจเป็นภยันตราย (แบบ ค.4) จากองค์การบริหารส่วนตำบลคลองขุด (แสดงดังใน**ภาคผนวก ก.6**) และโครงการยังไม่ได้เปิดให้บริการห้องพักแต่อย่างใด

ดังนั้นอาคาร C อาคาร D เป็นอาคารที่ไม่มีใบอนุญาตก่อสร้างอาคารดัดแปลงอาคาร หรือรื้อถอนอาคาร (แบบ อ.1) (เว้นแต่อาคาร A3 ที่จะขออนุญาตก่อสร้าง) ซึ่งเป็นอาคารที่จะขออนุญาตเปิดให้บริการห้องพักโรงแรมเพิ่ม (รวม 4 ห้อง) ในอนาคตร่วมกับอาคารโรงแรมที่มีอยู่เดิมเพื่อเปิดให้บริการโรงแรมที่มีห้องพัก (63+29+4) จำนวน 96 ห้อง ดังนั้นจึงจัดเป็นอาคารที่ดำเนินการหลังประกาศใช้กฎกระทรวงกำหนดสิ่งอำนวยความสะดวกในอาคารสำหรับผู้พิการหรือทุพพลภาพ และคนชรา พ.ศ.2548 และที่แก้ไขเพิ่มเติม (ฉบับที่ 2) พ.ศ. 2564 จึงเข้าข่ายที่ต้องปฏิบัติตามกฎกระทรวงฉบับนี้ ดังรายละเอียดแสดงใน**ตารางที่ 2.6.4-1**

ทั้งนี้ โดยภาพรวมแล้วโครงการจะจัดให้มีสิ่งอำนวยความสะดวกสำหรับผู้พิการหรือทุพพลภาพและคนชรา ดังนี้

- จัดที่จอดรถสำหรับผู้พิการฯ ไว้จำนวน 3 คัน บริเวณหน้าอาคาร G (อาคารโรงแรมขนาด 4 ชั้น) ซึ่งใกล้กับทางเข้าอาคารที่มีห้องพักสำหรับผู้พิการฯ และจัดให้มีไว้บริเวณหน้าอาคารห้องอาหารใกล้กับทางลาดขึ้นอาคาร
- จัดให้มีทางลาดสำหรับผู้พิการฯ อยู่บริเวณทางเข้า-ออกอาคาร G (อาคารโรงแรม) และอาคารห้องอาหาร รวมถึงจัดให้มีบริเวณที่มีความต่างระดับกัน
- จัดให้มีสัญลักษณ์รูปผู้พิการ เครื่องหมายแสดงทางไปสู่สิ่งอำนวยความสะดวกสำหรับผู้พิการหรือทุพพลภาพ และคนชรา และสัญลักษณ์แสดงประเภทของสิ่งอำนวยความสะดวกสำหรับผู้พิการหรือทุพพลภาพ และคนชรา เป็นไปตามที่กฎกระทรวงกำหนดฯ

สำหรับผังแสดงเส้นทางที่จอดรถผู้พิการเข้าสู่อาคารโครงการ ทางลาดและสิ่งอำนวยความสะดวกสำหรับผู้พิการฯ ต่างๆ ดังแสดงใน**รูปที่ 2.6.4-1**

ตารางที่ 2.6.4-1 รายละเอียดการดำเนินโครงการกับกฎกระทรวงกำหนดสิ่งอำนวยความสะดวกในอาคารสำหรับผู้พิการหรือทุพพลภาพ และคนชรา พ.ศ. 2548 และกฎกระทรวงกำหนดสิ่งอำนวยความสะดวกในอาคารสำหรับผู้พิการหรือทุพพลภาพ พ.ศ. 2548 และที่แก้ไขเพิ่มเติม (ฉบับที่ 2) พ.ศ. 2564

กฎกระทรวงกำหนดสิ่งอำนวยความสะดวกในอาคารสำหรับผู้พิการหรือทุพพลภาพ และคนชรา พ.ศ. 2548	กฎกระทรวงกำหนดสิ่งอำนวยความสะดวกในอาคารสำหรับผู้พิการหรือทุพพลภาพ และคนชรา พ.ศ. 2548 และที่แก้ไขเพิ่มเติม (ฉบับที่ 2) พ.ศ. 2564	รายละเอียดโครงการ
ข้อ 3 อาคารประเภทและลักษณะดังต่อไปนี้ ต้องจัดให้มีสิ่งอำนวยความสะดวกสำหรับผู้พิการหรือทุพพลภาพและคนชราตามที่กำหนดในกฎกระทรวงนี้ ในบริเวณที่เปิดให้บริการแก่บุคคลทั่วไป (1) โรงพยาบาล สถานพยาบาล ศูนย์บริการสาธารณสุข สถานีอนามัย อาคารที่ทำการของราชการ รัฐวิสาหกิจ องค์การของรัฐที่จัดตั้งขึ้นตามกฎหมาย สถานศึกษา หอสมุดและพิพิธภัณฑสถานของรัฐ สถานีขนส่งมวลชน เช่น ท่าอากาศยาน สถานีรถไฟ สถานีรถท่าเทียบเรือที่มีพื้นที่ส่วนใดของอาคารที่ให้บริการแก่บุคคลทั่วไปเกิน 300 ตารางเมตร (2) สำนักงาน โรงมหรสพ **โรงแรม** หอประชุม สนามกีฬา ศูนย์การค้า ห้างสรรพสินค้าประเภทต่าง ๆ ที่มีพื้นที่ส่วนใดของอาคารที่เปิดให้บริการแก่บุคคลทั่วไปเกิน 2,000 ตารางเมตร	**ข้อ 3** ให้ยกเลิกความใน ข้อ 3 แห่งกฎกระทรวงกำหนดสิ่งอำนวยความสะดวกในอาคารสำหรับผู้พิการหรือทุพพลภาพ และคนชรา พ.ศ. 2548 และให้ใช้ความต่อไปนี้แทน “ข้อ 3 อาคารประเภทและลักษณะดังต่อไปนี้ ต้องจัดให้มีสิ่งอำนวยความสะดวกสำหรับผู้พิการหรือทุพพลภาพ และคนชรา ตามที่กำหนดในกฎกระทรวงนี้ (1) อาคารที่ให้บริการสาธารณะ ได้แก่ โรงมหรสพหอประชุม **โรงแรม** สถานศึกษา หอสมุด อาคารประกอบของสนามกีฬากลางแจ้งหรือสนามกีฬาในร่ม ตลาดห้างสรรพสินค้า ศูนย์การค้า สถานบริการ ฌาปนสถาน ศาสนสถาน พิพิธภัณฑสถาน และสถานีขนส่งมวลชน (2) สถานพยาบาลทั้งของรัฐและเอกชน (3) อาคารที่ประกอบกิจกำให้บริการหรือรับดูแลเด็กผู้พิการหรือทุพพลภาพ หรือคนชรา (4) อาคารที่ทำการของส่วนราชการ องค์กรปกครองส่วนท้องถิ่น รัฐวิสาหกิจ หรือ หน่วยงานของรัฐที่จัดตั้งขึ้นตามกฎหมาย (5) สำนักงาน อาคารอยู่อาศัยรวม อาคารชุด หรือหอพัก ที่เป็นอาคารขนาดใหญ่ (6) อาคารพาณิชยกรรมหรืออาคารพาณิชยกรรมประเภทค้าปลีกค้าส่งที่มีพื้นที่สำหรับประกอบกิจการตั้งแต่ 50 ตารางเมตรขึ้นไป	1) ปัจจุบันโรงแรม นิวแทรเวิลบีช รีสอร์ท เปิดให้บริการเป็นโรงแรมประเภท 3 และ โรงแรม เจ้าหลาว ชันเซ็ท วิว เปิดให้บริการเป็นโรงแรมประเภท 2 โดยเปิดให้บริการแก่บุคคลทั่วไป ทั้งนี้อาคารโรงแรมมีพื้นที่ของอาคารและจำนวนดังนี้ 1. อาคาร A1 จำนวน 1 อาคาร มีพื้นที่ 115.58 ตารางเมตร 2. อาคาร A2 จำนวน 8 อาคาร มีพื้นที่ 116.33 ตารางเมตร/อาคาร รวมเป็น 930.64 ตารางเมตร 3. อาคาร A3 จำนวน 2 อาคาร มีพื้นที่ 131.60 ตารางเมตร/อาคาร รวมเป็น 263.20 ตารางเมตร 4. อาคาร B จำนวน 8 อาคาร มีพื้นที่ 132.42 ตารางเมตร/อาคาร รวมเป็น 1,059.36 ตารางเมตร 5. อาคาร E จำนวน 10 อาคาร มีพื้นที่ 137.50 ตารางเมตร/อาคาร รวมเป็น 1,375.00 ตารางเมตร 6. อาคาร F จำนวน 1 อาคาร มีพื้นที่ 1,296.20 ตารางเมตร 7. อาคาร G จำนวน 1 อาคาร มีพื้นที่ 4,002.00 ตารางเมตร ดังนั้นจึงมีพื้นที่เปิดให้บริการเกิน 2,000 ตารางเมตร ทั้งนี้โครงการได้จัดให้มีสิ่งอำนวยความสะดวกตามกฎกระทรวงฯ ตามกฎกระทรวงกำหนดสิ่งอำนวยความสะดวกในอาคารสำหรับผู้พิการหรือทุพพลภาพ และคนชราพ.ศ. 2548

กฎกระทรวงกำหนดสิ่งอำนวยความสะดวกในอาคารสำหรับผู้พิการหรือทุพพลภาพ และคนชรา พ.ศ. 2548	กฎกระทรวงกำหนดสิ่งอำนวยความสะดวกในอาคารสำหรับผู้พิการหรือทุพพลภาพ และคนชรา พ.ศ. 2548 และที่แก้ไขเพิ่มเติม (ฉบับที่ 2) พ.ศ. 2564	รายละเอียดโครงการ
	(7) สถานีบริการน้ำมัน สถานีบริการก๊าซปิโตรเลียมเหลว หรือสถานีบริการก๊าซธรรมชาติ ตามกฎหมายว่าด้วยการควบคุมน้ำมันเชื้อเพลิง”	2) โครงการจะมีการขออนุญาตเปิดให้บริการห้องพักเพิ่มสำหรับอาคาร C อาคาร D และอาคาร A3 โดยจะมีการเปิดให้บริการสาธารณะเป็นโรงแรม ซึ่งเป็นไปตามกฎกระทรวงกำหนดสิ่งอำนวยความสะดวกในอาคารสำหรับผู้พิการหรือทุพพลภาพและคนชรา พ.ศ. 2548 และที่แก้ไขเพิ่มเติม (ฉบับที่ 2) พ.ศ. 2564
หมวด 1 ป้ายแสดงสิ่งอำนวยความสะดวกสำหรับผู้พิการ **ข้อ 4** อาคารตามข้อ 3 ต้องจัดให้มีป้ายแสดงสิ่งอำนวยความสะดวกสำหรับผู้พิการหรือทุพพลภาพ และคนชราตามสมควร โดยมีรายละเอียดดังต่อไปนี้ (1) สัญลักษณ์รูปผู้พิการ (2) เครื่องหมายแสดงทางไปสู่สิ่งอำนวยความสะดวกสำหรับผู้พิการหรือทุพพลภาพ และคนชรา (3) สัญลักษณ์หรือตัวอักษรแสดงประเภทของสิ่งอำนวยความสะดวกสำหรับผู้พิการหรือทุพพลภาพและคนชรา	-	โครงการจัดให้มีป้ายแสดงสิ่งอำนวยความสะดวกสำหรับผู้พิการหรือทุพพลภาพ และคนชรา ได้แก่ - สัญลักษณ์รูปผู้พิการ - เครื่องหมายแสดงทางไปสู่สิ่งอำนวยความสะดวกสำหรับผู้พิการหรือทุพพลภาพ และคนชรา - สัญลักษณ์แสดงประเภทของสิ่งอำนวยความสะดวกสำหรับผู้พิการหรือทุพพลภาพ และคนชรา
ข้อ 5 สัญลักษณ์รูปผู้พิการ เครื่องหมายแสดงทางไปสู่สิ่งอำนวยความสะดวกสำหรับผู้พิการหรือทุพพลภาพและคนชราและสัญลักษณ์หรือตัวอักษรแสดงประเภทของสิ่งอำนวยความสะดวกสำหรับผู้พิการหรือ	-	- โครงการจัดให้มีป้ายสัญลักษณ์ มีตัวอักษรสีขาวพื้น ป้ายเป็นสีน้ำเงิน ตามขนาดที่กฎหมายกำหนด

กฎกระทรวงกำหนดสิ่งอำนวยความสะดวกในอาคารสำหรับผู้พิการหรือทุพพลภาพ และคนชรา พ.ศ. 2548	กฎกระทรวงกำหนดสิ่งอำนวยความสะดวกในอาคารสำหรับผู้พิการหรือทุพพลภาพ และคนชรา พ.ศ. 2548 และที่แก้ไขเพิ่มเติม (ฉบับที่ 2) พ.ศ. 2564	รายละเอียดโครงการ
ทุพพลภาพและคนชราตามข้อ 4 ให้เป็นสีขาวโดยพื้นป้ายเป็นสีน้ำเงินหรือเป็นสีน้ำเงินโดยพื้นป้ายเป็นสีขาว		
ข้อ 6 ป้ายแสดงสิ่งอำนวยความสะดวกสำหรับผู้พิการหรือทุพพลภาพ และคนชรา ต้องมีความชัดเจนและมองเห็นได้ง่าย ติดอยู่ในตำแหน่งที่ไม่ทำให้สับสน และต้องจัดให้มีแสงส่องสว่างเป็นพิเศษทั้งกลางวันและกลางคืน	**ข้อ 5** ให้ยกเลิกความในข้อ 6 แห่งกฎกระทรวงกำหนดสิ่งอำนวยความสะดวกในอาคารสำหรับผู้พิการหรือทุพพลภาพ และคนชรา พ.ศ. 2548 และให้ใช้ความต่อไปนี้แทน “ข้อ 6 ป้ายแสดงสิ่งอำนวยความสะดวกสำหรับผู้พิการหรือทุพพลภาพและคนชรา ต้องมีความชัดเจนและมองเห็นได้ในเวลากลางวันและกลางคืน สัมผัสและรับรู้ได้”	- โครงการจัดให้มีการติดตั้งป้ายแสดงสิ่งอำนวยความสะดวกสำหรับผู้พิการหรือทุพพลภาพ และคนชรา ให้มีความชัดเจนและมองเห็นได้ในเวลากลางวันและกลางคืน สัมผัสและรับรู้ได้
หมวด 2 ทางลาดและลิฟต์ **ข้อ 7** อาคารตามข้อ 3 หากระดับพื้นภายในอาคาร หรือระดับพื้นภายในอาคารกับภายนอกอาคาร หรือระดับพื้นทางเดินภายนอกอาคารมีความต่างระดับกันเกิน 20 มิลลิเมตร ให้มีทางลาดหรือลิฟต์ระหว่างพื้นที่ต่างระดับกันแต่ถ้ามีความต่างระดับกันไม่เกิน 20 มิลลิเมตร ต้องปาดมุมพื้นส่วนที่ต่างระดับกันไม่เกิน 45 องศา	**ข้อ 6** ให้ยกเลิกความในข้อ 7 และข้อ 8 แห่งกฎกระทรวงกำหนดสิ่งอำนวยความสะดวกในอาคารสำหรับผู้พิการหรือทุพพลภาพ และคนชรา พ.ศ. 2548 และให้ใช้ความต่อไปนี้แทน “ข้อ 7 อาคารตามข้อ 3 หากระดับพื้นภายในอาคารหรือระดับพื้นภายในอาคารกับภายนอกอาคาร หรือระดับพื้นทางเดินภายนอกอาคารมีความต่างระดับกันเกิน 1.3 เซนติเมตรให้มีทางลาดระหว่างพื้นที่ต่างระดับกัน แต่ถ้ามีความต่างระดับกันตั้งแต่ 6.4 มิลลิเมตร แต่ไม่เกิน 1.3 เซนติเมตร ต้องปาดมุมพื้นส่วนที่ต่างระดับกันให้มีความลาดชัน 1:2”	- โครงการได้จัดให้มีทางลาดสำหรับผู้พิการหรือทุพพลภาพ และคนชรา บริเวณที่มีความต่างระดับกัน อยู่บริเวณทางเข้าอาคาร G (ขนาด 4 ชั้น) จำนวน 3 จุดและบริเวณอาคารห้องอาหารจำนวน 1 จุด (**รูปที่ 2.6.4-1**)
ข้อ 8 ทางลาดให้มีลักษณะ ดังต่อไปนี้ (1) พื้นผิวทางลาดต้องเป็นวัสดุที่ไม่ลื่น (2) พื้นผิวของจุดต่อเนื่องระหว่างพื้นกับทางลาดต้องเรียบไม่สะดุด	**ข้อ 6** ให้ยกเลิกความในข้อ 7 และข้อ 8 แห่งกฎกระทรวงกำหนดสิ่งอำนวยความสะดวกในอาคารสำหรับผู้พิการหรือทุพพลภาพ และคนชรา พ.ศ. 2548 และให้ใช้ความต่อไปนี้แทน “ข้อ 8 ทางลาดให้มีลักษณะ ดังต่อไปนี้ (1) พื้นผิวทางลาดต้องเป็นวัสดุที่ไม่ลื่น	เนื่องจากปัจจุบันโครงการยังไม่ได้จัดให้มีทางลาดสำหรับผู้พิการหรือทุพพลภาพ และคนชรา ดังนั้นโครงการจะจัดให้มีทางลาดที่มีลักษณะเป็นไปตามกฎกระทรวงกำหนดสิ่งอำนวยความสะดวกในอาคารสำหรับผู้พิการหรือทุพพลภาพ และคนชรา พ.ศ. 2548 และที่แก้ไขเพิ่มเติม (ฉบับที่ 2) พ.ศ. 2564 ดังนี้

กฎกระทรวงกำหนดสิ่งอำนวยความสะดวกในอาคารสำหรับผู้พิการหรือทุพพลภาพ และคนชรา พ.ศ. 2548	กฎกระทรวงกำหนดสิ่งอำนวยความสะดวกในอาคารสำหรับผู้พิการหรือทุพพลภาพ และคนชรา พ.ศ. 2548 และที่แก้ไขเพิ่มเติม (ฉบับที่ 2) พ.ศ. 2564	รายละเอียดโครงการ
(3) ความกว้างสุทธิไม่น้อยกว่า 90 เซนติเมตร ในกรณีเป็นทางลาดแบบสองทางสวนกัน ให้มีความกว้างสุทธิไม่น้อยกว่า 1.50 เมตร (4) มีพื้นที่หน้าทางลาดเป็นที่ว่างยาวไม่น้อยกว่า 1.50 เมตร (5) มีความลาดชันไม่เกิน 1 : 12 และมีความยาวช่วงละไม่เกิน 6 เมตร ในกรณีที่ทางลาดยาวเกิน 6 เมตร ต้องจัดให้มีชานพักยาวไม่น้อยกว่า 1.50 เมตร คั่นระหว่างแต่ละช่วงของทางลาด (6) ทางลาดด้านที่ไม่มีผนังกั้นให้ยกขอบสูงจากพื้นผิวของทางลาดไม่น้อยกว่า 10 เซนติเมตร และต้องมีราวจับและราวกันตก (7) ทางลาดที่มีความยาวตั้งแต่ 1.80 เมตรขึ้นไป ต้องมีราวจับทั้งสองด้าน และทางลาดที่มีความกว้างตั้งแต่ 3 เมตร ขึ้นไป ต้องมีราวจับห่างกันไม่เกิน 1.50 เมตร ทั้งนี้ กรณีที่ต้องติดตั้งราวจับเพิ่มเติม ทางลาดนั้นจะต้องเหลือพื้นที่เพียงพอที่ผู้พิการหรือทุพพลภาพ หรือคนชราที่ใช้เก้าอี้ล้อสามารถเข้าออกได้อย่างสะดวก โดยราวจับให้มีลักษณะ ดังต่อไปนี้ (ก) ทำด้วยวัสดุเรียบ มีความมั่นคงแข็งแรง ไม่เป็นอันตรายในการจับและไม่ลื่น	(2) พื้นผิวของจุดต่อเนื่องระหว่างพื้นกับทางลาดต้องเรียบไม่สะดุด (3) มีความกว้างสุทธิไม่น้อยกว่า 90 เซนติเมตร ในกรณีเป็นทางลาดแบบสองทางสวนกันให้มีความกว้างสุทธิไม่น้อยกกว่า 1.50 เมตร (4) มีพื้นที่หน้าทางลาดเป็นที่ว่างยาวไม่น้อยกว่า 1.50 เมตร (5) มีความลาดยาวชันไม่เกิน 1 : 12 และมีความยาวช่วงละไม่เกิน 6 เมตร ในกรณีที่ทางลาดยาวเกิน 6 เมตร ต้องจัดให้มีชานพักยาวไม่น้อยกว่า 1.50 เมตร คั่นระหว่างแต่ละช่วงของทางลาด (6) ทางลาดด้านที่ไม่มีผนังกั้นให้ยกขอบสูงจากพื้นผิวของทางลาดไม่น้อยกว่า 10 เซนติเมตรและต้องมีราวจับและราวกันตก (7) ทางลาดที่มีความยาวตั้งแต่ 1.80 เมตรขึ้นไป ต้องมีราวจับทั้งสองด้านและทางลาดที่มีความกว้างตั้งแต่ 3 เมตรขึ้นไป ต้องมีราวจับห่างกันไม่เกิน 1.50 เมตร ทั้งนี้ กรณีที่ต้องติดตั้งราวจับเพิ่มเติม ทางลาดนั้นจะต้องเหลือพื้นที่เพียงพอที่ผู้พิการหรือทุพพลภาพ หรือคนชราที่ใช้เก้าอี้ล้อสามารถเข้าออกออกได้อย่าสะดวก โดยราวจับให้มีลักษณะดังต่อไปนี้ (ก) ทำด้วยวัสดุเรียบ มีความมั่นคงแข็งแรง ไม่เป็นอันตรายในการจับและไม่ลื่น (ข) มีลักษณะกลมหรือมีลักษณะมนไม่มีเหลี่ยม โดยมีเส้นผ่านศูนย์กลางไม่น้อยกว่า 3 เซนติเมตร แต่ไม่เกิน 4 เซนติเมตร (ค) สูงจากพื้นไม่น้อยกว่า 75 เซนติเมตร แต่ไม่เกิน 90 เซนติเมตร	- พื้นผิวทางลาดเป็นพื้นคอนกรีตปรับระดับทำผิวขัดมัน ซึ่งเป็นวัสดุที่ไม่ลื่นและมีแผ่นปูพื้นต่างสัมผัส - พื้นผิวของจุดต่อเนื่องระหว่างพื้นกับทางลาดเป็นแผ่นปูต่างสัมผัส เรียบไม่สะดุด ● อาคาร G (อาคารโรงแรมขนาด 4 ชั้น) - ทางลาด 1 (บริเวณทางเข้าห้องพัก) เป็นทางลาดแบบทางตรง โดยมีความกว้าง 1.50 เมตร และมีความยาว 3.35 เมตร มีความลาดชัน 1:12 (**รูปที่ 2.6.4-2**) - ทางลาด 2 (บริเวณทางเข้า-ออกอาคาร) เป็นทางลาดแบบทางตรง โดยมีความกว้าง 1.30 เมตร และมีความยาว 3.80 เมตร มีความลาดชัน 1:12 (**รูปที่ 2.6.4-2**) - ทางลาด 3 (บริเวณด้านข้างอาคาร) เป็นทางลาดแบบทางตรง โดยมีความกว้าง 2.00 เมตร และมีความยาว 3.20 เมตร มีความลาดชัน 1:12 (**รูปที่ 2.6.4-3**) ● อาคารห้องอาหาร - ทางลาด 4 (บริเวณทางเข้า-ออกอาคาร) แบ่งเป็น 2 ช่วง โดยช่วงที่ 1 มีความยาว 3.60 เมตร มีความกว้าง 1.50 เมตร ช่วงที่ 2 มีความยาว 3.60 เมตร มีความกว้าง 1.50 เมตร บริเวณชานพักมีความยาว 1.50 เมตร มีความลาดชัน 1:12 (**รูปที่ 2.6.4-3**)

กฎกระทรวงกำหนดสิ่งอำนวยความสะดวกในอาคารสำหรับผู้พิการหรือทุพพลภาพ และคนชรา พ.ศ. 2548	กฎกระทรวงกำหนดสิ่งอำนวยความสะดวกในอาคารสำหรับผู้พิการหรือทุพพลภาพ และคนชรา พ.ศ. 2548 และที่แก้ไขเพิ่มเติม (ฉบับที่ 2) พ.ศ. 2564	รายละเอียดโครงการ
(ข) มีลักษณะกลมหรือมีลักษณะมนไม่มีเหลี่ยม โดยมีเส้นผ่านศูนย์กลางไม่น้อยกว่า 3 เซนติเมตร แต่ไม่เกิน 4 เซนติเมตร (ค) สูงจากพื้นไม่น้อยกว่า 75 เซนติเมตร แต่ไม่เกิน 90 เซนติเมตร (ง) ราวจับด้านที่อยู่ติดผนังให้มีระยะห่างจากผนังไม่น้อยกว่า 4 เซนติเมตร มีความสูงจากจุดยึดไม่น้อยกว่า 10 เซนติเมตร และผนังบริเวณราวจับต้องเป็นผนังเรียบ (จ) ราวจับต้องยาวต่อเนื่องกันหรือในกรณีที่ไม่สามารถทำให้ต่อเนื่องกันได้ให้มีระยะห่าง ไม่เกิน 5 เซนติเมตร และส่วนที่ยึดติดกับผนังจะต้องไม่กีดขวางหรือเป็นอุปสรรคต่อการใช้ของคนพิการทางการมองเห็น (ฉ) ปลายของราวจับให้ยื่นเลยจากจุดเริ่มต้นและจุดสิ้นสุดของทางลาดไม่น้อยกว่า 30 เซนติเมตร โดยปลายราวจับต้องงอหรือเก็บได้	(ง) ราวจับด้านที่อยู่ติดผนังให้มีระยะห่างจากผนังไม่น้อยกว่า 4 เซนติเมตร มีความสูงจากจุดยึดไม่น้อยกว่า 10 เซนติเมตร และผนังบริเวณราวจับต้องเป็นผนังเรียบ (จ) ราวจับต้องยาวต่อเนื่องกันหรือในกรณีที่ไม่สามารถทำให้ต่อเนื่องกันได้ให้มีระยะห่างไม่เกิน 5 เซนติเมตร และส่วนที่ยึดติดกับผนังจะต้องไม่กีดขวางหรือเป็นอุปสรรคต่อการใช้ของคนพิการทางการมองเห็น (ฉ) ปลายของราวจับให้ยื่นเลยจากจุดเริ่มต้นและจุดสิ้นสุดของทางลาดไม่น้อยกว่า 30 เซนติเมตร โดยปลายราวจับต้องงอหรือเก็บได้ (8) มีป้ายแสดงทิศทาง ตำแหน่ง หรือหมายเลขชั้นของอาคารที่คนพิการทางการมองเห็นและคนชรา สามารถทราบความหมายได้ โดยตั้งอยู่บริเวณทางขึ้นและทำลงของทางลาดที่เชื่อมระหว่างชั้นของอาคาร (9) มีสัญลักษณ์รูปผู้พิการติดไว้ในบริเวณทางลาดที่จัดไว้ให้แก่ผู้พิการหรือทุพพลภาพ และคนชรา”	ทั้งนี้พื้นที่ทางลาดแต่ละจุด มีพื้นที่หน้าทางลาด และราวกันตก ดังนี้ - พื้นที่หน้าทางลาดมีที่ว่างยาวอย่างน้อย 1.50 เมตร และมีความลาดชันไม่เกิน 1:12 - ทางลาดด้านที่ไม่มีผนังกั้น ยกขอบสูงจากพื้นผิวของทางลาดไม่น้อยกว่า 10 เซนติเมตร และมีราวจับและราวกันตก - ทางลาดที่มีความยาวตั้งแต่ 2.5 เมตร ขึ้นไป มีราวจับทั้งสองด้านโดยมีลักษณะตามที่กำหนด - มีสัญลักษณ์รูปผู้พิการติดไว้ในบริเวณทางลาดที่จัดไว้ให้แก่ผู้พิการหรือทุพพลภาพ และคนชรา ดังนั้นทางลาดจุดที่ 1-4 ที่อยู่บริเวณอาคาร G และ อาคารห้องอาหาร จึงมีลักษณะสอดคล้องกับกฎกระทรวงกำหนดสิ่งอำนวยความสะดวกในอาคารสำหรับผู้พิการหรือทุพพลภาพ และคนชรา พ.ศ. 2548 และที่แก้ไขเพิ่มเติม (ฉบับที่ 2) พ.ศ. 2564
ข้อ 9 อาคารตามข้อ 3 **ที่มีจำนวนชั้นตั้งแต่สองชั้นขึ้นไป** ต้องจัดให้มีลิฟต์หรือทางลาดที่ผู้พิการหรือทุพพลภาพ และคนชราใช้ได้ระหว่างชั้นของอาคารลิฟต์ที่ผู้พิการหรือทุพพลภาพ และคนชราใช้ได้ต้องสามารถขึ้นลงได้ทุกชั้น มีระบบควบคุมลิฟต์ที่ผู้พิการหรือทุพพลภาพ และคนชราสามารถควบคุมได้เอง ใช้งานได้อย่างปลอดภัย และจัดไว้ใน		อาคารโรงแรมที่มีอยู่ 2 ชั้นขึ้นไปในโครงการที่เปิดให้บริการห้องพัก ได้แก่ อาคาร E, F และ G โครงการจัดให้มีห้องพักสำหรับผู้พิการหรือทุพพลภาพ และคนชรา อยู่บริเวณชั้น 1 ของอาคาร G เป็นไปตามกฎกระทรวงกำหนดสิ่งอำนวยความสะดวกในอาคารสำหรับผู้พิการหรือทุพพลภาพ และคนชรา พ.ศ. 2548 ดังนั้นจึงไม่ได้จัดให้มีลิฟต์ผู้พิการ ฯ

กฎกระทรวงกำหนดสิ่งอำนวยความสะดวกในอาคารสำหรับผู้พิการหรือทุพพลภาพ และคนชรา พ.ศ. 2548	กฎกระทรวงกำหนดสิ่งอำนวยความสะดวกในอาคารสำหรับผู้พิการหรือทุพพลภาพ และคนชรา พ.ศ. 2548 และที่แก้ไขเพิ่มเติม (ฉบับที่ 2) พ.ศ. 2564	รายละเอียดโครงการ
บริเวณที่ผู้พิการหรือทุพพลภาพ และคนชราสามารถใช้ได้สะดวกให้มีสัญลักษณ์รูปผู้พิการติดไว้ที่ช่องประตูด้านนอกของลิฟต์ที่จัดไว้ให้ผู้พิการหรือทุพพลภาพและคนชราใช้ได้		
ข้อ 10 ลิฟต์ที่ผู้พิการหรือทุพพลภาพ และคนชราใช้ได้ที่มีลักษณะเป็นห้องลิฟต์ต้องมีลักษณะ ดังต่อไปนี้ (1) ขนาดของห้องลิฟต์ต้องมีความกว้างไม่น้อยกว่า 1,100 มิลลิเมตร และยาวไม่น้อยกว่า 1,400 มิลลิเมตร (2) ช่องประตูลิฟต์ต้องมีความกว้างสุทธิไม่น้อยกว่า 900 มิลลิเมตร และต้องมีระบบแสงเพื่อป้องกันไม่ให้ประตูลิฟต์หนีบผู้โดยสาร (3) มีพื้นผิวต่างสัมผัสบนพื้นบริเวณหน้าประตูลิฟต์กว้าง 300 มิลลิเมตร และยาว 900 มิลลิเมตร ซึ่งอยู่ห่างจากประตูลิฟต์ไม่น้อยกว่า 300 มิลลิเมตร แต่ไม่เกิน 600 มิลลิเมตร (4) ปุ่มกดเรียกลิฟต์ ปุ่มบังคับลิฟต์ และปุ่มสัญญาณแจ้งเหตุฉุกเฉินต้องมีลักษณะดังต่อไปนี้ (ก) ปุ่มล่างสุดอยู่สูงจากพื้นไม่น้อยกว่า 900 มิลลิเมตร ปุ่มบนสุดอยู่สูงจากพื้นไม่เกินกว่า 1,200 มิลลิเมตร และห่างจากมุมภายในห้องลิฟต์ไม่น้อยกว่า 400 มิลลิเมตร ในกรณีที่ห้องลิฟต์มีขนาดกว้างและยาวน้อยกว่า 1,500 มิลลิเมตร	**ข้อ 7** ให้ยกเลิกความในข้อ 10 แห่งกฎกระทรวงกำหนดสิ่งอำนวยความสะดวกในอาคารสำหรับผู้พิการหรือทุพพลภาพ และคนชรา พ.ศ. 2548 และให้ใช้ความต่อไปนี้แทน “ข้อ 10 ลิฟต์ที่ผู้พิการหรือทุพพลภาพ และคนชราใช้ได้ที่มีลักษณะเป็นห้องลิฟต์ต้องมีลักษณะ ดังต่อไปนี้ (1) ขนาดของห้องลิฟต์ต้องมีความกว้างไม่น้อยกว่า 1.60 เมตร ยาวไม่น้อยกว่า 1.40 เมตร หรือมีความกว้างไม่น้อยกว่า 1.40 เมตร ยาวไม่น้อยกว่า 1.60 เมตร และสูงไม่น้อยกว่า 2.30 เมตร และมีช่องกระจกใสนิรภัยที่สามารถมองเห็นระหว่างภายนอกและภายในได้ ขนาดกว้างไม่น้อยกว่า 20 เซนติเมตร ยาวไม่น้อยกว่า 80 เซนติเมตร และสูงจากพื้นไม่เกิน 1.10 เมตร (2) ช่องประตูลิฟต์ต้องมีความกว้างสุทธิไม่น้อยกว่า 90 เซนติเมตร และต้องมีระบบแสง เพื่อป้องกันไม่ให้ประตูลิฟต์หนีบผู้โดยสาร (3) มีพื้นผิวต่างสัมผัสบนพื้นบริเวณหน้าประตูลิฟต์กว้าง 30 เซนติเมตร และยาว 90 เซนติเมตร ซึ่งอยู่ห่างจากประตูลิฟต์ไม่น้อยกว่า30 เซนติเมตร แต่ไม่เกิน 60 เซนติเมตร (4) ปุ่มกดเรียกลิฟต์ ปุ่มบังคับลิฟต์ และปุ่มสัญญาณแจ้งเหตุฉุกเฉินต้องมีลักษณะ ดังต่อไปนี้	

กฎกระทรวงกำหนดสิ่งอำนวยความสะดวกในอาคารสำหรับผู้พิการหรือทุพพลภาพ และคนชรา พ.ศ. 2548	กฎกระทรวงกำหนดสิ่งอำนวยความสะดวกในอาคารสำหรับผู้พิการหรือทุพพลภาพ และคนชรา พ.ศ. 2548 และที่แก้ไขเพิ่มเติม (ฉบับที่ 2) พ.ศ. 2564	รายละเอียดโครงการ
(ข) มีขนาดเส้นผ่านศูนย์กลางไม่น้อยกว่า 20 มิลลิเมตร มีอักษรเบรลล์กำกับไว้ทุกปุ่มเมื่อกดปุ่มจะต้องมีเสียงดังและมีแสง (ค) ไม่มีสิ่งกีดขวางบริเวณที่กดปุ่มลิฟต์ (5) มีราวจับโดยรอบภายในลิฟต์ โดยราวมีลักษณะตามที่กำหนดในข้อ 8 (7) (ก) (ข) (ค) และ (ง) (6) มีตัวเลขและเสียงบอกตำแหน่งชั้นต่าง ๆ เมื่อลิฟต์หยุด และขึ้นหรือลง (7) มีป้ายแสดงหมายเลขชั้นและแสดงทิศทางบริเวณโถงหน้าประตูลิฟต์และติดอยู่ในตำแหน่งที่เห็นได้ชัดเจน (8) ในกรณีที่ลิฟต์ขัดข้องให้มีทั้งเสียงและแสงไฟเตือนภัยเป็นไฟกะพริบสีแดง เพื่อให้คนพิการทางการมองเห็นและคนพิการทางการได้ยินทราบ และให้มีไฟกะพริบสีเขียวเป็นสัญญาณให้คนพิการทางการได้ยินได้ทราบว่าผู้ที่อยู่ข้างนอกรับทราบแล้วว่าลิฟต์ขัดข้องและกำลังให้ความช่วยเหลืออยู่ (9) มีโทรศัพท์แจ้งเหตุฉุกเฉินภายในลิฟต์ซึ่งสามารถติดต่อกับภายนอกได้ โดยต้องอยู่สูงจากพื้นไม่น้อยกว่า 900 มิลลิเมตร แต่ไม่เกิน 1,200 มิลลิเมตร (10) มีระบบการทำงานที่ทำให้ลิฟต์เลื่อนมาอยู่ตรงที่จอดชั้นระดับพื้นดินและประตูลิฟต์ต้องเปิดโดยอัตโนมัติเมื่อไฟฟ้าดับ	(ก) ปุ่มล่างสุดอยู่สูงจากพื้นไม่น้อยกว่า 90 เซนติเมตร ปุ่มบนสุดอยู่สูงจากพื้น ไม่เกินกว่า 1.20 เมตร และห่างจากมุมภายในห้องลิฟต์ไม่น้อยกว่า 40 เซนติเมตร ในกรณีที่ห้องลิฟต์ มีขนาดกว้างและยาวน้อยกว่า 1.50 เมตร (ข) มีขนาดเส้นผ่านศูนย์กลางไม่น้อยกว่า 2 เซนติเมตร มีอักษรเบรลล์กำกับไว้ทุกปุ่ม เมื่อกดปุ่มจะต้องมีเสียงดังและมีแสง (ค) ไม่มีสิ่งกีดขวางบริเวณที่กดปุ่มลิฟต์ (5) มีราวจับโดยรอบภายในลิฟต์ โดยราวจับมีลักษณะตามที่กำหนดในข้อ 8 (7) (ก) (ข) (ค) และ (ง) (6) มีตัวเลข เสียง และแสงไฟบอกตำแหน่งชั้นต่างๆ เมื่อลิฟต์หยุดและขึ้นหรือลง (7) มีป้ายแสดงหมายเลขชั้นและแสดงทิศทางขึ้นลงของลิฟต์ซึ่งมีแสงไฟบริเวณโถงหน้า ประตูลิฟต์และติดอยู่ในตำแหน่งที่เห็นได้ชัดเจน (8) ในกรณีที่ลิฟต์ขัดข้องให้มีทั้งเสียงและแสงไฟเตือนภัยเป็นไฟกะพริบสีแดง เพื่อให้คนพิการทางการมองเห็นและคนพิการทางการได้ยินหรือสื่อความหมายทราบและให้มีไฟกะพริบสีเขียว เป็นสัญญาณให้คนพิการทางการได้ยินหรือสื่อความหมายได้ทราบว่าผู้ที่อยู่ข้างนอกรับทราบแล้วว่า ลิฟต์ขัดข้องและกำลังให้ความช่วยเหลืออยู่ (9) มีโทรศัพท์แจ้งเหตุฉุกเฉินภายในลิฟต์ซึ่งสามารถติดต่อกับภายนอกได้ โดยต้องอยู่สูงจากพื้น ไม่น้อยกว่า 90 เซนติเมตร แต่ไม่เกิน 1.20 เมตร	

กฎกระทรวงกำหนดสิ่งอำนวยความสะดวกในอาคารสำหรับผู้พิการหรือทุพพลภาพ และคนชรา พ.ศ. 2548	กฎกระทรวงกำหนดสิ่งอำนวยความสะดวกในอาคารสำหรับผู้พิการหรือทุพพลภาพ และคนชรา พ.ศ. 2548 และที่แก้ไขเพิ่มเติม (ฉบับที่ 2) พ.ศ. 2564	รายละเอียดโครงการ
	(10) มีระบบชุดไฟฟ้าสำรองสำหรับกรณีไฟฟ้าปกติหยุดทำงาน ลิฟต์จะไม่หยุดค้างระหว่างชั้น แต่จะสามารถเคลื่อนที่มายังชั้นที่ใกล้ที่สุดและบานประตูลิฟต์ต้องเปิดออกได้ (11) ภายในห้องลิฟต์ต้องมีระบบไฟฟ้าแสงสว่างฉุกเฉินและระบบพัดลมระบายอากาศ ซึ่งสามารถทำงานได้อย่างต่อเนื่องไม่น้อยกว่า 1 ชั่วโมง ในกรณีระบบไฟฟ้าปกติหยุดทำงาน”	
หมวด 4 ที่จอดรถ **ข้อ 12** อาคารตามข้อ 3 ต้องจัดให้มีที่จอดรถสำหรับผู้พิการหรือทุพพลภาพ และคนชรา อย่างน้อยตามอัตราส่วน ดังนี้ (1) ถ้าจำนวนที่จอดรถตั้งแต่ 10 คัน แต่ไม่เกิน 50 คัน ให้มีที่จอดรถสำหรับผู้พิการหรือทุพพลภาพ และคนชราอย่างน้อย 1 คัน (2) ถ้าจำนวนที่จอดรถตั้งแต่ 51 คัน แต่ไม่เกิน 100 คัน ให้มีที่จอดรถสำหรับผู้พิการหรือทุพพลภาพ และคนชราอย่างน้อย 2 คัน (3) ถ้าจำนวนที่จอดรถตั้งแต่ 101 คัน ขึ้นไป ให้มีที่จอดรถสำหรับผู้พิการหรือทุพพลภาพ และคนชราอย่างน้อย 2 คัน และเพิ่มขึ้นอีก 1 คัน สำหรับทุก ๆ จำนวนรถ 100 คัน ที่เพิ่มขึ้นเศษของ 100 คัน ถ้าเกินกว่า 50 คัน ให้คิดเป็น 100 คัน	**ข้อ 9** ให้ยกเลิกความใน**ข้อ 12** ข้อ 13 และข้อ 14 แห่งกฎกระทรวงกำหนดสิ่งอำนวยความสะดวกในอาคารสำหรับผู้พิการหรือทุพพลภาพ และคนชรา พ.ศ. 2548 และให้ใช้ความต่อไปนี้แทน “ข้อ 12 ต้องจัดให้มีที่จอดรถสำหรับผู้พิการหรือทุพพลภาพ และคนชราอย่างน้อยตามอัตราส่วน ดังนี้ (1) จำนวนที่จอดรถไม่เกิน 25 คัน ให้มีที่จอดรถไม่น้อยกว่า 1 คัน **(2) จำนวนที่จอดรถตั้งแต่ 26 คัน แต่ไม่เกิน 50 คัน ให้มีที่จอดรถไม่น้อยกว่า 2 คัน** (3) จำนวนที่จอดรถตั้งแต่ 51 คัน แต่ไม่เกิน 75 คัน ให้มีที่จอดรถไม่น้อยกว่า 3 คัน (4) จำนวนที่จอดรถตั้งแต่ 76 คัน แต่ไม่เกิน 100 คัน ให้มีที่จอดรถไม่น้อยกว่า 4 คัน (5) จำนวนที่จอดรถตั้งแต่ 101 คัน แต่ไม่เกิน 150 คัน ให้มีที่จอดรถไม่น้อยกว่า 5 คัน	- เมื่อเปิดให้บริการห้องพัก จำนน 96 ห้อง โครงการจัดให้มีที่จอดรถยนต์ทั้งหมดจำนวน 96 คัน เมื่อประเมินจำนวนที่จอดรถตามเกณฑ์กิจกรรมที่ใช้ในอาคาร (โรงแรมและห้องอาหาร) เปรียบเทียบกับเกณฑ์อาคารขนาดใหญ่ พบว่า โครงการต้องจัดให้มีที่จอดรถตามเกณฑ์แยกกิจกรรม (คำนวณแล้วได้มากกว่าเกณฑ์อาคารขนาดใหญ่) ดังนั้นโครงการจะต้องจัดให้มีที่จอดรถยนต์ อย่างน้อย 37 คัน (ตามข้อ 9 (2)) ดังนั้น จึงต้องจัดให้มีที่จอดรถไม่น้อยกว่า 2 คัน ทั้งนี้ โครงการจึงจัดให้มีที่จอดรถสำหรับผู้พิการหรือทุพพลภาพ และคนชรา จำนวนช 3 คัน (ไม่น้อยกว่า 2 คัน)

กฎกระทรวงกำหนดสิ่งอำนวยความสะดวกในอาคารสำหรับผู้พิการหรือทุพพลภาพ และคนชรา พ.ศ. 2548	กฎกระทรวงกำหนดสิ่งอำนวยความสะดวกในอาคารสำหรับผู้พิการหรือทุพพลภาพ และคนชรา พ.ศ. 2548 และที่แก้ไขเพิ่มเติม (ฉบับที่ 2) พ.ศ. 2564	รายละเอียดโครงการ
	(6) จำนวนที่จอดรถตั้งแต่ 151 คัน แต่ไม่เกิน 200 คัน ให้มีที่จอดรถไม่น้อยกว่า 6 คัน และเพิ่มขึ้นอีก 1 คัน สำหรับที่จอดรถทุกจำนวนรถ 100 คันที่เพิ่มขึ้น เศษของ 100 คัน หากเกินกว่า 50 คัน ให้คิดเป็น 100 คัน”	
ข้อ 13 ที่จอดรถสำหรับผู้พิการหรือทุพพลภาพ และคนชรา ให้จัดไว้ใกล้ทางเข้าออกอาคารให้มากที่สุด มีลักษณะไม่ขนานกับทางเดินรถ มีพื้นผิวเรียบ มีระดับเสมอกัน และมีสัญลักษณ์รูปผู้พิการนั่งเก้าอี้ล้ออยู่บนพื้นของที่จอดรถด้านที่ติดกับทางเดินรถ มีขนาดกว้างไม่น้อยกว่า 900 มิลลิเมตร และยาวไม่น้อยกว่า 900 มิลลิเมตร และมีป้ายขนาดกว้างไม่น้อยกว่า 300 มิลลิเมตร และยาวไม่น้อยกว่า 300 มิลลิเมตร ติดอยู่สูงจากพื้นไม่น้อยกว่า 2,000 มิลลิเมตร ในตำแหน่งที่เห็นได้ชัดเจน	**ข้อ 9** ให้ยกเลิกความในข้อ 12 **ข้อ 13** และข้อ 14 แห่งกฎกระทรวงกำหนดสิ่งอำนวยความสะดวกในอาคารสำหรับผู้พิการหรือทุพพลภาพ และคนชรา พ.ศ. 2548 และให้ใช้ความต่อไปนี้แทน “**ข้อ 13** ที่จอดรถสำหรับผู้พิการหรือทุพพลภาพ และคนชรา ให้จัดไว้ใกล้ทางเข้าออกอาคารให้มากที่สุด มีพื้นผิวเรียบ มีระดับเสมอกัน และมีสัญลักษณ์รูปผู้พิการอยู่บนพื้นของที่จอดรถ ในลักษณะที่ติดฝั่งเส้นทางจราจรมากที่สุด มีความกว้างและยาวไม่น้อยกว่า 90 เซนติเมตร และมีป้ายแสดงที่จอดรถสำหรับผู้พิการหรือทุพพลภาพ และคนชรา ขนาดกว้างและยาวไม่น้อยกว่า 30 เซนติเมตร ติดตั้งอยู่สูงจากพื้นไม่น้อยกว่า 2 เมตร หรือติดตั้งบนผนังของช่องจอดรถ ขนาดกว้างและยาวไม่น้อยกว่า 30 เซนติเมตร อยู่สูงจากพื้นไม่น้อยกว่า 1.20 เมตร”	เมื่อเปิดให้บริการห้องพักจำนวน 96 ห้อง โครงการจะจัดให้มีที่จอดรถสำหรับผู้พิการฯ ที่มีสัญลักษณ์ดังนี้ - โครงการจัดที่จอดรถสำหรับผู้พิการฯ ไว้จำนวน 3 คัน อยู่ใกล้กับทางเข้า-ออกอาคาร G โดยที่จอดรถมีทิศทางตั้งฉากกับทางเดินรถมีพื้นผิวเรียบ มีระดับเสมอกัน - มีสัญลักษณ์รูปผู้พิการอยู่บนพื้นของที่จอดรถที่ติดฝั่งเส้นทางจราจรมากที่สุด มีความกว้างและยาว 90 เซนติเมตร (ไม่น้อยกว่า 90 เซนติเมตร) - มีป้ายแสดงที่จอดรถสำหรับผู้พิการหรือทุพพลภาพ และคนชรา ติดตั้งบนผนังของช่องจอดรถ ขนาดกว้างและยาว 30 เซนติเมตร (ไม่น้อยกว่า 30 เซนติเมตร) และอยู่สูงจากพื้น 1.20 เมตร (ไม่น้อยกว่า 1.20 เมตร) (**รูปที่ 2.6.4-1**)
ข้อ 14 ที่จอดรถสำหรับผู้พิการหรือทุพพลภาพ และคนชรา ต้องเป็นพื้นที่สี่เหลี่ยมผืนผ้ากว้างไม่น้อยกว่า 2,400 มิลลิเมตร และยาวไม่น้อยกว่า 6,000 มิลลิเมตร และจัดให้มีที่ว่างข้างที่จอดรถกว้างไม่น้อยกว่า 1,000 มิลลิเมตร ตลอดความยาวของที่จอดรถ โดยที่ว่างดังกล่าวต้องมีลักษณะพื้นผิวเรียบและมีระดับเสมอกับที่จอดรถ	**ข้อ 9** ให้ยกเลิกความในข้อ 12 ข้อ 13 และ**ข้อ 14** แห่งกฎกระทรวงกำหนดสิ่งอำนวยความสะดวกในอาคารสำหรับผู้พิการหรือทุพพลภาพ และคนชรา พ.ศ. 2548 และให้ใช้ความต่อไปนี้แทน “**ข้อ 14** ลักษณะและขนาดของที่จอดรถสำหรับผู้พิการหรือทุพพลภาพ และคนชรา ให้เป็นไปตามข้อ 2 และข้อ 3 แห่งกฎกระทรวง ฉบับที่ 41 (พ.ศ. 2537) ออกตามความในพระราชบัญญัติควบคุมอาคาร พ.ศ. 2522 และ	- จัดที่จอดรถสำหรับผู้พิการฯ โดยช่องจราจรแต่ละคันตั้งฉากกับแนวทางเดินรถ แต่ละช่องมีลักษณะเป็นพื้นที่สี่เหลี่ยมผืนผ้ากว้าง 2.40 เมตร และยาว 6.00 เมตร (กว้างไม่น้อยกว่า 2.40 เมตร และยาวไม่น้อยกว่า 5.00 เมตร ตามกฎกระทรวงฉบับที่ 41 ฯ) โดยมีพื้นที่ว่างข้างที่จอดรถกว้าง 1.00 เมตร (ไม่น้อยกว่า

กฎกระทรวงกำหนดสิ่งอำนวยความสะดวกในอาคารสำหรับผู้พิการหรือทุพพลภาพ และคนชรา พ.ศ. 2548	กฎกระทรวงกำหนดสิ่งอำนวยความสะดวกในอาคารสำหรับผู้พิการหรือทุพพลภาพ และคนชรา พ.ศ. 2548 และที่แก้ไขเพิ่มเติม (ฉบับที่ 2) พ.ศ. 2564	รายละเอียดโครงการ
	ที่แก้ไขเพิ่มเติม และจัดให้มีที่ว่างด้านข้างที่จอดรถ กว้างไม่น้อยกว่า 1 เมตร ตลอดความยาวของที่จอดรถ โดยที่ว่างดังกล่าวต้องมีลักษณะพื้นผิวเรียบและมีระดับเสมอกับที่จอดรถ”	1.00 เมตร) ตลอดความยาวของที่จอดรถ โดยที่ว่างดังกล่าวมีลักษณะพื้นผิวเรียบและมีระดับเสมอกับที่จอดรถ
หมวด 5 ทางเข้าอาคาร ทางเดินระหว่างอาคาร และทางเชื่อมระหว่างอาคาร **ข้อ15** อาคารตามข้อ 3 ต้องจัดให้มีทางเข้าอาคารเพื่อให้ผู้พิการหรือทุพพลภาพ และคนชราเข้าใช้ได้โดยมีลักษณะดังต่อไปนี้ (1) เป็นพื้นผิวเรียบเสมอกัน ไม่ลื่น ไม่มีสิ่งกีดขวางหรือส่วนของอาคารยื่นล้ำออกมาเป็นอุปสรรคหรืออาจทำให้เกิดอันตรายต่อผู้พิการหรือทุพพลภาพ และคนชรา (2) อยู่ในระดับเดียวกับพื้นถนนภายนอกอาคารหรือพื้นลานจอดรถ ในกรณีที่อยู่ต่างระดับต้องมีทางลาดที่สามารถขึ้นลงได้สะดวก และทางลาดนี้ให้อยู่ใกล้ที่จอดรถ	-	- โครงการได้จัดให้มีที่จอดรถผู้พิการฯ บริเวณทางเข้าอาคาร G และอาคารห้องอาหาร พร้อมทั้งจัดให้มีทางลาดเพื่อเข้าสู่อาคารได้สะดวก โดยให้มีลักษณะเป็นไปตามกฎกระทรวงกำหนดสิ่งอำนวยความสะดวกในอาคารสำหรับผู้พิการหรือทุพพลภาพ และคนชรา พ.ศ. 2548 และที่แก้ไขเพิ่มเติม (ฉบับที่ 2) พ.ศ.2564 ข้อ 6
หมวด 6 ประตู **ข้อ 18** ประตูของอาคารตามข้อ 3 ต้องมีลักษณะ ดังต่อไปนี้ (1) เปิดปิดได้ง่าย (2) หากมีธรณีประตู ความสูงของธรณีประตูต้องไม่เกินกว่า 20 มิลลิเมตร และให้ขอบทั้งสองด้านมีความลาดเอียงไม่เกิน 45 องศา เพื่อให้เก้าอี้ล้อหรือผู้พิการหรือทุพพลภาพ และคนชราที่ใช้อุปกรณ์ช่วยเดินสามารถข้ามได้สะดวก	**ข้อ 10** ให้ยกเลิกความใน (2) และ (3) ของ**ข้อ 18** แห่งกฎกระทรวงกำหนดสิ่งอำนวยความสะดวกในอาคารสำหรับผู้พิการหรือทุพพลภาพ และคนชรา พ.ศ. 2548 และให้ใช้ความต่อไปนี้แทน “(2) หากมีธรณีประตู ความสูงของธรณีประตูต้องไม่เกินกว่า 1.3 เซนติเมตร และให้ขอบทั้งสองด้านมีความลาดชันไม่เกิน 1 : 2 (3) ช่องประตูต้องมีความกว้างสุทธิไม่น้อยกว่า 86 เซนติเมตร”	ประตูของอาคารในโครงการจะเป็นแบบบานเลื่อนและแบบบานเปิด ซึ่งมีลักษณะดังนี้ **(รูปที่ 2.6.4-4)** - ไม่มีธรณีประตู - ประตูแบบบานเลื่อนสามารถเปิดปิดได้ง่าย ช่องประตูมีความกว้างสุทธิ 1.00 เมตร (ไม่น้อยกว่า 86 เซนติเมตร)

กฎกระทรวงกำหนดสิ่งอำนวยความสะดวกในอาคารสำหรับผู้พิการหรือทุพพลภาพ และคนชรา พ.ศ. 2548	กฎกระทรวงกำหนดสิ่งอำนวยความสะดวกในอาคารสำหรับผู้พิการหรือทุพพลภาพ และคนชรา พ.ศ. 2548 และที่แก้ไขเพิ่มเติม (ฉบับที่ 2) พ.ศ. 2564	รายละเอียดโครงการ
(3) ช่องประตูต้องมีความกว้างสุทธิไม่น้อยกว่า 900 มิลลิเมตร (4) ในกรณีที่ประตูเป็นแบบบานเปิดผลักเข้าออก เมื่อเปิดออกสู่ทางเดินหรือระเบียงต้องมีพื้นที่ว่างขนาดกว้างไม่น้อยกว่า 1,500 มิลลิเมตร และยาวไม่น้อยกว่า 1,500 มิลลิเมตร		- ประตูแบบบานเปิดผลักเข้าออก ช่องประตูมีความกว้างสุทธิ 0.90 เมตร เมื่อเปิดออกสู่ทางเดินเป็นพื้นที่ว่างไม่มีสิ่งกีดขวางที่เปิดปิดประตูเป็นชนิดก้านบิด อยู่สูงจากพื้น 1.00 เมตร
(5) ในกรณีที่ประตูเป็นแบบบานเลื่อนหรือแบบบานเปิดให้มีมือจับที่มีขนาดเท่ากับราวจับตามข้อ 8 (7) (ข) ในแนวดิ่งทั้งด้านในและด้านนอกของประตูซึ่งมีปลายด้านบนจากพื้นไม่น้อยกว่า 1,000 มิลลิเมตร และปลายด้านล่างไม่เกิน 800 มิลลิเมตร ในกรณีที่เป็นประตูบานเปิดออกให้มีราวจับตามแนวนอนด้านในประตู และในกรณีที่เป็นประตูบานเปิดเข้าให้มีราวจับตามแนวนอนด้านนอกประตู ราวจับดังกล่าวให้สูงจากพื้นไม่น้อยกว่า 800 มิลลิเมตร แต่ไม่เกิน 900 มิลลิเมตร ยาวไปตามความกว้างของประตู		- มือจับมีลักษณะกลม และมีขนาดเส้นผ่านศูนย์กลางเท่ากับ 3.0 เซนติเมตร (ขนาดเส้นผ่านศูนย์กลางไม่น้อยกว่า 3.0 เซนติเมตรและไม่เกิน 4.0 เซนติเมตร ตามข้อ 8 (7) (ข)) ในแนวดิ่งทั้งด้านในและด้านนอกของประตูซึ่งมีปลายด้านบนสูงจากพื้น 1.30 เมตร (ไม่น้อยกว่า 1,000 มิลลิเมตร) และปลายด้านล่าง 70 เซนติเมตร (ไม่เกิน 800 มิลลิเมตร)
(6) ในกรณีที่ประตูเป็นกระจกหรือลูกฟักเป็นกระจก ให้ติดเครื่องหมายหรือแถบสีที่สังเกตเห็นได้ชัด (7) อุปกรณ์เปิดปิดประตูต้องเป็นชนิดก้านบิดหรือแกนผลักอยู่สูงจากพื้นไม่น้อยกว่า 1,000 มิลลิเมตร แต่ไม่เกิน 1,200 มิลลิเมตร		- ประตูเป็นกระจกมีเครื่องหมายสำหรับผู้พิการหรือทุพพลภาพและคนชรา ติดที่ประตูเพื่อให้สังเกตเห็นได้ชัด - อุปกรณ์เปิดปิดประตูเป็นชนิดก้านบิดอยู่สูงจากพื้น 1.00 เมตร (ไม่น้อยกว่า 1,000 มิลลิเมตร แต่ไม่เกิน 1,200 มิลลิเมตร)

กฎกระทรวงกำหนดสิ่งอำนวยความสะดวกในอาคารสำหรับผู้พิการหรือทุพพลภาพ และคนชรา พ.ศ. 2548	กฎกระทรวงกำหนดสิ่งอำนวยความสะดวกในอาคารสำหรับผู้พิการหรือทุพพลภาพ และคนชรา พ.ศ. 2548 และที่แก้ไขเพิ่มเติม (ฉบับที่ 2) พ.ศ. 2564	รายละเอียดโครงการ
ประตูตามวรรคหนึ่งต้องไม่ติดตั้งอุปกรณ์ชนิดที่บังคับให้บานประตูปิดได้เองที่อาจทำให้ประตูหนีบหรือกระแทกผู้พิการหรือทุพพลภาพ และคนชรา		
ข้อ 19 ข้อกำหนดตามข้อ 18 ไม่ใช้บังคับกับประตูหนีไฟและประตูเปิดปิดโดยใช้ระบบอัตโนมัติ	-	-
หมวด 7 ห้องส้วม **ข้อ 20** อาคารตามข้อ 3 ที่จัดให้มีห้องส้วมสำหรับบุคคลทั่วไป ต้องจัดให้มีห้องส้วมสำหรับผู้พิการหรือทุพพลภาพและคนชราเข้าใช้ได้อย่างน้อย 1 ห้อง ในห้องส้วมนั้นหรือจะจัดแยกออกมาอยู่ในบริเวณเดียวกันกับห้องส้วมสำหรับบุคคลทั่วไปก็ได้	-	- โครงการจัดให้มีห้องส้วมสำหรับผู้พิการฯ แยกจากห้องส้วมของบุคคลทั่วไป โดยอยู่บริเวณชั้น 1 ของอาคาร G, บริเวณห้องอาหาร และบริเวณชั้น 1 ของอาคาร F
ข้อ 21 ห้องส้วมสำหรับผู้พิการหรือทุพพลภาพ และคนชรา ต้องมีลักษณะดังต่อไปนี้ (1) มีพื้นที่ว่างภายในห้องส้วมเพื่อให้เก้าอี้ล้อสามารถหมุนตัวกลับได้ซึ่งมีเส้นผ่านศูนย์กลางไม่น้อยกว่า 1,500 มิลลิเมตร (2) ประตูของห้องที่ตั้งโถส้วมเป็นแบบบานเปิดออกสู่ภายนอก โดยต้องเปิดค้างได้ไม่น้อยกว่า 90 องศา หรือเป็นแบบบานเลื่อน และมีสัญลักษณ์รูปผู้พิการติดไว้ที่ประตูด้านหน้าห้องส้วม ลักษณะของประตูนอกจากที่กล่าวมาข้างต้นให้เป็นไปตามที่กำหนดในหมวด 6	**ข้อ 12** ให้ยกเลิกความใน**ข้อ 21** แห่งกฎกระทรวงกำหนด สิ่งอำนวยความสะดวกในอาคารสำหรับผู้พิการหรือทุพพลภาพ และคนชรา พ.ศ. 2548 และให้ใช้ความต่อไปนี้แทน “**ข้อ 21** ห้องส้วมสำหรับผู้พิการหรือทุพพลภาพ และคนชรา ต้องมีลักษณะ ดังต่อไปนี้ (1) มีพื้นที่ว่างภายในห้องส้วมเพื่อให้เก้าอี้ล้อสามารถหมุนตัวกลับได้ซึ่งมีเส้นผ่านศูนย์กลาง ไม่น้อยกว่า 1.50 เมตร	โครงการได้จัดให้มีห้องส้วมสำหรับผู้พิการหรือทุพพลภาพ และคนชรา แยกออกจากห้องส้วมของบุคคลทั่วไป โดยอยู่บริเวณชั้น 1 ของอาคาร G, บริเวณอาคารห้องอาหาร และบริเวณชั้น 1 ของอาคาร F ซึ่งจะมีลักษณะเป็นไปตามกฎกระทรวงกำหนดสิ่งอำนวยความสะดวกในอาคารสำหรับผู้พิการหรือทุพพลภาพ พ.ศ. 2548 และที่แก้ไขเพิ่มเติม (ฉบับที่ 2) พ.ศ. 2564 (ข้อ 12) ดังนี้ (**รูปที่ 2.6.4-5**) - ห้องส้วม มีพื้นที่ว่างภายในห้องส้วมเพื่อให้เก้าอี้ล้อสามารถหมุนตัวกลับได้ซึ่งมีเส้นผ่านศูนย์กลาง 1.50 เมตร (ไม่น้อยกว่า 1.50 เมตร)

กฎกระทรวงกำหนดสิ่งอำนวยความสะดวกในอาคารสำหรับผู้พิการหรือทุพพลภาพ และคนชรา พ.ศ. 2548	กฎกระทรวงกำหนดสิ่งอำนวยความสะดวกในอาคารสำหรับผู้พิการหรือทุพพลภาพ และคนชรา พ.ศ. 2548 และที่แก้ไขเพิ่มเติม (ฉบับที่ 2) พ.ศ. 2564	รายละเอียดโครงการ
(3) พื้นห้องส้วมต้องมีระดับเสมอกับพื้นภายนอก ถ้าเป็นพื้นต่างระดับต้องมีลักษณะเป็นทางลาดตามหมวด 2 และวัสดุปูพื้นห้องส้วมต้องไม่ลื่น	(2) ประตูของห้องที่ตั้งโถส้วมเป็นแบบบานเลื่อนหรือเป็นแบบบานเปิดออกสู่ภายนอก โดยต้องเปิดค้างได้ไม่น้อยกว่า 90 องศา และต้องมีราวจับแนวนอน และมีสัญลักษณ์รูปผู้พิการติดไว้ที่ ประตูด้านหน้าห้องส้วม ลักษณะของประตูนอกจากที่กล่าวมาข้างต้นให้เป็นไปตามที่กำหนดในหมวด 6	- ประตูของห้องที่ตั้งโถส้วมเป็นแบบบานเลื่อน มีสัญลักษณ์รูปผู้พิการติดไว้ที่ประตูด้านหน้าห้อง
(4) พื้นห้องส้วมต้องมีความลาดเอียงเพียงพอไปยังช่องระบายน้ำทิ้งเพื่อที่จะไม่ให้มีน้ำขังบนพื้น	(3) พื้นห้องส้วมต้องมีระดับเสมอกับพื้นภายนอก ถ้าเป็นพื้นต่างระดับต้องมีลักษณะเป็นทางลาดตามหมวด 2 และวัสดุปูพื้นห้องส้วมต้องไม่ลื่น	- พื้นห้องส้วมมีระดับเสมอกับพื้นภายนอก
(5) มีโถส้วมชนิดนั่งราบ สูงจากพื้นไม่น้อยกว่า 450 มิลลิเมตร แต่ไม่เกิน 500 มิลลิเมตร มีพนักพิงหลังที่ให้ผู้พิการหรือทุพพลภาพ และคนชราที่ไม่สามารถนั่งทรงตัวได้เองใช้พิงได้ และที่ปล่อยน้ำเป็นชนิดคันโยกปุ่มกดขนาดใหญ่หรือชนิดอื่นที่ผู้พิการหรือทุพพลภาพและคนชรา สามารถใช้ได้อย่างสะดวก มีด้านข้างด้านหนึ่งของโถส้วมอยู่ชิดผนังโดยมีระยะห่างวัดจากกึ่งกลางโถส้วมถึงผนังไม่น้อยกว่า 450 มิลลิเมตร แต่ไม่เกิน 500 มิลลิเมตร ต้องมีราวจับที่ผนัง ส่วนด้านที่ไม่ชิดผนังให้มีที่ว่างมากพอที่ผู้พิการหรือทุพพลภาพ และคนชรา ที่นั่งเก้าอี้ล้อสามารถเข้าไปใช้โถส้วมได้โดยสะดวก ในกรณีที่ด้านข้างของโถส้วมทั้งสองด้านอยู่ห่างจากผนังเกิน 500 มิลลิเมตร ต้องมีราวจับที่มีลักษณะตาม (7)	(4) พื้นห้องส้วมต้องมีความลาดชันเพียงพอไปยังช่องระบายน้ำทิ้งเพื่อที่จะไม่ให้มีน้ำขังบนพื้น (5) มีโถส้วมชนิดนั่งราบ สูงจากพื้นไม่น้อยกว่า 40 เซนติเมตร แต่ไม่เกิน 45 เซนติเมตร และที่ปล่อยน้ำเป็นชนิดคันโยกหรือปุ่มกดขนาดใหญ่หรือชนิดอื่นที่สามารถใช้ได้อย่างสะดวก	- พื้นห้องส้วมมีความลาดเอียง 1:200 เพียงพอในการระบายน้ำ ไปยังช่องระบายน้ำทิ้งเพื่อที่จะไม่ให้มีน้ำขังบนพื้น - จัดให้มีโถส้วมแบบชักโครกสูงจากพื้น 40 เซนติเมตร (ไม่น้อยกว่า 40 เซนติเมตร แต่ไม่เกิน 45 เซติเมตร) และที่ปล่อยน้ำเป็นชนิดคันโยก
(6) มีราวจับบริเวณด้านที่ชิดผนังเพื่อช่วยในการพยุงตัว เป็นราวจับในแนวนอนและแนวดิ่งโดยมีลักษณะดังต่อไปนี้	(6) มีราวจับบริเวณด้านที่ชิดผนังเพื่อช่วยในการพยุงตัว เป็นราวจับในแนวนอนและแนวดิ่ง โดยมีลักษณะ ดังต่อไปนี้ (ก) ราวจับในแนวนอนมีความสูงจากพื้นไม่น้อยกว่า 65 เซนติเมตร แต่ไม่เกิน 70 เซนติเมตร และให้ยื่นล้ำออกมาจากด้านหน้าโถส้วมอีกไม่น้อยกว่า 25 เซนติเมตร แต่ไม่เกิน 30 เซนติเมตร (ข) ราวจับในแนวดิ่งต่อจากปลายของราวจับในแนวนอนด้านหน้าโถส้วมมีความยาว วัดจากปลายของราวจับในแนวนอนขึ้นไปอย่างน้อย 60 เซนติเมตร ทั้งนี้ ราวจับตาม (ก) และ (ข) อาจเป็นราวต่อเนื่องกันก็ได้	- มีราวจับบริเวณด้านที่ชิดผนังเพื่อช่วยในการพยุงตัวเป็นราวจับในแนวนอนและแนวดิ่ง โดยมีลักษณะ ดังต่อไปนี้ - ราวจับในแนวนอนมีความสูงจากพื้น 70 เซนติเมตร (ไม่น้อยกว่า 65 เซนติเมตร แต่ไม่เกิน 70 เซนติเมตร) - ราวจับในแนวดิ่งต่อจากปลายของราวจับในแนวนอนมีความยาววัดจากปลายของราวจับในแนวนอนขึ้นไป 70 เซนติเมตร (ไม่น้อยกว่า 60 เซนติเมตร)

กฎกระทรวงกำหนดสิ่งอำนวยความสะดวกในอาคารสำหรับผู้พิการหรือทุพพลภาพ และคนชรา พ.ศ. 2548	กฎกระทรวงกำหนดสิ่งอำนวยความสะดวกในอาคารสำหรับผู้พิการหรือทุพพลภาพ และคนชรา พ.ศ. 2548 และที่แก้ไขเพิ่มเติม (ฉบับที่ 2) พ.ศ. 2564	รายละเอียดโครงการ
(ก) ราวจับในแนวนอนมีความสูงจากพื้นไม่น้อยกว่า 650 มิลลิเมตร แต่ไม่เกิน 700 มิลลิเมตร และให้ยื่นล้ำออกมาจากด้านหน้าโถส้วมอีกไม่น้อยกว่า 250 มิลลิเมตร แต่ไม่เกิน 300 มิลลิเมตร (ข) ราวจับในแนวดิ่งต่อจากปลายของราวจับในแนวนอนด้านหน้าโถส้วมมีความยาววัดจากปลายของราวจับในแนวนอนขึ้นไปอย่างน้อย 600 มิลลิเมตร ราวจับตาม (6) (ก) และ (ข) อาจเป็นราวต่อเนื่องกันก็ได้ (7) ด้านข้างโถส้วมด้านที่ไม่ชิดผนังให้มีราวจับติดผนังแบบพับเก็บได้ในแนวราบ เมื่อกางออกให้มีระบบล็อกที่ผู้พิการหรือทุพพลภาพ และคนชราสามารถปลดล็อกได้ง่ายระยะห่างจากขอบของโถส้วมไม่น้อยกว่า 150 มิลลิเมตร แต่ไม่เกิน 200 มิลลิเมตร และมีความยาวไม่น้อยกว่า 550 มิลลิเมตร (8) นอกเหนือจากราวจับตาม (6) และ (7) ต้องมีราวจับเพื่อนำไปสู่สุขภัณฑ์อื่น ๆ ภายในห้องส้วม มีความสูงจากพื้นไม่น้อยกว่า 800 มิลลิเมตร แต่ไม่เกิน 900 มิลลิเมตร (9) ติดตั้งระบบสัญญาณแสงและสัญญาณเสียงให้ผู้ที่อยู่ภายนอกแจ้งภัยแก่ผู้พิการหรือทุพพลภาพ และคนชรา และระบบสัญญาณแสงและสัญญาณเสียงให้ผู้พิการหรือทุพพลภาพ และคนชราสามารถแจ้งเหตุหรือเรียกหา	(7) ด้านข้างโถส้วมด้านที่ไม่ชิดผนังให้มีราวจับติดผนังแบบพับเก็บได้ในแนวราบ หรือแนวดิ่ง เมื่อกางออกให้มีระบบล็อกที่ผู้พิการหรือทุพพลภาพ และคนชราสามารถปลดล็อกได้ง่าย มีระยะห่างจากขอบของโถส้วมไม่น้อยกว่า 15 เซนติเมตร แต่ไม่เกิน 20 เซนติเมตร และมีความยาวไม่น้อยกว่า 55 เซนติเมตร (8) นอกเหนือจากราวจับตาม (6) และ (7) ต้องมีราวจับเพื่อนำไปสู่สุขภัณฑ์อื่น ๆ ภายในห้องส้วมมีความสูงจากพื้นไม่น้อยกว่า 80 เซนติเมตร แต่ไม่เกิน 90 เซนติเมตร (9) ติดตั้งระบบสัญญาณแสงและสัญญาณเสียงให้ผู้ที่อยู่ภายนอกแจ้งภัยแก่ผู้พิการหรือทุพพลภาพ และคนชรา และระบบสัญญาณแสงและสัญญาณเสียงให้ผู้พิการหรือทุพพลภาพและคนชราสามารถแจ้งเหตุหรือเรียกหาผู้ช่วยในกรณีที่เกิดเหตุฉุกเฉินไว้ในห้องส้วม โดยมีปุ่มกดหรือปุ่มสัมผัสให้สัญญาณทำงานซึ่งติดตั้งอยู่ในตำแหน่งที่ผู้พิการหรือทุพพลภาพและคนชราสามารถใช้งานได้สะดวก (10) มีอ่างล้างมือโดยมีลักษณะ ดังต่อไปนี้ (ก) ใต้อ่างล้างมือด้านที่ติดผนังไปจนถึงขอบอ่างเป็นที่ว่างเพื่อให้เก้าอี้ล้อสามารถสอดเข้าไปได้โดยขอบอ่างอยู่ห่างจากผนังไม่น้อยกว่า 45 เซนติเมตร และต้องอยู่ในตำแหน่งที่ผู้พิการหรือทุพพลภาพและคนชราเข้าประชิดได้โดยไม่มีสิ่งกีดขวาง	- ด้านข้างโถส้วมด้านที่ไม่ชิดผนังจัดให้มีราวจับติดผนังยาวแบบพับเก็บได้ในแนวราบ หรือแนวดิ่ง เมื่อกางออกมีระบบล็อกที่ผู้พิการหรือทุพพลภาพ และคนชราสามารถปลดล็อคได้ง่าย มีระยะห่างจากขอบของโถส้วม 15 เซนติเมตร (ไม่น้อยกว่า 15 เซนติเมตรและไม่เกิน 20 เซนติเมตร) และมีความยาว 70 เซนติเมตร (ไม่น้อยกว่า 55 เซนติเมตร) - จัดให้มีราวบริเวณอ่างล้างหน้ายาว 100 เซนติเมตร มีความสูงจากพื้น 80 เซนติเมตร (ไม่น้อยกว่า 80 เซนติเมตร แต่ไม่เกิน 90 เซนติเมตร) - ติดตั้งระบบสัญญาณแสงและสัญญาณเสียงให้ผู้ที่อยู่ภายนอกแจ้งภัยแก่ผู้พิการหรือทุพพลภาพ และคนชรา และระบบสัญญาณแสงและสัญญาณเสียงให้ผู้พิการหรือทุพพลภาพ และคนชราสามารถแจ้งเหตุหรือเรียกหาผู้ช่วยในกรณีที่เกิดเหตุฉุกเฉินไว้ในห้องส้วม โดยมีปุ่มกดหรือปุ่มสัมผัสให้สัญญาณทำงานซึ่งติดตั้งอยู่ในตำแหน่งที่ผู้พิการหรือทุพพลภาพและคนชราสามารถใช้งานได้สะดวก - ใต้อ่างล้างมือด้านที่ติดผนังไปจนถึงขอบอ่างเป็นที่ว่าง โดยขอบอ่างอยู่ห่างจากผนัง 45 เซนติเมตร (ไม่น้อยกว่า 45เซนติเมตร) และอยู่ในตำแหน่งที่ผู้พิการหรือทุพพลภาพ และคนชราเข้าประชิดได้โดยไม่มีสิ่งกีดขวาง

กฎกระทรวงกำหนดสิ่งอำนวยความสะดวกในอาคารสำหรับผู้พิการหรือทุพพลภาพ และคนชรา พ.ศ. 2548	กฎกระทรวงกำหนดสิ่งอำนวยความสะดวกในอาคารสำหรับผู้พิการหรือทุพพลภาพ และคนชรา พ.ศ. 2548 และที่แก้ไขเพิ่มเติม (ฉบับที่ 2) พ.ศ. 2564	รายละเอียดโครงการ
ผู้ช่วยในกรณีที่เกิดเหตุฉุกเฉินไว้ในห้องส้วม โดยมีปุ่มกดหรือปุ่มสัมผัสให้สัญญาณทำงานซึ่งติดตั้งอยู่ในตำแหน่งที่ผู้พิการหรือทุพพลภาพ และคนชราสามารถใช้งานได้สะดวก (10) มีอ่างล้างมือโดยมีลักษณะ ดังต่อไปนี้ (ก) ใต้อ่างล้างมือด้านที่ติดผนังไปจนถึงขอบอ่างเป็นที่ว่าง เพื่อให้เก้าอี้ล้อสามารถสอดเข้าไปได้ โดยขอบอ่างอยู่ห่างจากผนังไม่น้อยกว่า 450 มิลลิเมตร และต้องอยู่ในตำแหน่งที่ผู้พิการหรือทุพพลภาพ และคนชราเข้าประชิดได้โดยไม่มีสิ่งกีดขวาง (ข) มีความสูงจากพื้นถึงขอบบนของอ่างไม่น้อยกว่า 750 มิลลิเมตร แต่ไม่เกิน 800 มิลลิเมตร และมีราวจับในแนวนอนแบบพับเก็บได้ในแนวดิ่งทั้งสองข้างของอ่าง (3) ก๊อกน้ำเป็นชนิดกานโยกหรือก้านกดหรือก้านหมุนหรือระบบอัตโนมัติ	(ข) ความสูงจากพื้นถึงขอบบนของอ่างไม่น้อยกว่า 75 เซนติเมตร แต่ไม่เกิน 80 เซนติเมตร และมีราวจับในแนวนอนแบบพับเก็บได้ในแนวดิ่งทั้งสองข้างของอ่าง (ค) ก๊อกน้ำเป็นชนิดก้านโยกหรือก้านกดหรือก้านหมุนหรือระบบอัตโนมัติ”	- มีความสูงจากพื้นถึงขอบบนของอ่าง 80 เซนติเมตร (ไม่น้อยกว่า 75 เซนติเมตร แต่ไม่เกิน 80 เซติเมตร) และมีราวจับในแนวนอนแบบพับเก็บได้ในแนวดิ่งทั้งสองข้างของอ่าง - ก๊อกน้ำเป็นชนิดก้านโยก
ข้อ 22 ในกรณีที่ห้องส้วมสำหรับผู้พิการหรือทุพพลภาพและคนชรา อยู่ภายในห้องส้วมที่จัดไว้สำหรับบุคคลทั่วไป และมีทางเข้าก่อนถึงตัวห้องส้วม ต้องจัดให้ห้องส้วมสำหรับผู้พิการหรือทุพพลภาพ และคนชราอยู่ในตำแหน่งที่ผู้พิการหรือทุพพลภาพ และคนชราสามารถเข้าถึงได้โดยสะดวกห้องส้วมสำหรับบุคคลทั่วไปตามวรรคหนึ่ง หากได้จัดสำหรับผู้ชายและผู้หญิง		- โครงการจะจัดให้มีห้องส้วมสำหรับผู้พิการหรือทุพพลภาพและคนชรา แยกออกจากห้องส้วมที่จัดไว้สำหรับบุคคลทั่วไป โดยจะอยู่บริเวณชั้น 1 ของอาคาร G และบริเวณอาคารห้องอาหาร **(รูปที่ 2.6.4-1)**

กฎกระทรวงกำหนดสิ่งอำนวยความสะดวกในอาคารสำหรับผู้พิการหรือทุพพลภาพ และคนชรา พ.ศ. 2548	กฎกระทรวงกำหนดสิ่งอำนวยความสะดวกในอาคารสำหรับผู้พิการหรือทุพพลภาพ และคนชรา พ.ศ. 2548 และที่แก้ไขเพิ่มเติม (ฉบับที่ 2) พ.ศ. 2564	รายละเอียดโครงการ
ต่างหากจากกันให้มีอักษรเบรลล์แสดงให้รู้ว่าเป็นห้องส้วมชายหรือหญิงติดไว้ที่ผนังข้างทางเข้าในตำแหน่งที่สามารถสัมผัสได้ด้วย		
ข้อ 23 ในกรณีที่เป็นห้องส้วมสำหรับผู้ชายที่มิใช่ห้องข้อ 20 และข้อ 21 ให้มีที่ถ่ายปัสสาวะที่มีระดับเสมอพื้นอย่างน้อย 1 ที่ โดยมีราวจับในแนวนอนอยู่ด้านบนของ ที่ถ่ายปัสสาวะยาวไม่น้อยกว่า 500 มิลลิเมตร แต่ไม่เกิน 600 มิลลิเมตร มีความสูงจากพื้นไม่น้อยกว่า 1,200 มิลลิเมตร แต่ไม่เกิน 1,300 มิลลิเมตร และมีราวจับด้านข้างของที่ถ่ายปัสสาวะทั้งสองข้าง มีความสูงจากพื้นไม่น้อยกว่า 800 มิลลิเมตร แต่ไม่เกิน 1,000 มิลลิเมตร ซึ่งยื่นออกมาจากผนังไม่น้อยกว่า 550 มิลลิเมตร แต่ไม่เกิน 600 มิลลิเมตร	**ข้อ 13** ให้ยกเลิกความใน**ข้อ 23** แห่งกฎกระทรวงกำหนด สิ่งอำนวยความสะดวกในอาคารสำหรับผู้พิการหรือทุพพลภาพ และคนชรา พ.ศ. 2548 และให้ใช้ความต่อไปนี้แทน “ข้อ 23 ในกรณีที่เป็นห้องส้วมสำหรับผู้ชายที่มิใช่ห้องส้วมสำหรับผู้พิการหรือทุพพลภาพและคนชรา ตามข้อ 20 และข้อ 21 ให้มีที่ถ่ายปัสสาวะที่มีระดับสูงจากพื้นไม่เกิน 40 เซนติเมตร อย่างน้อย 1 ที่ และมีราวจับ”	- โครงการจะจัดให้มีห้องส้วมสำหรับผู้พิการหรือทุพพลภาพและคนชรา แยกออกจากห้องส้วมที่จัดไว้สำหรับบุคคลทั่วไป โดยจะอยู่บริเวณชั้น 1 ของอาคาร G และบริเวณอาคารห้องอาหาร **(รูปที่ 2.6.4-1)**
ข้อ 24 ราวจับห้องส้วมให้มีลักษณะตามที่กำหนดในข้อ 8 (7) (ก) และ (ข)		โครงการจะจัดให้มีราวจับให้มีลักษณะตามกฎกระทรวงกำหนดสิ่งอำนวยความสะดวกในอาคารสำหรับผู้พิการหรือทุพพลภาพและคนชรา พ.ศ. 2548 ที่กำหนดในข้อ 8 (7) (ก) และ (ข) ดังนี้ - ทำด้วยวัสดุเรียบ มีความมั่นคงแข็งแรงไม่เป็นอันตรายในการจับและไม่ลื่น - มีลักษณะกลม ที่เส้นผ่านศูนย์กลาง 3 เซนติเมตร (ไม่น้อยกว่า 3 เซนติเมตร แต่ไม่เกิน 4 เซนติเมตร)
ข้อ 25 อาคารตามข้อ 3 ต้องจัดให้มีพื้นผิวต่างสัมผัสสำหรับคนพิการทางการมองเห็นที่พื้นบริเวณต่างระดับที่มีระดับต่างกันเกิน 200 มิลลิเมตร ที่ทางขึ้นและทางลงของ	**ข้อ 14** ให้ยกเลิกความใน**ข้อ 25** แห่งกฎกระทรวงกำหนด สิ่งอำนวยความสะดวกในอาคารสำหรับผู้พิการหรือทุพพลภาพ และคนชรา พ.ศ. 2548 และให้ใช้ความต่อไปนี้แทน	- โครงการจัดให้มีพื้นผิวต่างสัมผัสชนิดเตือนที่พื้น บริเวณทางลาด ประตูทางเข้าออกอาคารประตูห้องส้วม และหน้าของช่องประตูลิฟต์ ซึ่งมีพื้นผิวต่างสัมผัสบนพื้นแต่ละจุด กว้าง 30 เซนติเมตร

กฎกระทรวงกำหนดสิ่งอำนวยความสะดวกในอาคารสำหรับผู้พิการหรือทุพพลภาพ และคนชรา พ.ศ. 2548	กฎกระทรวงกำหนดสิ่งอำนวยความสะดวกในอาคารสำหรับผู้พิการหรือทุพพลภาพ และคนชรา พ.ศ. 2548 และที่แก้ไขเพิ่มเติม (ฉบับที่ 2) พ.ศ. 2564	รายละเอียดโครงการ
ทางลาดหรือบันไดที่พื้นด้านหน้าและด้านหลังประตูทางเข้าอาคาร และที่พื้นด้านหน้าของประตูห้องส้วม โดยมีขนาดกว้าง 300 มิลลิเมตร และมีความยาวเท่ากับและขนานไปกับความกว้างของช่องทางเดินของพื้นต่างระดับทางลาด บันได หรือประตู และขอบของพื้นผิวต่างสัมผัสอยู่ห่างจากจุดเริ่มต้นของทางขึ้นหรือทางลงของพื้นต่างระดับทางลาด บันได หรือประตูไม่น้อยกว่า 300 มิลลิเมตร แต่ ไม่เกิน 350 มิลลิเมตร ในกรณีของสถานีขนส่งมวลชนให้ขอบนอกของพื้นผิวต่างสัมผัสอยู่ห่างจากขอบของชานชาลาไม่น้อยกว่า 600 มิลลิเมตร แต่ไม่เกินกว่า 650 มิลลิเมตร	“ข้อ 25 อาคารตามข้อ 3 ต้องจัดให้มีพื้นผิวต่างสัมผัส ดังนี้ (1) พื้นผิวต่างสัมผัสชนิดเตือนที่พื้น ให้ติดตั้งบริเวณต่างระดับที่มีระดับต่างกันเกิน 15 เซนติเมตร ที่ทางขึ้นและทางลงของทางลาดหรือบันไดที่พื้นด้านหน้าและด้านหลังประตูทางเข้าออกอาคาร ที่พื้นด้านหน้าของประตูห้องส้วม ที่พื้นด้านหน้าของช่องประตูลิฟต์ และบริเวณที่มีสิ่งกีดขวาง โดยมีความกว้าง 30 เซนติเมตร และมีความยาวเท่ากับและขนานไปกับความกว้างของช่องทางเดินของพื้นต่างระดับ ทางลาด บันได หรือประตู และขอบของพื้นผิวต่างสัมผัสอยู่ห่างจากจุดเริ่มต้นของทางขึ้นหรือทางลงของพื้นต่างระดับ ทางลาด บันได หรือประตูไม่น้อยกว่า 30 เซนติเมตร ในกรณีของสถานีขนส่งมวลชนที่ไม่มีประตูหรือแผงกั้นให้ขอบนอกของพื้นผิวต่างสัมผัสอยู่ห่างจากขอบของชานชาลาไม่น้อยกว่า 60 เซนติเมตร แต่ไม่เกิน 75 เซนติเมตร (2) พื้นผิวต่างสัมผัสชนิดนำทาง ให้ติดตั้งในทิศทางที่นำไปสู่ทางเข้าออกอาคารจุดบริการข้อมูลข่าวสารหรือประชาสัมพันธ์ ห้องน้ำห้องส้วม ลิฟต์ หรือบันได	และมีความยาวเท่ากับและขนานไปกับความกว้างของช่องทางเดินของพื้นต่างระดับบริเวณทางลาด ประตู ทางเข้าออกอาคาร ประตูห้องส้วม และหน้าของช่องประตูลิฟต์ เป็นไปตามกฎกระทรวงกำหนดสิ่งอำนวยความสะดวกในอาคารสำหรับผู้พิการหรือทุพพลภาพ และคนชรา พ.ศ. 2548 และที่แก้ไขเพิ่มเติม (ฉบับที่ 2) พ.ศ. 2564
หมวด 9 โรงมหรสพ หอประชุม โรงแรม ศาสนสถาน หรือฌาปนสถาน และอาคารประเภทและลักษณะอื่น **ข้อ 26** อาคารตามข้อ 3 ที่เป็นโรงมหรสพหรือหอประชุมต้องจัดให้มีพื้นที่เฉพาะสำหรับเก้าอี้ล้ออย่างน้อยหนึ่งที่ทุก ๆ จำนวน 100 ที่นั่ง โดยพื้นที่เฉพาะนี้เป็นพื้นที่ราบขนาดความกว้างไม่น้อยกว่า 900 มิลลิเมตร และความยาว	**ข้อ 16** ให้ยกเลิกความใน**ข้อ 26** และข้อ 27 แห่งกฎกระทรวงกำหนด สิ่งอำนวยความสะดวกในอาคารสำหรับผู้พิการหรือทุพพลภาพ และคนชรา พ.ศ. 2548 และให้ใช้ความต่อไปนี้แทน “**ข้อ 26** อาคารตามข้อ 3 ที่เป็นโรงมหรสพหรือหอประชุมต้องจัดให้มีพื้นที่สำหรับเก้าอี้ล้อ ดังต่อไปนี้ (1) จำนวนที่นั่งไม่เกิน 100 ที่นั่ง ให้มีพื้นที่สำหรับเก้าอี้ล้อไม่น้อยกว่า 2 ที่	- โครงการเปลี่ยนแปลงการใช้ประโยชน์จากอาคารห้องประชุมเป็นอาคารห้องอาหารโดยจะใช้ประโยชน์เป็นห้องอาหารเท่านั้น จะไม่มีส่วนของห้องสัมมนาหรือห้องประชุม

กฎกระทรวงกำหนดสิ่งอำนวยความสะดวกในอาคารสำหรับผู้พิการหรือทุพพลภาพ และคนชรา พ.ศ. 2548	กฎกระทรวงกำหนดสิ่งอำนวยความสะดวกในอาคารสำหรับผู้พิการหรือทุพพลภาพ และคนชรา พ.ศ. 2548 และที่แก้ไขเพิ่มเติม (ฉบับที่ 2) พ.ศ. 2564	รายละเอียดโครงการ
ไม่น้อยกว่า 1,400 มิลลิเมตร ต่อหนึ่งที่อยู่ในตำแหน่งที่เข้าออกได้	(2) ในกรณีที่มีที่นั่งเกินกว่า 100 ที่นั่งขึ้นไป ให้เพิ่มพื้นที่สำหรับเก้าอี้ล้อ 1 ที่ต่อทุก 50 ที่นั่งที่เพิ่มขึ้น เศษของ 50 ที่นั่ง ให้คิดเป็น 50 ที่นั่ง (3) พื้นที่สำหรับเก้าอี้ล้อต้องเป็นพื้นที่ราบอยู่ในตำแหน่งที่เข้าออกได้สะดวก มีขนาดของพื้นที่กว้างไม่น้อยกว่า 90 เซนติเมตร และยาวไม่น้อยกว่า 1.40 เมตร”	
ข้อ 27 อาคารตามข้อ 3 ที่เป็นโรงแรมที่มีห้องพักตั้งแต่ 100 ห้อง ขึ้นไป ต้องจัดให้มีห้องพักที่ผู้พิการหรือทุพพลภาพและคนชรา เข้าใช้ได้ไม่น้อยกว่าหนึ่งห้องต่อจำนวนห้องพักทุก 100 ห้อง โดยห้องพักดังกล่าวต้องมีส่วนประกอบและมีลักษณะ ดังต่อไปนี้ (1) อยู่ใกล้บันไดหรือบันไดหนีไฟหรือลิฟต์ดับเพลิง (2) ภายในห้องพักต้องจัดให้มีสัญญาณบอกเหตุหรือเตือนภัยทั้งสัญญาณที่เป็นเสียงและแสงและระบบสั่นสะเทือนติดตั้งบริเวณที่นอนในกรณีเกิดอัคคีภัยหรือเหตุอันตรายอย่างอื่น เพื่อให้ผู้ที่อยู่ภายในห้องพักทราบและมีสวิตช์สัญญาณแสงและสวิตช์สัญญาณเสียงแจ้งภัยหรือเรียกให้ผู้ที่อยู่ภายนอกทราบว่ามีคนอยู่ในห้องพัก (3) มีแผนผังต่างสัมผัสของอาคารในชั้นที่มีห้องพักที่ผู้พิการหรือทุพพลภาพ และคนชราเข้าใช้ได้ มีอักษรเบรลล์แสดงตำแหน่งของห้องพัก บันไดหนีไฟ และทิศทางไปสู่บันไดหนีไฟโดยติดไว้ที่กึ่งกลางบานประตูด้านในและ	**ข้อ 16** ให้ยกเลิกความในข้อ 26 และ**ข้อ 27** แห่งกฎกระทรวงกำหนดสิ่งอำนวยความสะดวกในอาคารสำหรับผู้พิการหรือทุพพลภาพ และคนชรา พ.ศ. 2548 และให้ใช้ความต่อไปนี้แทน “***ข้อ 27 อาคารตามข้อ 3 ที่เป็นโรงแรมต้องจัดให้มีห้องพักที่มีสิ่งอำนวยความสะดวกสำหรับผู้พิการหรือทุพพลภาพ และคนชราทุกชั้น ชั้นละไม่น้อยกว่า 1 ห้อง*** และในกรณีที่โรงแรมมีลักษณะเป็นอาคารชั้นเดียวต้องจัดให้มีห้องพักที่มีสิ่งอำนวยความสะดวกสำหรับผู้พิการหรือทุพพลภาพและคนชรา ดังต่อไปนี้ (1) จำนวนห้องพักไม่เกิน 10 ห้อง ให้มีห้องพักที่มีสิ่งอำนวยความสะดวกสำหรับผู้พิการหรือทุพพลภาพ และคนชรา ไม่น้อยกว่า 1 ห้อง (2) ในกรณีที่มีห้องพักเกินกว่า 10 ห้องขึ้นไป ให้เพิ่มห้องพักที่มีสิ่งอำนวยความสะดวกสำหรับผู้พิการหรือทุพพลภาพ และคนชรา 1 ห้องต่อทุก 10 ห้องที่เพิ่มขึ้นเศษของ 10 ห้องให้คิดเป็น 10 ห้อง”	1) ตามกฎกระทรวงกำหนดสิ่งอำนวยความสะดวกในอาคารสำหรับผู้พิการหรือทุพพลภาพ และคนชรา พ.ศ. 2548 ข้อ 27 ได้กำหนดให้อาคารตามข้อ 3 ที่เป็นโรงแรมที่มีห้องพักตั้งแต่ 100 ห้อง ขึ้นไป ต้องจัดให้มีห้องพักที่ผู้พิการหรือทุพพลภาพและคนชรา เข้าใช้ได้ไม่น้อยกว่าหนึ่งห้องต่อจำนวนห้องพักทุก 100 ห้อง ทั้งนี้ อาคารที่มีมาก่อนกฎกระทรวงกำหนดสิ่งอำนวยความสะดวกในอาคารสำหรับผู้พิการหรือทุพพลภาพ และคนชรา พ.ศ. 2548 และที่แก้ไขเพิ่มเติม (ฉบับที่ 2) พ.ศ. 2564 ใช้บังคับ ได้แก่ - อาคาร A1 จำนวน 1 ห้อง - อาคาร A2 จำนวน 8 ห้อง - อาคาร A3 จำนวน 1 ห้อง - อาคาร B จำนวน 16 ห้อง - อาคาร E จำนวน 10 ห้อง - อาคาร F จำนวน 3 ห้อง

กฎกระทรวงกำหนดสิ่งอำนวยความสะดวกในอาคารสำหรับผู้พิการหรือทุพพลภาพ และคนชรา พ.ศ. 2548	กฎกระทรวงกำหนดสิ่งอำนวยความสะดวกในอาคารสำหรับผู้พิการหรือทุพพลภาพ และคนชรา พ.ศ. 2548 และที่แก้ไขเพิ่มเติม (ฉบับที่ 2) พ.ศ. 2564	รายละเอียดโครงการ
อยู่สูงจากพื้นไม่น้อยกว่า 1,300 มิลลิเมตร แต่ไม่เกิน 1,700 มิลลิเมตร (4) มีสัญลักษณ์รูปผู้พิการติดไว้ที่ประตูด้านหน้าห้องพักสำหรับผู้พิการหรือทุพพลภาพ และคนชรา		- อาคาร G จำนวน 53 ห้อง รวมทั้งหมด 92 ห้อง ซึ่งแต่ละโรงแรมมีจำนวนรวมกันแล้วไม่ถึง 100 ห้อง ดังนั้นที่ผ่านมาโครงการจึงไม่ได้จัดให้มีห้องพักสำหรับผู้พิการหรือทุพพลภาพ และคนชรา อย่างไรก็ตาม โครงการได้พิจารณาจะจัดให้มีห้องพักสำหรับผู้พิการหรือทุพพลภาพ และคนชรา ที่บริเวณชั้น 1 ของอาคาร G จำนวน 2 ห้อง (ดัง**รูปที่ 2.6.4-6)** 2) ในส่วนที่จะดำเนินการขออนุญาต เพื่อเป็นอาคารโรงแรม 3 อาคาร (รวม 4 ห้อง) ในอนาคตได้แก่ อาคาร C อาคาร D และอาคาร A3 โดย - อาคาร C (อาคารโรงแรม) ขนาด 1 ชั้น มีจำนวนห้อง 2 ห้อง - อาคาร D (อาคารโรงแรม) ขนาด 1 ชั้น มีจำนวนห้อง 1 ห้อง - อาคาร A3 (อาคารโรงแรม) ขนาด 1 ชั้น มีจำนวนห้อง 1 ห้อง ดังนั้นจึงเข้าข่ายตามข้อ 16 (1) ตามกฎกระทรวงกำหนดสิ่งอำนวยความสะดวกในอาคารสำหรับผู้พิการหรือทุพพลภาพ พ.ศ. 2548 และที่แก้ไขเพิ่มเติม (ฉบับที่ 2) พ.ศ. 2564 แต่ทั้งนี้อาคารดังกล่าวตั้งอยู่ในบริเวณของโครงการที่เปิดให้บริการรวม 92 ห้อง และจากการขออนุญาตเพิ่มจำนวนห้องพัก 4 ห้อง รวมเป็น 96 ห้อง ทั้งนี้อาคารดังกล่าวตั้งอยู่ในบริเวณที่ไกลจากสิ่งอำนวยความสะดวกสำหรับผู้พิการหรือทุพพลภาพ และคนชราอื่นภายในโครงการ เพื่อความเหมาะสมโครงการจึงได้

กฎกระทรวงกำหนดสิ่งอำนวยความสะดวกในอาคารสำหรับผู้พิการหรือทุพพลภาพ และคนชรา พ.ศ. 2548	กฎกระทรวงกำหนดสิ่งอำนวยความสะดวกในอาคารสำหรับผู้พิการหรือทุพพลภาพ และคนชรา พ.ศ. 2548 และที่แก้ไขเพิ่มเติม (ฉบับที่ 2) พ.ศ. 2564	รายละเอียดโครงการ
		พิจารณาจัดให้มีห้องพักสำหรับผู้พิการหรือทุพพลภาพและคนชราจำนวน 2 ห้อง ที่บริเวณชั้น 1 ของอาคาร G (อาคารโรงแรมขนาด 4 ชั้น) แทน (**ดังรูปที่ 2.6.5-8**) ซึ่งบริเวณดังกล่าวมีสิ่งอำนวยความสะดวกสำหรับผู้พิการฯ ได้แก่ ทางลาดสำหรับผู้พิการ ฯ ห้องน้ำสำหรับผู้พิการฯ รวมถึงบริเวณหน้าอาคารมีจอดรถผู้พิการ ฯ อีกด้วย
-	**ข้อ 17** ให้เพิ่มความต่อไปนี้เป็นข้อ 27/1 แห่งกฎกระทรวงกำหนดสิ่งอำนวยความสะดวกในอาคารสำหรับผู้พิการหรือทุพพลภาพ และคนชรา พ.ศ. 2548 “**ข้อ 27/1** ห้องพักที่มีสิ่งอำนวยความสะดวกสำหรับผู้พิการหรือทุพพลภาพ และคนชรา ตามข้อ 27 ต้องมีส่วนประกอบและมีลักษณะดังต่อไปนี้ (1) อยู่ใกล้บันไดหรือบันไดหนีไฟหรือลิฟต์ดับเพลิง (2) ภายในห้องพักต้องจัดให้มีสัญญาณบอกเหตุหรือเตือนภัยทั้งสัญญาณที่เป็นเสียงและแสงและระบบสั่นสะเทือนติดตั้งบริเวณที่นอนในกรณีเกิดอัคคีภัยหรือเหตุอันตรายอย่างอื่นเพื่อให้ผู้ที่อยู่ภายในห้องพักทราบ และมีสวิตช์สัญญาณแสงและสวิตช์สัญญาณเสียงแจ้งภัยหรือเรียกให้ผู้ที่อยู่ภายนอกทราบว่ามีคนอยู่ในห้องพัก	โครงการได้จัดให้มีห้องพักสำหรับผู้พิการหรือทุพพลภาพและคนชราจำนวน 2 ห้อง ที่บริเวณชั้น 1 ของอาคาร G (ขนาด 4 ชั้น) โดยจะจัดให้มีห้องพักที่มีสิ่งอำนวยความสะดวกสำหรับผู้พิการหรือทุพพลภาพ และคนชรา ตาม**ข้อ 17** มีส่วนประกอบดังนี้ - ตำแหน่งของห้องพักผู้พิการฯ ตั้งอยู่ที่บริเวณชั้น 1 และอยู่ใกล้บันไดและลิฟต์ - ภายในห้องพักจะจัดให้มีสัญญาณบอกเหตุหรือเตือนภัยทั้งสัญญาณที่เป็นเสียงและแสงและระบบสั่นสะเทือนติดตั้งบริเวณที่นอนในกรณีเกิดอัคคีภัยหรือเหตุอันตรายอย่างอื่น เพื่อให้ผู้ที่อยู่ภายในห้องพักทราบ และมีสวิตช์สัญญาณแสงและสวิตช์สัญญาณเสียงแจ้งภัยหรือเรียกให้ผู้ที่อยู่ภายนอกทราบว่ามีคนอยู่ในห้องพัก

กฎกระทรวงกำหนดสิ่งอำนวยความสะดวกในอาคารสำหรับผู้พิการหรือทุพพลภาพ และคนชรา พ.ศ. 2548	กฎกระทรวงกำหนดสิ่งอำนวยความสะดวกในอาคารสำหรับผู้พิการหรือทุพพลภาพ และคนชรา พ.ศ. 2548 และที่แก้ไขเพิ่มเติม (ฉบับที่ 2) พ.ศ. 2564	รายละเอียดโครงการ
	(3) มีแผนผังต่างสัมผัสแสดงตำแหน่งของห้องพัก บันไดหนีไฟ และทิศทางไปสู่บันไดหนีไฟ โดยติดไว้ที่กึ่งกลางบานประตูด้านในและอยู่สูงจากพื้นไม่น้อยกว่า 1.30 เมตร แต่ไม่เกิน 1.70 เมตร	- จัดให้มีแผนผังต่างสัมผัสแสดงตำแหน่งของห้องพัก บันไดหนีไฟ และทิศทางไปสู่บันไดหนีไฟโดยติดไว้ที่กึ่งกลางบานประตูด้านในและอยู่สูงจากพื้น 1.45 เมตร (ไม่น้อยกว่า 1.30 เมตร แต่ไม่เกิน 1.70 เมตร)
ข้อ 28 ห้องพักในโรงแรมที่จัดสำหรับผู้พิการหรือทุพพลภาพและคนชรา ต้องมีที่อาบน้ำซึ่งเป็นแบบฝักบัวหรือแบบอ่างอาบน้ำโดยมีลักษณะ ดังต่อไปนี้ (1) ที่อาบน้ำแบบฝักบัว (ก) มีพื้นที่ว่างขนาดความกว้างไม่น้อยกว่า 1,100 มิลลิเมตร และความยาวไม่น้อยกว่า 1,200 มิลลิเมตร (ข) มีที่นั่งสำหรับอาบน้ำที่มีความสูงจากพื้นไม่น้อยกว่า 450 มิลลิเมตร แต่ไม่เกิน 500 มิลลิเมตร (ค) มีราวจับในแนวนอนที่ด้านข้างของที่นั่งมีความสูงจากพื้นไม่น้อยกว่า 650 มิลลิเมตร แต่ไม่เกิน 700 มิลลิเมตร และยาวไม่น้อยกว่า 650 มิลลิเมตร แต่ไม่เกิน 700 มิลลิเมตร และมีราวจับในแนวดิ่งต่อจากปลายของราวจับในแนวนอน และมีความยาวจากปลายของราวจับในแนวนอนขึ้นไปอย่างน้อย 600 มิลลิเมตร (2) ที่อาบน้ำแบบอ่างอาบน้ำ (ก) มีราวจับในแนวดิ่งอยู่ห่างจากผนังด้านหัวอ่างอาบน้ำ 600 มิลลิเมตร โดยปลายด้านล่างอยู่สูงจาก		โครงการจัดให้มีห้องพักสำหรับผู้พิการหรือทุพพลภาพ และคนชรา ซึ่งภายในห้องน้ำจัดให้มีที่อาบน้ำเป็นแบบฝักบัว ซึ่งมีลักษณะดังนี้ **(รูปที่ 2.6.4-5)** - มีพื้นที่ว่างขนาดความกว้าง 1.65 เมตร (ไม่น้อยกว่า 1,100 มิลลิเมตร) และความยาว 2.10 เมตร (ไม่น้อยกว่า 1,200 มิลลิเมตร) - มีที่นั่งสำหรับอาบน้ำ สูงจากพื้น 0.40 เมตร (ไม่น้อยกว่า 450 มิลลิเมตร แต่ไม่เกิน 500 มิลลิเมตร) - มีราวจับในแนวนอนที่ด้านข้างของที่นั่งสูงจากพื้น 0.70 เมตร (ไม่น้อยกว่า 650 มิลลิเมตร แต่ไม่เกิน 700 มิลลิเมตร) และยาว 0.70 เมตร (ยาวไม่น้อยกว่า 650 มิลลิเมตร แต่ไม่เกิน 700 มิลลิเมตร) และมีราวจับในแนวดิ่งต่อจากปลายของราวจับในแนวนอน และมีความยาวจากปลายของราวจับในแนวนอนขึ้นไป 0.70 เมตร (ไม่น้อยกว่า 600 มิลลิเมตร)

กฎกระทรวงกำหนดสิ่งอำนวยความสะดวกในอาคารสำหรับผู้พิการหรือทุพพลภาพ และคนชรา พ.ศ. 2548	กฎกระทรวงกำหนดสิ่งอำนวยความสะดวกในอาคารสำหรับผู้พิการหรือทุพพลภาพ และคนชรา พ.ศ. 2548 และที่แก้ไขเพิ่มเติม (ฉบับที่ 2) พ.ศ. 2564	รายละเอียดโครงการ
พื้นไม่น้อยกว่า 650 มิลลิเมตร แต่ไม่เกิน 700 มิลลิเมตร มีความยาวอย่างน้อย 600 มิลลิเมตร (ข) มีราวจับในแนวนอนที่ปลายของราวจับในแนวดิ่ง และยาวไปจนจดผนังห้องอาบน้ำด้านท้ายอ่างอาบน้ำราวจับในแนวนอนและในแนวดิ่งอาจเป็นราวต่อเนื่องกันก็ได้ และมีลักษณะตามที่กำหนดในข้อ 8 (7) (ก)และ (ข) (3) สิ่งของ เครื่องใช้หรืออุปกรณ์ภายในที่อาบน้ำให้อยู่สูงจากพื้นไม่น้อยกว่า 300 มิลลิเมตร แต่ไม่เกิน 1,200มิลลิเมตร		
-	**ข้อ 18** ให้เพิ่มความต่อไปนี้เป็น**ข้อ 28/1** ข้อ 28/2 และข้อ 28/3 ของหมวด 9 โรงมหรสพ หอประชุม และโรงแรม แห่งกฎกระทรวงกำหนดสิ่งอำนวยความสะดวกในอาคารสำหรับผู้พิการหรือทุพพลภาพ และคนชรา พ.ศ. 2548 **“ข้อ 28/1** อาคารตามข้อ 3 ที่เป็นศาสนสถานหรือฌาปนสถาน หากไม่สามารถจัดให้มีทางลาดหรือลิฟต์ตามข้อ 7 ข้อ 8 ข้อ 9 และข้อ 10 ได้ อย่างน้อยต้องจัดให้มีอุปกรณ์ขึ้นลงทางดิ่งที่ผู้พิการหรือทุพพลภาพ และคนชราสามารถเข้าใช้ได้”	-
-	**ข้อ 18** ให้เพิ่มความต่อไปนี้เป็นข้อ 28/1 **ข้อ 28/2** และข้อ 28/3 ของหมวด 9 โรงมหรสพ หอประชุม และโรงแรม แห่งกฎกระทรวงกำหนดสิ่งอำนวยความสะดวกในอาคารสำหรับผู้พิการหรือทุพพลภาพ และคนชรา พ.ศ. 2548	-

กฎกระทรวงกำหนดสิ่งอำนวยความสะดวกในอาคารสำหรับผู้พิการหรือทุพพลภาพ และคนชรา พ.ศ. 2548	กฎกระทรวงกำหนดสิ่งอำนวยความสะดวกในอาคารสำหรับผู้พิการหรือทุพพลภาพ และคนชรา พ.ศ. 2548 และที่แก้ไขเพิ่มเติม (ฉบับที่ 2) พ.ศ. 2564	รายละเอียดโครงการ
	“**ข้อ 28/**2 อาคารตามข้อ 3 ที่เป็นอาคารอยู่อาศัยรวม อาคารชุดหรือหอพัก ให้จัดให้มีสิ่งอำนวยความสะดวกสำหรับผู้พิการหรือทุพพลภาพและคนชราในทุกชั้นของอาคารที่มีพื้นที่ใช้สอยที่ใช้ประโยชน์ร่วมกันที่มิใช่ทางเดินร่วมกัน”	
	ข้อ 18 ให้เพิ่มความต่อไปนี้เป็นข้อ 28/1 ข้อ28/2 และ**ข้อ 28/3** ของหมวด 9 โรงมหรสพ หอประชุม และโรงแรม แห่งกฎกระทรวงกำหนดสิ่งอำนวยความสะดวกในอาคารสำหรับผู้พิการหรือทุพพลภาพและคนชรา พ.ศ. 2548 “**ข้อ 28/3** อาคารตามข้อ 3 ที่เป็นอาคารสูงหรืออาคารขนาดใหญ่พิเศษต้องจัดให้มีพื้นที่หลบภัย ระบบการเตือนภัย และการขอความช่วยเหลือกรณีฉุกเฉิน”	- จากกฎกระทรวงฉบับที่ 55 (พ.ศ. 2543) ออกตามความในพระราชบัญญัติควบคุมอาคาร พ.ศ. 2522 กำหนดพื้นที่อาคารรวมกันทุกชั้นหรือชั้นหนึ่งชั้นใดในหลังเดียวกันเกิน 2,000 ตารางเมตร ถูกจัดเป็นอาคารขนาดใหญ่ ทั้งนี้ อาคาร G (อาคารโรงแรมขนาด 4 ชั้น) มีขนาดพื้นที่อาคารรวมกันทุกชั้น 4,002 ตารางเมตร (มากกว่า 2,000 ตารางเมตร) เป็นอาคารที่ปรากฏตามภาพถ่ายดาวเทียมของกรมแผนที่ทหารเมื่อปี พ.ศ.2533 ซึ่งมีมาก่อนกฎกระทรวงดังกล่าว ฯ ประกาศบังคับใช้ ดังนั้น อาคาร G จึงไม่ถูกจัดเป็นอาคารขนาดใหญ่ตามกฎกระทรวงฉบับที่ 55 ฯ - ดังนั้นอาคารโรงแรมแต่ละอาคารของโครงการ ไม่เข้าข่ายทั้งอาคารขนาดใหญ่และอาคารสูงหรืออาคารขนาดใหญ่พิเศษแต่อย่างใด
	***ข้อ 19** อาคารตามข้อ 3 แห่งกฎกระทรวงกำหนดสิ่งอำนวยความสะดวกในอาคารสำหรับผู้พิการหรือทุพพลภาพ พ.ศ.2548 และอาคารตามข้อ 3 แห่งกฎกระทรวงกำหนดสิ่งอำนวยความสะดวกในอาคารสำหรับผู้พิการหรือทุพพลภาพ พ.ศ.2548 ซึ่งแก้ไขเพิ่มเติมโดยกฎกระทรวงนี้ ที่มีอยู่แล้วก่อนวันที่กฎกระทรวงนี้ใช้บังคับ หรือได้รับ	**<u>รายละเอียดการดำเนินการของโครงการ</u>** 1) จากการตรวจสอบภาพถ่ายดาวเทียมของกรมแผนที่ทหารเมื่อปี 2533 ปรากฏสภาพมีอาคารภายในโครงการแล้ว (ดู**รูปที่ 2.6.1-1**) ได้แก่ - อาคาร A1 (ขนาด 1 ชั้น) จำนวน 1 อาคาร

กฎกระทรวงกำหนดสิ่งอำนวยความสะดวกในอาคารสำหรับผู้พิการหรือทุพพลภาพ และคนชรา พ.ศ. 2548	กฎกระทรวงกำหนดสิ่งอำนวยความสะดวกในอาคารสำหรับผู้พิการหรือทุพพลภาพ และคนชรา พ.ศ. 2548 และที่แก้ไขเพิ่มเติม (ฉบับที่ 2) พ.ศ. 2564	รายละเอียดโครงการ
	อนุญาตหรือใบรับแจ้งการก่อสร้าง ดัดแปลง หรือเปลี่ยนการใช้ตามกฎหมายว่าด้วยการควบคุมอาคาร และยังก่อสร้าง ดัดแปลงหรือเปลี่ยนการใช้ไม่แล้วเสร็จ หรือที่ได้ยื่นขออนุญาตหรือได้แจ้งการก่อสร้าง ดัดแปลง หรือเปลี่ยนการใช้อาคารต่อเจ้าพนักงานท้องถิ่นตามมาตรา 39 ทวิ ไว้ก่อนวันที่กฎกระทรวงนี้ใช้บังคับและยังอยู่ระหว่างการพิจารณาของเจ้าพนักงานท้องถิ่น **ให้ได้รับยกเว้นไม่ต้องปฏิบัติตามกฎกระทรวงนี้**	- อาคาร A2 (ขนาด 1 ชั้น) จำนวน 8 อาคาร - อาคาร A3 (ขนาด 1 ชั้น) จำนวน 2 อาคาร - อาคาร B (ขนาด 1 ชั้น) จำนวน 8 อาคาร - อาคาร E (ขนาด 2 ชั้น) จำนวน 10 อาคาร - อาคาร F (ขนาด 3 ชั้น) จำนวน 1 อาคาร - อาคาร G (ขนาด 4 ชั้น) จำนวน 1 อาคาร อย่างไรก็ตาม โรงแรม นิวแทรเวิลบีช รีสอร์ท ได้ดำเนินการขอใบอนุญาตก่อสร้างอาคาร (แบบ อ.1) ตามเลขที่ 35/2562 ออกให้ ณ วันที่ 12 เดือนมิถุนายน พ.ศ. 2562 เพื่อประกอบการขออนุญาตเปิดให้บริการธุรกิจโรงแรมจำนวนห้องพัก 63 ห้อง (ยกเว้นอาคาร A3 จำนวน 1 อาคาร ที่ไม่ได้ขอใบอนุญาตก่อสร้างอาคาร (แบบ อ.1)) และโรงแรม เจ้าหลาว ซันเซ็ท วิว ได้ดำเนินการขอใบอนุญาตก่อสร้างอาคาร (แบบ อ.1) ตามเลขที่ 34/2562 ออกให้ ณ วันที่ 12 เดือนมิถุนายน พ.ศ. 2562 เพื่อเปิดให้บริการธุรกิจโรงแรมจำนวนห้องพัก 29 ห้อง ดังนั้นจึงพิจารณาว่าโครงการต้องจัดให้มีสิ่งอำนวยความสะดวกในอาคารสำหรับผู้พิการหรือทุพพลภาพตามกฎกระทรวงกำหนดสิ่งอำนวยความสะดวกในอาคารสำหรับผู้พิการหรือทุพพลภาพและคนชรา พ.ศ.2548 ประกาศใช้บังคับ

กฎกระทรวงกำหนดสิ่งอำนวยความสะดวกในอาคารสำหรับผู้พิการหรือทุพพลภาพ และคนชรา พ.ศ. 2548	กฎกระทรวงกำหนดสิ่งอำนวยความสะดวกในอาคารสำหรับผู้พิการหรือทุพพลภาพ และคนชรา พ.ศ. 2548 และที่แก้ไขเพิ่มเติม (ฉบับที่ 2) พ.ศ. 2564	รายละเอียดโครงการ
		2) อาคารโรงแรมที่ไม่ปรากฏในภาพถ่ายดาวเทียมของกรมแผนที่ทหารเมื่อปี 2533 และการดำเนินการที่ผ่านมา ได้แก่ - อาคาร C (ขนาด 1 ชั้น) จำนวน 1 อาคารและอาคาร D (ขนาด 1ชั้น) จำนวน 1 อาคาร ไม่มีใบอนุญาตก่อสร้างอาคาร ดัดแปลงอาคาร หรือรื้อถอนอาคาร (แบบ อ.1) ปัจจุบันโครงการได้รับใบคำสั่งห้ามใช้อาคารหรือยินยอมให้บุคคลใดใช้อาคารที่อาจเป็นภยันตราย (แบบ ค.4) จากองค์การบริหารส่วนตำบลคลองขุด (แสดงดัง **ภาคผนวก ก.6**) และโครงการยังไม่ได้เปิดให้ห้องพักแต่อย่างใด ดังนั้นอาคาร C อาคาร D และอาคาร A3 เป็นอาคารที่ไม่มีใบอนุญาตก่อสร้างอาคาร ดัดแปลงอาคาร หรือรื้อถอนอาคาร (แบบ อ.1) ซึ่งเป็นอาคารที่จะขออนุญาตเปิดให้บริการห้องพักโรงแรมเพิ่ม (รวม 4 ห้อง) ในอนาคตร่วมกับอาคารโรงแรมที่มีอยู่เดิมเพื่อเปิดให้บริการโรงแรมที่มีห้องพัก (63+29+4) จำนวน 96 ห้อง ดังนั้นจึงจัดเป็นอาคารที่ดำเนินการหลังประกาศใช้กฎกระทรวงกำหนดสิ่งอำนวยความสะดวกในอาคารสำหรับผู้พิการหรือทุพพลภาพ และคนชรา พ.ศ.2548 และที่แก้ไขเพิ่มเติม (ฉบับที่ 2) พ.ศ. 2564 จึงเข้าข่ายที่ต้องปฏิบัติตามกฎกระทรวงฯ
	***ข้อ 20** อาคารตามข้อ 19 หากประสงค์จะดัดแปลงภายหลังที่กฎกระทรวงนี้ใช้บังคับ ให้ได้รับยกเว้นไม่ต้องปฏิบัติตามกฎกระทรวงนี้ เมื่อได้ปฏิบัติตามเงื่อนไขดังต่อไปนี้ (1) ไม่เป็นการเพิ่มพื้นที่อาคารรวมกันทุกชั้นเกินร้อยละสองของพื้นที่อาคารรวมกันทุกชั้นที่ได้รับอนุญาตไว้ก่อนกฎกระทรวงนี้ใช้บังคับ	-

กฎกระทรวงกำหนดสิ่งอำนวยความสะดวกในอาคารสำหรับผู้พิการหรือทุพพลภาพ และคนชรา พ.ศ. 2548	กฎกระทรวงกำหนดสิ่งอำนวยความสะดวกในอาคารสำหรับผู้พิการหรือทุพพลภาพ และคนชรา พ.ศ. 2548 และที่แก้ไขเพิ่มเติม (ฉบับที่ 2) พ.ศ. 2564	รายละเอียดโครงการ
	(2) ไม่เป็นการเพิ่มความสูงของอาคาร (3) ไม่เป็นการเพิ่มพื้นที่ปกคลุมดิน (4) ไม่เป็นการเปลี่ยนตำแหน่งหรือขอบเขตของอาคารให้ผิดไปจากที่ได้รับอนุญาตไว้ก่อนกฎกระทรวงนี้ใช้บังคับ การดัดแปลงอาคารที่ไม่เป็นไปตามเงื่อนไขในวรรคหนึ่ง หรือการเปลี่ยนการใช้อาคาร ให้เป็นอาคารตามข้อ 3 แห่งกฎกระทรวงกำหนดสิ่งอำนวยความสะดวกในอาคาร สำหรับผู้พิการหรือทุพพลภาพ และคนชรา พ.ศ. 2548 ซึ่งแก้ไขเพิ่มเติมโดยกฎกระทรวงนี้ต้องจัดให้มีสิ่งอำนวยความสะดวก สำหรับผู้พิการหรือทุพพลภาพ และคนชรา ตามข้อ 4 ข้อ 5 ข้อ 15 ข้อ 19 ข้อ 22 และข้อ 24 แห่งกฎกระทรวงกำหนดสิ่งอำนวยความสะดวกในอาคารสำหรับผู้พิการหรือทุพพลภาพ และคนชรา พ.ศ. 2548 และข้อ 6 ข้อ 12 ข้อ 13 ข้อ 14 ข้อ 18 ข้อ 20 ข้อ 21 ข้อ 23 และข้อ 25 แห่งกฎกระทรวงกำหนดสิ่งอำนวยความสะดวกในอาคารสำหรับผู้พิการหรือทุพพลภาพและคนชรา พ.ศ.2548 ซึ่งแก้ไขเพิ่มเติมโดยกฎกระทรวงนี้ด้วย	

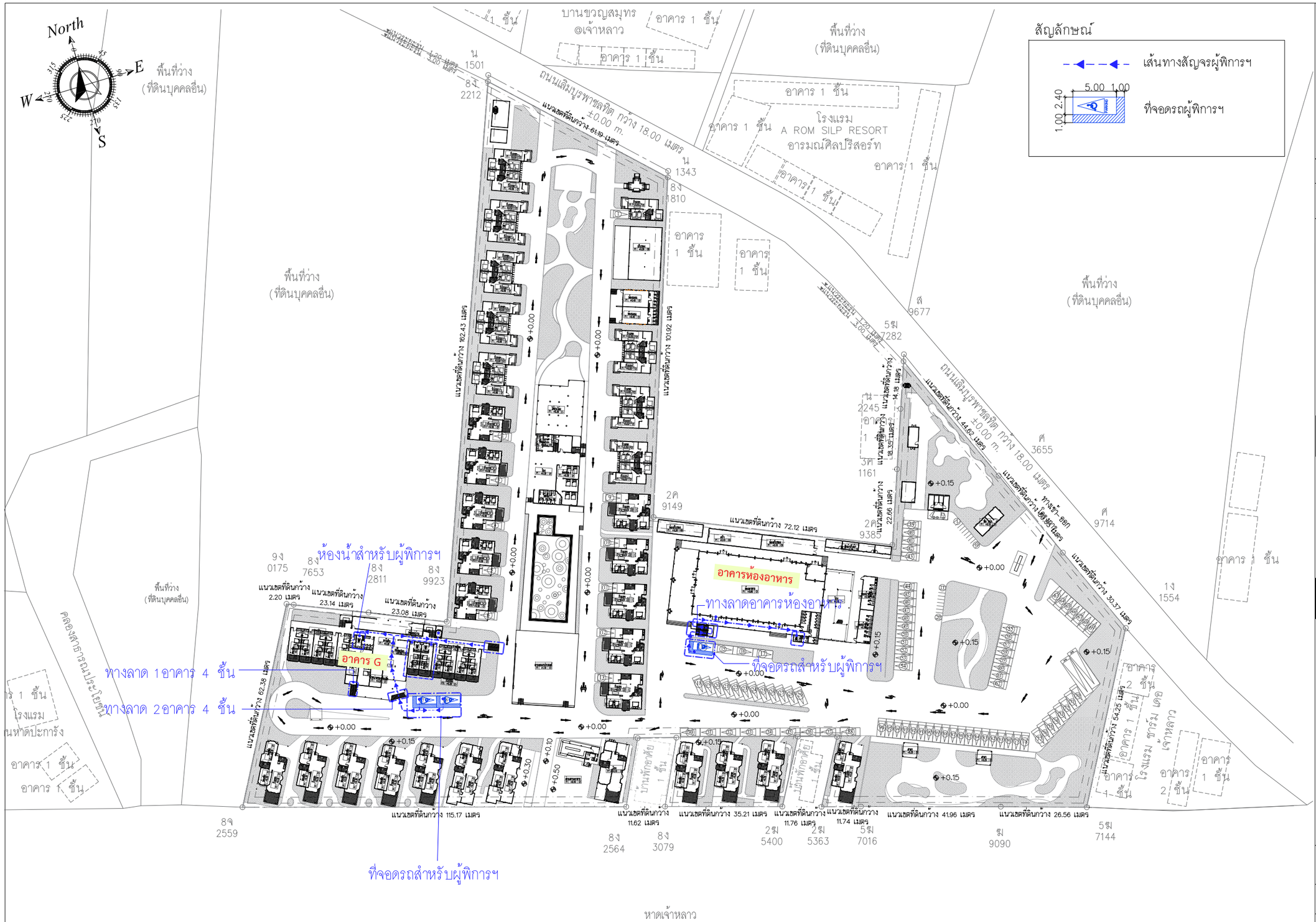

รูปที่ 2.6.4-1 ผังแสดงตำแหน่งที่จอดรถและสิ่งอำนวยความสะดวกสำหรับผู้พิการหรือทุพพลภาพ และคนชราภายในโครงการ

B.A.R.C.H THAILAND

Project : โครงการ นิวแทรเวิล บีช รีสอร์ท
Location : 99 ม.6 ต.คลองสุด อ.ท่าใหม่ จ.จันทบุรี
Owner : บริษัท นิวแทรเวลบีช จำกัด
Interior Designer : สถาปนิก
Landscape ภูมิสถาปนิก

KEY PLAN

Drawing Title

Drawing No. A1-01 | 001 /000

หมายเหตุ แบบนี้แสดงอยู่ในแผ่นนี้เป็นทรัพย์สินของ บ จก เอเลเวชั่น ห้ามนำไปใช้ ทำซ้ำ คัดลอก ดัดแปลง แก้ไข โดยมิได้รับอนุญาตเป็นลายลักษณ์อักษร

ALL DESIGN ARE THE PROPERTY OF AND ELEVATION40 CANNOT BE USED WITHOUT THEIR WRITTEN PERMISSION
DO NOT SCALE DRAWINGS ALL MEASUREMENTS MUST BE CHECKED AT THE SITE BY CONTRACTION

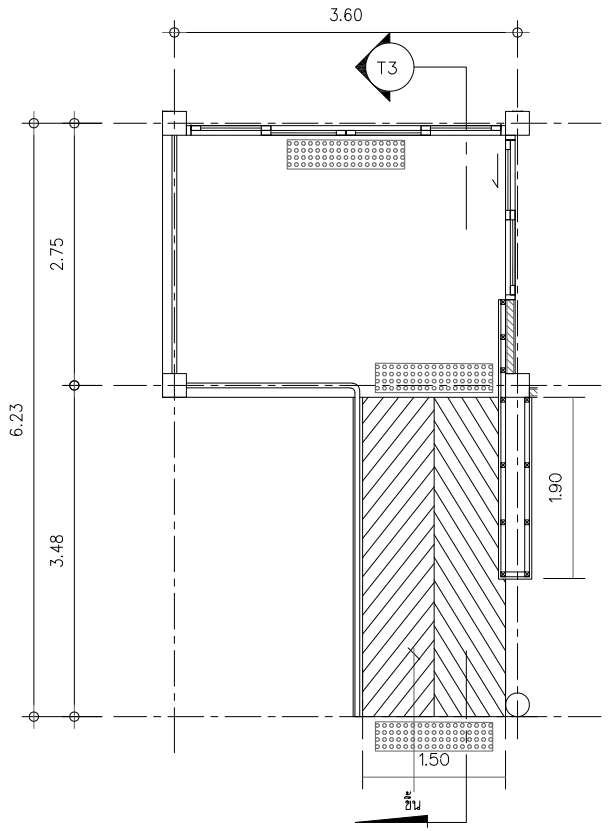

แปลนทางลาด 1 อาคาร G
มาตราส่วน 1:50

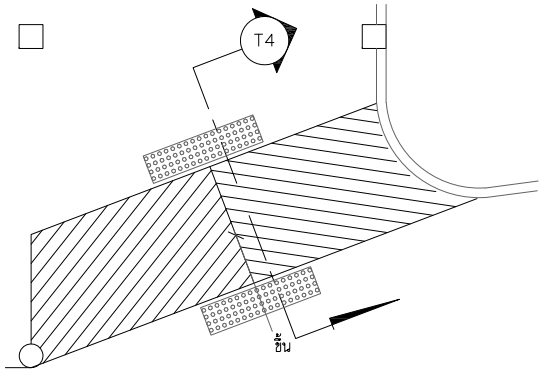

แปลนทางลาด 2 อาคาร G
มาตราส่วน 1:50

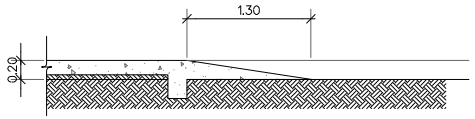

รูปตัด T4
มาตราส่วน 1:50

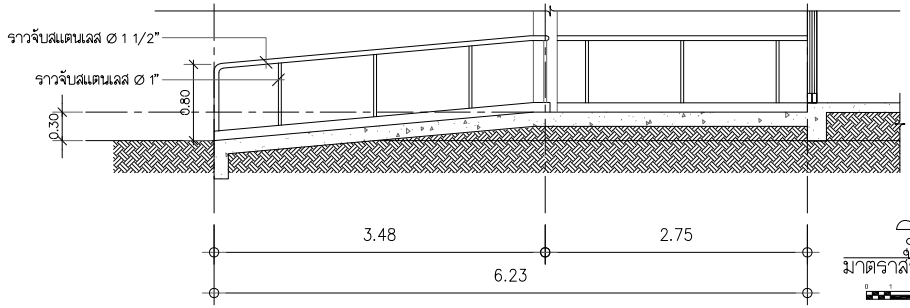

รูปตัด T3
มาตราส่วน 1:50

รูปที่ 2.6.4-2 แบบขยายทางลาดอาคาร จุดที่ 1 (บริเวณทางเข้าห้องพักชั้น 1 หน้าอาคาร) และ จุดที่ 2 (บริเวณทางเข้า-ออกอาคาร) ของอาคาร G

B.ARCH THAILAND

Project : โครงการ นิวแทรเวิล บีช รีสอร์ท
Location : 99 ม.6 ตลองชุด อ.เกาะใหม่ จ.จันทบุรี
Owner : บริษัท นิวแทรเวิลบีช จำกัด
Interior Designer :
Landscape
Mechagical Engineer

KEY PLAN

Drawing Title

Drawing No. /000

หมายเหตุ แบบนี้แสดงอยู่ในแผ่นนี้ ถือเป็นทรัพย์สินของ ห จก เอเลเวชั่น ห้ามนำไปใช้ ทำซ้ำ คัดลอก ดัดแปลง แก้ไข โดยไม่ได้รับอนุญาตเป็นลายลักษณ์อักษร

ALL DESIGN ARE THE PROPERTY OF AND ELEVATION40 CANNOT BE USED WITHOUT THEIR WRITTEN PERMISSION
DO NOT SCALE DRAWINGS ALL MEASUREMENTS MUST BE CHECKED AT THE SITE BY CONTRACTION

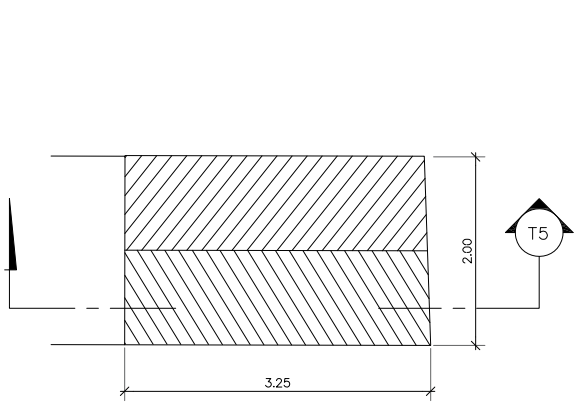

แปลนทางลาด 3 อาคาร G
มาตราส่วน 1:50

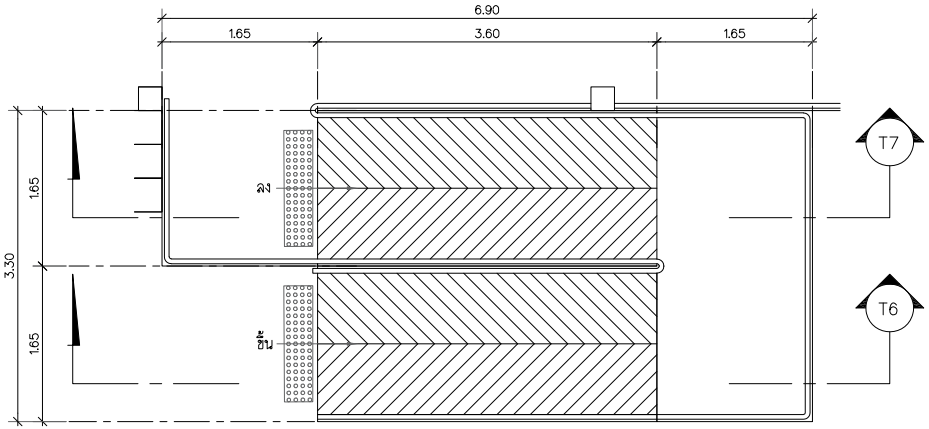

แปลนทางลาดอาคารห้องอาหาร
มาตราส่วน 1:50

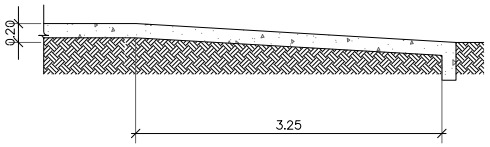

รูปตัด T5
มาตราส่วน 1:50

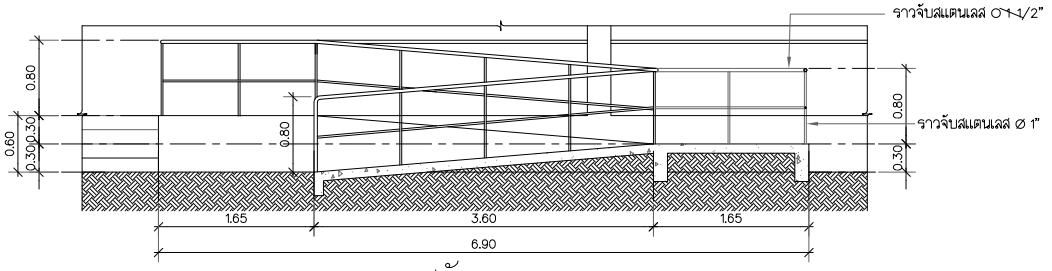

รูปตัด T6
มาตราส่วน 1:50

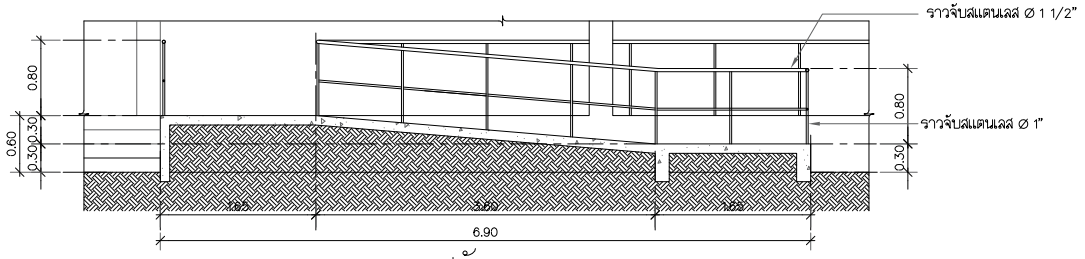

รูปตัด T7
มาตราส่วน 1:50

รูปที่ 2.6.4-3 แบบขยายทางลาดอาคาร จุดที่ 3 (บริเวณด้านข้างอาคาร) ของอาคาร G และ จุดที่ 4 (บริเวณอาคารห้องอาหาร)

B.A.R.C.H THAILAND

Project : โรงแรม นิวแทรเวลบีช โคเทล แอนด์ รีสอร์ท
Location : 99 ม.6 ตลองชุด อ.เกาะโพม จ.จันทบุรี
Owner : บริษัท นิวแทรเวลบีช จำกัด
Interior Designer :
Landscape
Mechagical Engineer

KEY PLAN

Drawing Title A1-01 001
Drawing No. /000

หมายเหตุ แบบนี้ที่แสดงอยู่ในแบบนี้นี้ถือเป็นกรรมสิทธิ์ของ ห จก เอเลเวชั่น ห้ามนำไปใช้ ทำซ้ำ คัดลอก ดัดแปลง แก้ไข โดยไม่ได้รับอนุญาตเป็นลายลักษณ์อักษร

ALL DESIGN ARE THE PROPERTY OF AND ELEVATION40 CANNOT BE USED WITHOUT THEIR WRITTEN PERMISSION
DO NOT SCALE DRAWINGS ALL MEASUREMENTS MUST BE CHECKED AT THE SITE BY CONTRACTION

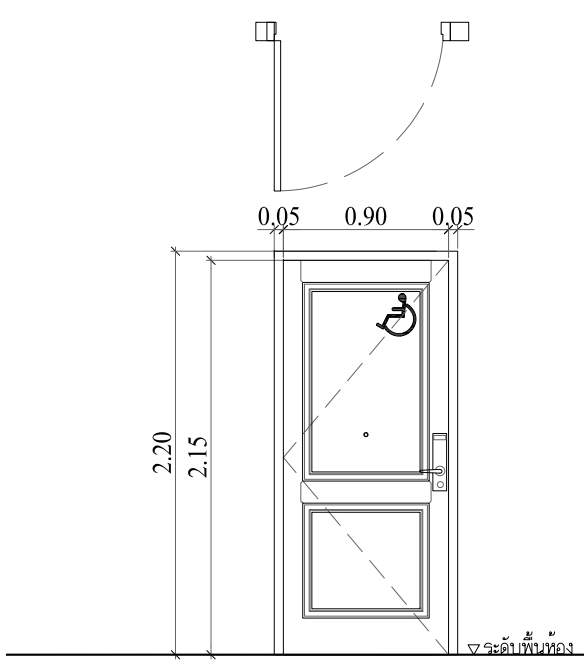

(ประตูห้องพักคนทุพพลภาพ)

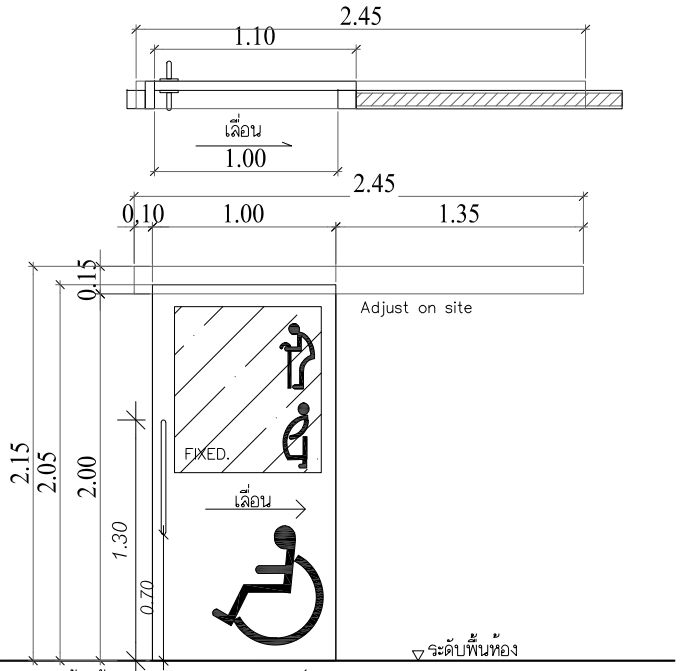

(ประตูห้องน้ำคนทุพพลภาพ/สตรีมีครรภ์/คนชรา.ภาพ)

No.	Ⓓ			No.	Ⓓ		
ลักษณะบาน	บานเปิดเดี่ยว			ลักษณะบาน	ประตูบานเลื่อนเดี่ยว		
วงกบ	ไม้เนื้อแข็ง 2"X4" ทำสีโอ๊คดำ (ตามมาตรฐานผลิต)			วงกบ	–		
กรอบบาน	–			กรอบบาน	–		
ตัวบาน	ไม้เนื้อแข็ง ลูกฟัก 2 ช่อง			ตัวบาน	ไม้เนื้อแข็ง ช่องกระจกฝ้าติดตาย หนา 6 มม.		
กลอน	การติดตั้งอุปกรณ์ถูกกำหนดโดยผู้ผลิต			กลอน	การติดตั้งอุปกรณ์ถูกกำหนดโดยผู้ผลิต		
มือจับ	มือจับพร้อมกุญแจแบบก้านโยก			มือจับ	มือจับแบบจับดึงอลูมิเนี่ยมกลม		
กันชนประตู	การติดตั้งอุปกรณ์ถูกกำหนดโดยผู้ผลิต			กันชนประตู	การติดตั้งอุปกรณ์ถูกกำหนดโดยผู้ผลิต		
โช๊คอัพประตู	–			โช๊คอัพประตู	การติดตั้งอุปกรณ์ถูกกำหนดโดยผู้ผลิต		
บานพับ	ชนิด	ขนาด	จำนวน	บานพับ	ชนิด	ขนาด	จำนวน
	–	–	–		–	–	–
กุญแจ	การติดตั้งอุปกรณ์ถูกกำหนดโดยผู้ผลิต			กุญแจ	การติดตั้งอุปกรณ์ถูกกำหนดโดยผู้ผลิต		
หมายเหตุ	–			หมายเหตุ	ชุดเฮ็ดรางเลื่อนการติดตั้งอุปครณ์ถูกกำหนดโดยผู้ผลิต		

รูปที่ 2.6.4-4 แบบขยายประตูห้องพักและประตูห้องน้ำสำหรับผู้พิการหรือทุพพลภาพ และคนชรา

B.ARCH THAILAND

Project : โครงการ นิวแทรเวิล บีช รีสอร์ท
Location : 99 ม.6 ตลองชุด อ.เกาะโพม จ.จันทบุรี
Owner : บริษัท นิวแทรเวลบีช จำกัด
[redacted]
Interior Designer :
Landscape
[redacted]
[redacted]
Mechanical Engineer
[redacted]
KEY PLAN
Drawing Title
Drawing No. /000

หมายเหตุ แบบนี้ที่แสดงอยู่ในแบบนี้ นี้จะเป็นทรัพย์สินของ ห จก เอเลเวชั่น ห้ามนำไปใช้ ทำซ้ำ คัดลอก ดัดแปลง แก้ไข โดยไม่ได้รับอนุญาตเป็นลายลักษณ์อักษร

ALL DESIGN ARE THE PROPERTY OF AND ELEVATION40 CANNOT BE USED WITHOUT THEIR WRITTEN PERMISSION
DO NOT SCALE DRAWINGS ALL MEASUREMENTS MUST BE CHECKED AT THE SITE BY CONTRACTION

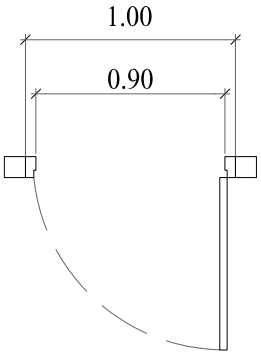

แปลนประตู(ห้องพัก)

กลอนประตูหน้า – ประตูหลัง



1. กลอนประตู

1. ระบบล็อก เปิด – ปิด ประตู



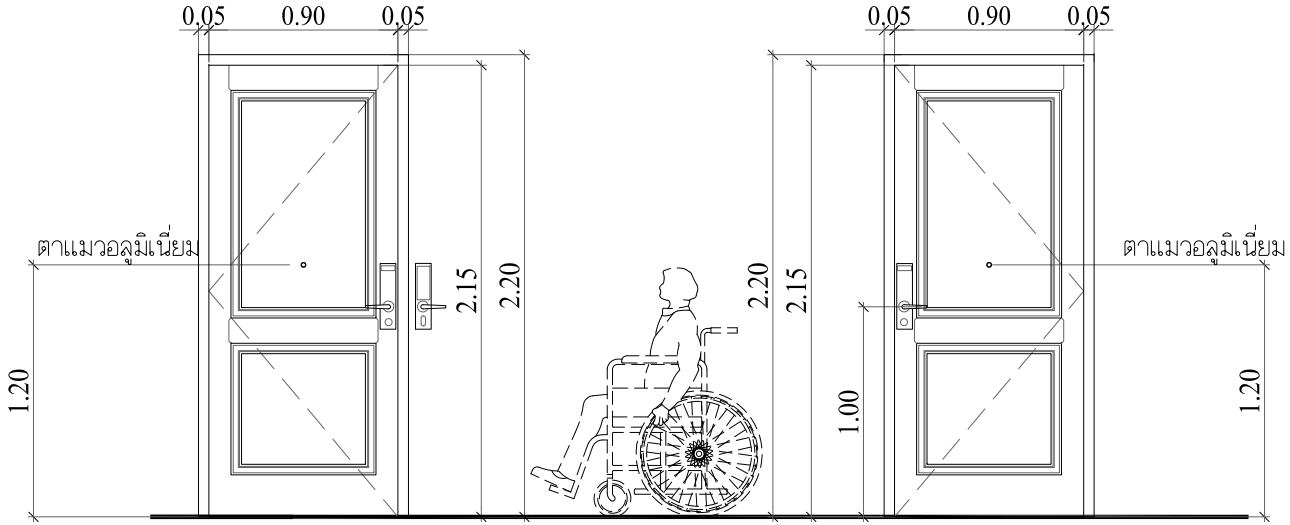

ประตูด้านหน้า
*เลนส์ตาแมวปกติติดตั้งที่ความสูง 1.20 ถึง 1.50 เมตร

ประตูด้านหลัง(ภายในห้องพัก)

2. ตาแมวอลูมิเนี่ยม



รูปที่ 2.6.4-4 (ต่อ) แบบขยายประตูห้องพักและประตูห้องน้ำสำหรับผู้พิการหรือทุพพลภาพ และคนชรา

B.ARCH
THAILAND

Project : โครงการ นิวแทรเวิล บีช รีสอร์ท
Location : 99 ม.6 ตลองชุด อ.ท่าใหม่ จ.จันทบุรี
Owner : บริษัท นิวแทรเวิลบีช จำกัด
Interior Designer :
Landscape
Mechagical Engineer
KEY PLAN
Drawing Title
Drawing No. /000

หมายเหตุ แบบนี้ที่แสดงอยู่ในแบบนี้ ถือเป็นทรัพย์สินของ ห จก เอเลเว่ชั่น ห้ามนำไปใช้ ทำซ้ำ คัดลอก ดัดแปลง แก้ไข โดยไม่ได้รับอนุญาตเป็นลายลักษณ์อักษร

ALL DESIGN ARE THE PROPERTY OF AND ELEVATION40 CANNOT BE USED WITHOUT THEIR WRITTEN PERMISSION
DO NOT SCALE DRAWINGS ALL MEASUREMENTS MUST BE CHECKED AT THE SITE BY CONTRACTION

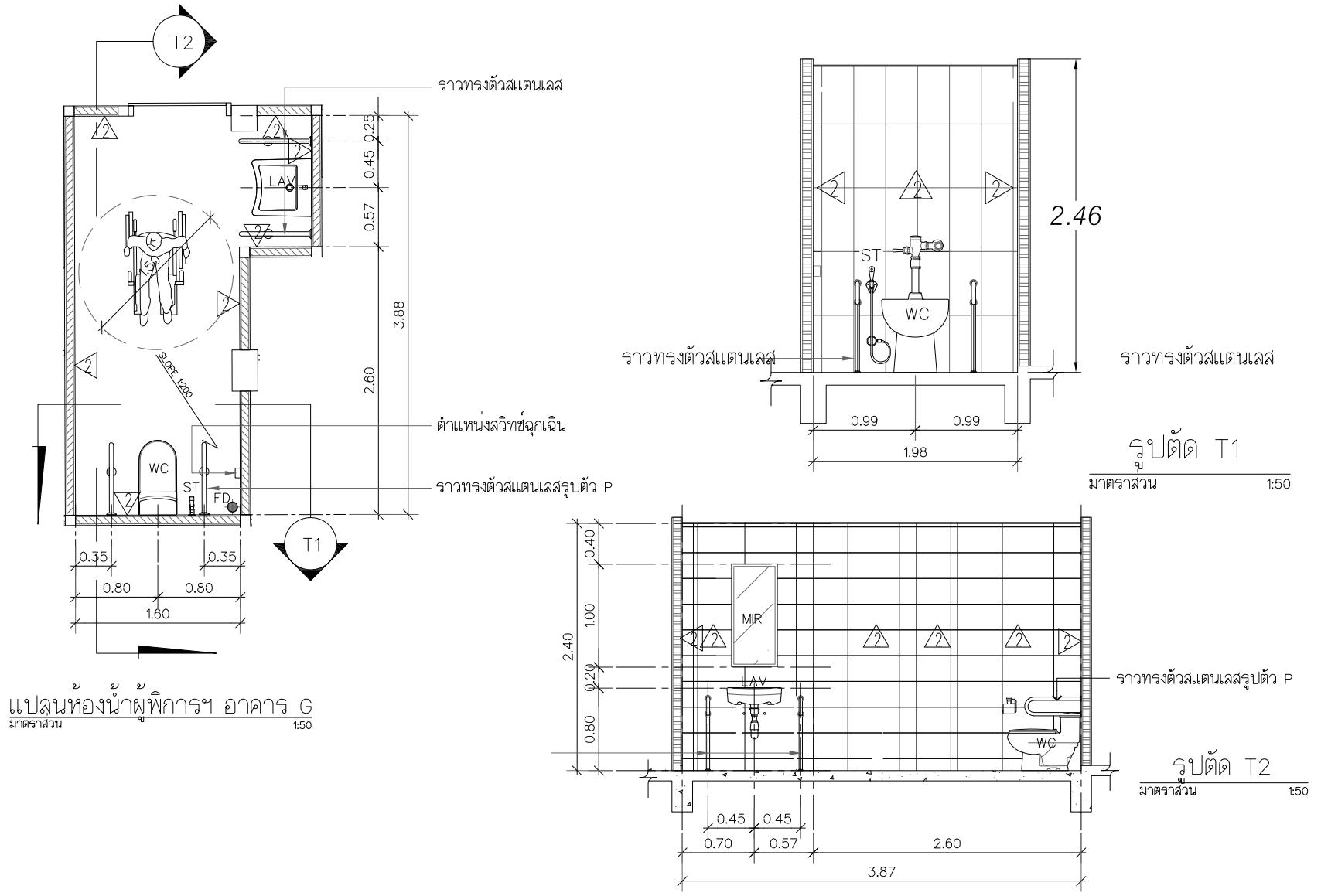

รูปที่ 2.6.4-5 แบบขยายห้องน้ำสำหรับผู้พิการหรือทุพพลภาพ และคนชรา

B.ARCH THAILAND

Project : โรงแรม นิวแทรเวลบีช โคเทล แอนด์ รีสอร์ท
Location : 99 ม.6 ตลองชุด อ.เกาะโพม จ.จันทบุรี
Owner : บริษัท นิวแทรเวลบีช จำกัด
Interior Designer :
Landscape
Mechagical Engineer

KEY PLAN

Drawing Title

Drawing No. /000

หมายเหตุ แบบนี้ที่แสดงอยู่ในแบบนี้นี้ ถือเป็นทรัพย์สินของ ห้าม เผยแพร่ ทำมาใช้ ทำซ้ำ คัดลอก ดัดแปลง แก้ไข โดยไม่ได้รับอนุญาตเป็นลายลักษณ์อักษร

ALL DESIGN ARE THE PROPERTY OF AND ELEVATION40 CANNOT BE USED WITHOUT THEIR WRITTEN PERMISSION
DO NOT SCALE DRAWINGS ALL MEASUREMENTS MUST BE CHECKED AT THE SITE BY CONTRACTION

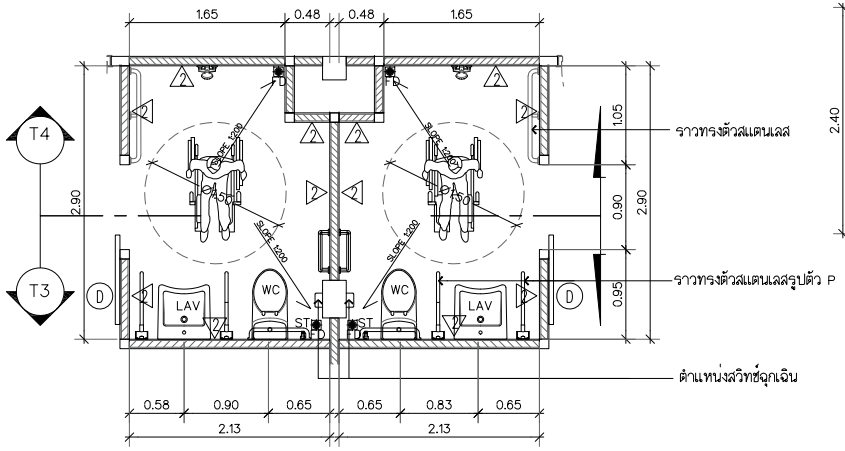

แปลนห้องน้ำห้องผู้พิการฯ อาคาร G
มาตราส่วน 1:50

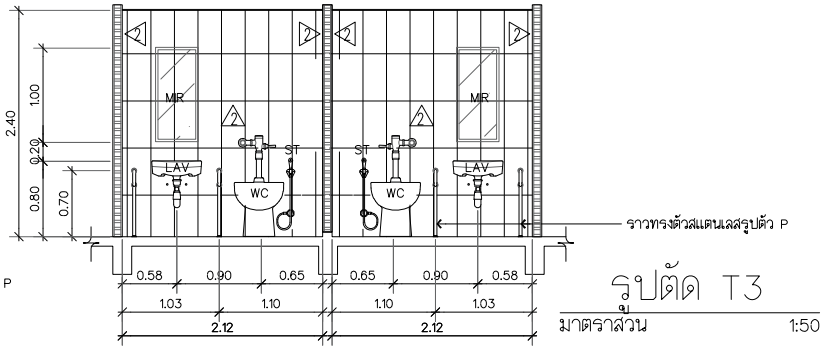

รูปตัด T3
มาตราส่วน 1:50

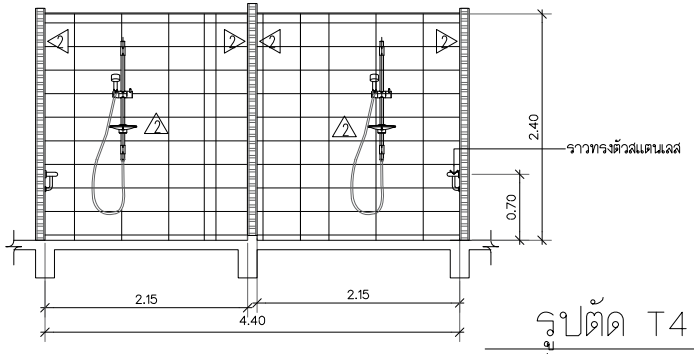

รูปตัด T4
มาตราส่วน 1:50

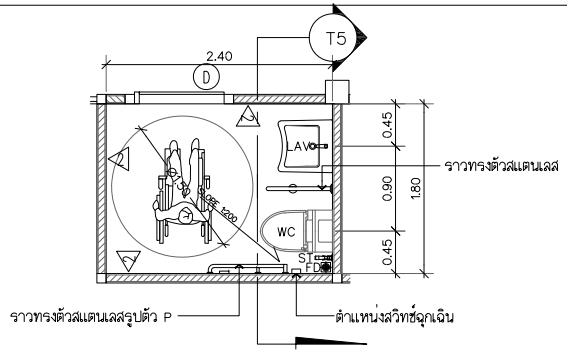

แปลนห้องน้ำห้องผู้พิการฯ อาคารห้องอาหาร
มาตราส่วน 1:50

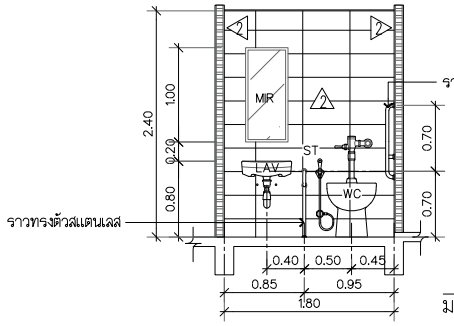

รูปตัด T5
มาตราส่วน 1:50

รูปที่ 2.6.4-5 (ต่อ 1) แบบขยายห้องน้ำสำหรับผู้พิการหรือทุพพลภาพและคนชรา

B.ARCH THAILAND

Project : โรงแรม นิวแทรเวลบีช โคเทล แอนด์ รีสอร์ท
Location : 99 ม.6 ตลองชุด อ.เกาะใหม่ จ.จันทบุรี
Owner : บริษัท นิวแทรเวลบีช จำกัด
Interior Designer :
Landscape
Mechagical Engineer

KEY PLAN

Drawing Title

A1-01 001

Drawing No. /000

หมายเหตุ แบบนี้ที่แสดงอยู่ในแบบนี้นี้ ถือเป็นทรัพย์สินของ ห้าม เผยแพร่ ห้าม นำไปใช้ ทำซ้ำ คัดลอก ดัดแปลง แก้ไข โดยไม่ได้รับอนุญาตเป็นลายลักษณ์อักษร

ALL DESIGN ARE THE PROPERTY OF AND ELEVATION40 CANNOT BE USED WITHOUT THEIR WRITTEN PERMISSION
DO NOT SCALE DRAWINGS ALL MEASUREMENTS MUST BE CHECKED AT THE SITE BY CONTRACTION

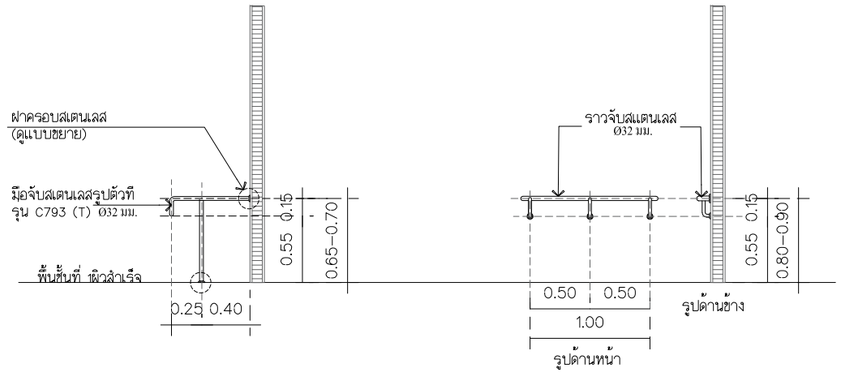

แบบขยายการติดตั้งราวจับสเตนเลส

SCALE 1:50

- ราวจับในแนวนอนมีความสูงจากพื้นไม่น้อยกว่า 65 เซนติเมตร แต่ไม่เกิน 70 เซนติเมตร และให้ยื่นล้ำออกมาจากด้านหน้าโถส้วมอีกไม่น้อยกว่า 25 เซนติเมตร แต่ไม่เกิน 30 เซนติเมตร
- ราวจับในแนวดิ่งต่อจากปลายของราวจับในแนวนอนด้านหน้าโถส้วม มีความยาว วัดจากปลายของราวจับในแนวนอนขึ้นไปอย่างน้อย 60 เซนติเมตร
- ด้านข้างโถส้วมด้านที่ไม่ชิดผนังให้มีราวจับติดผนังแบบพับเก็บได้ในแนวราบ หรือแนวดิ่ง เมื่อกางออกให้มีระบบล็อกที่ผู้พิการหรือทุพพลภาพ และคนชราสามารถปลดล็อกได้ง่าย มีระยะห่าง จากขอบของโถส้วมไม่น้อยกว่า 15 เซนติเมตร แต่ไม่เกิน 20 เซนติเมตร และมีความยาวไม่น้อยกว่า 55 เซนติเมตร
- นอกเหนือจากราวจับตามข้อที่กล่าวมาต้องมีราวจับเพื่อนำไปสู่สุขภัณฑ์อื่นๆ ภายในห้องส้วม มีความสูงจากพื้นไม่น้อยกว่า 80 เซนติเมตร แต่ไม่เกิน 90 เซนติเมตร
- ติดตั้งระบบสัญญาณแสงและสัญญาณเสียงให้ผู้ที่อยู่ภายนอกแจ้งภัยแก่ผู้พิการหรือ ทุพพลภาพและคนชรา และระบบสัญญาณแสงและสัญญาณเสียงให้ผู้พิการหรือทุพพลภาพ และคนชราสามารถแจ้งเหตุหรือเรียกหาผู้ช่วยในกรณีที่เกิดเหตุฉุกเฉินไว้ในห้องส้วม โดยมีปุ่มกดหรือปุ่มสัมผัสให้สัญญาณทำงานซึ่งติดตั้งอยู่ในตำแหน่งที่ผู้พิการหรือทุพพลภาพ และคนชราสามารถใช้งานได้สะดวก

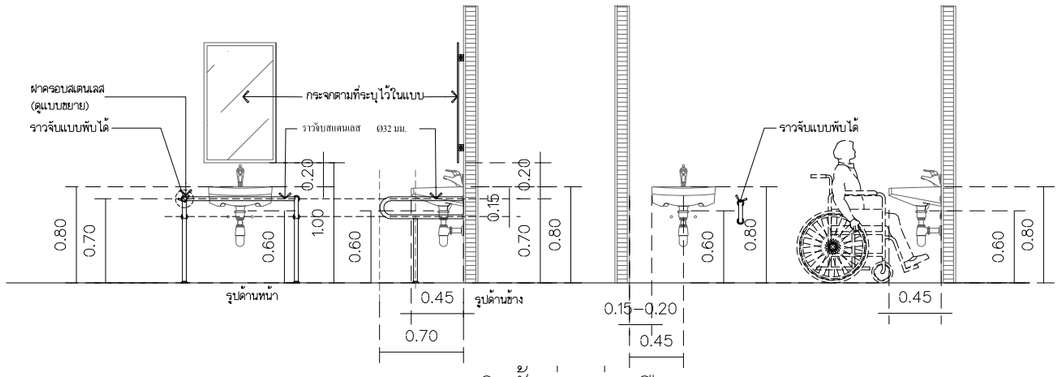

แบบขยายการติดตั้งอ่างล้างมือ

SCALE 1:50

- ใต้อ่างล้างมือด้านที่ติดผนังไปจนถึงขอบอ่างเป็นที่ว่าง เพื่อให้เก้าอี้ล้อสามารถ สอดเข้าไปได้ โดยขอบอ่างอยู่ห่างจากผนังไม่น้อยกว่า 45 เซนติเมตร และต้องอยู่ในตำแหน่งที่ผู้พิการ หรือทุพพลภาพ และคนชราเข้าประชิดได้โดยไม่มีสิ่งกีดขวาง
- ความสูงจากพื้นถึงขอบบนของอ่างไม่น้อยกว่า 75 เซนติเมตร แต่ไม่เกิน 80 เซนติเมตร และมีราวจับในแนวนอนแบบพับเก็บได้ในแนวดิ่งทั้งสองข้างของอ่าง
- ก๊อกน้ำเป็นชนิดก้านโยกหรือก้านกดหรือก้านหมุนหรือระบบอัตโนมัติ
- ใต้อ่างล้างมือควรเป็นที่ว่าง สูงอย่างน้อย 0.55 ม. สำหรับผู้ที่ใช้เก้าอี้เข็นคนพิการสามารถเข้าถึงได้

ระบบสัญญาณแสงและ สัญญาณเสียง
ให้ผู้พิการหรือทุพพลภาพ และคนชรา

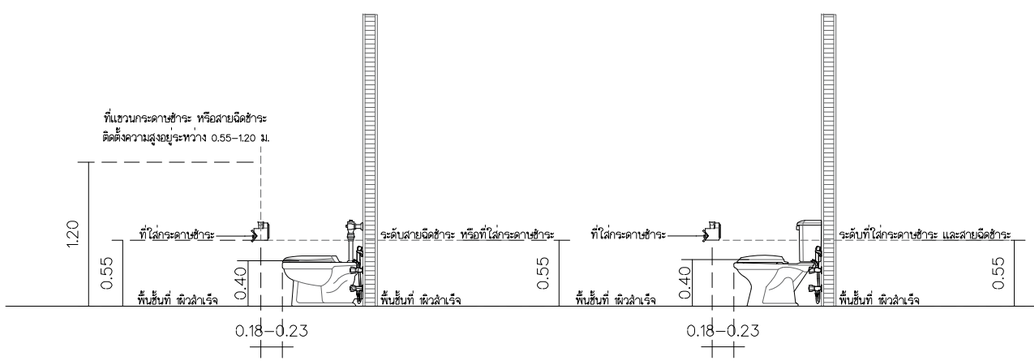

แบบขยายการติดตั้งโถส้วม และที่แขวนกระดาษชำระ หรือสายชำระ

SCALE 1:50

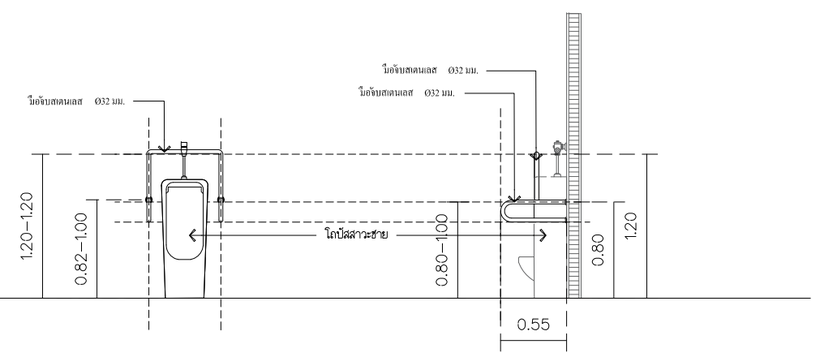

แบบขยายการติดตั้งโถปัสสาวะชาย

SCALE 1:50

รูปที่ 2.6.4-5 (ต่อ 2) แบบขยายห้องน้ำสำหรับผู้พิการหรือทุพพลภาพและคนชรา

B.A.R.C.H THAILAND

Project : โรงแรม นิวแทรเวลบีช โฮเทล แอนด์ รีสอร์ท

Location : 99 ม.6 ต.คลองขุด อ.ท่าใหม่ จ.จันทบุรี

Owner : บริษัท นิวแทรเวลบีช จำกัด

[redacted]

Interior Designer : สถาปนิก

Landscape ภูมิสถาปนิก

[redacted]

KEY PLAN

Drawing Title
A1-01 001

Drawing No. /000

หมายเหตุ แบบนี้ที่แสดงอยู่ในแผ่นนี้ ถือเป็นทรัพย์สินของ บจก เอเลเวชั่น ห้ามนำไปใช้ ทำซ้ำ คัดลอก ดัดแปลง แก้ไข โดยมิได้รับอนุญาตเป็นลายลักษณ์อักษร

ALL DESIGN ARE THE PROPERTY OF AND ELEVATION40 CANNOT BE USED WITHOUT THEIR WRITTEN PERMISSION
DO NOT SCALE DRAWINGS ALL MEASUREMENTS MUST BE CHECKED AT THE SITE BY CONTRACTION

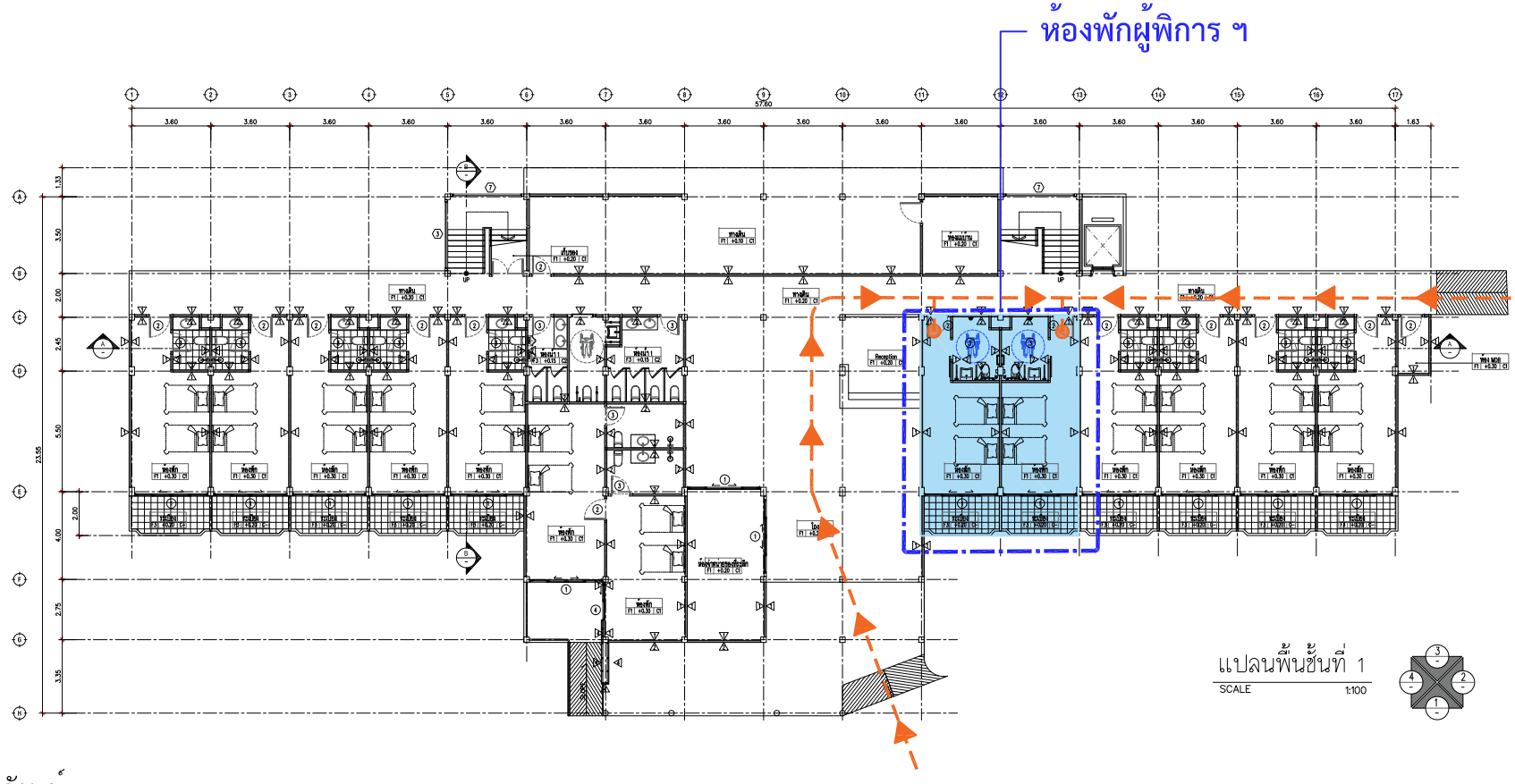

สัญลักษณ์

เส้นทางสัญจรของผู้พิการหรือทุพพลภาพ และคนชรา

สัญลักษณ์ผู้พิการหรือทุพพลภาพ และคนชรา

รูปที่ 2.6.4-6 แบบแสดงตำแหน่งห้องพักผู้พิการหรือทุพพลภาพ และคนชรา บริเวณชั้น 1 อาคาร G

2.7 จำนวนคนภายในโครงการ

1) จำนวนผู้พักมาใช้บริการ และจำนวนพนักงานประจำโครงการ

จากการประเมินคาดว่าเมื่อเปิดดำเนินการจะมีผู้มาใช้บริการและพนักงานประจำโครงการรวมประมาณ 424 คน โดยได้คำนวณแสดงดัง**ตารางที่ 2.7-1**

ตารางที่ 2.7-1 จำนวนคนภายในโครงการ

อาคารห้องพัก	จำนวนห้องพัก (ห้อง)	จำนวนผู้พักอาศัย (คน/ห้อง)	รวมจำนวนผู้พักอาศัย (คน)
1. ห้องพักโรงแรม ภายในโครงการทั้งหมด 96 ห้อง			
1) อาคาร A1 (ขนาด 1 ชั้น)			
- จำนวน 1 อาคาร (1 ห้องพัก)	1	4	4
2) อาคาร A2 (ขนาด 1 ชั้น)			
- จำนวน 8 อาคาร (1 ห้องพัก/อาคาร)	8	6	48
3) อาคาร A3 (ขนาด 1 ชั้น)			
- จำนวน 2 อาคาร (1 ห้องพัก/อาคาร)	2	8	16
4) อาคาร B (ขนาด 1 ชั้น)			
- จำนวน 8 อาคาร (2 ห้องพัก/อาคาร)	16	4	64
5) อาคาร C (ขนาด 1 ชั้น)			
- จำนวน 1 อาคาร (2 ห้องพัก/อาคาร)	2	8	16
6) อาคาร D (ขนาด 1 ชั้น)			
- จำนวน1 อาคาร (1 ห้องพัก/อาคาร)	1	4	4
7) อาคาร E (ขนาด 2 ชั้น)			
- จำนวน 10 อาคาร (1 ห้องพัก/อาคาร)	10	6	60
8) อาคาร F (ขนาด 3 ชั้น)			
จำนวน 1 อาคาร (3 ห้องพัก) ประกอบด้วย			
- Type F1 จำนวน 1 ห้อง	1	8	8
- Type F2 จำนวน 1 ห้อง	1	18	18
- Type F3 จำนวน 1 ห้อง	1	10	10
9) อาคาร G (ขนาด 4 ชั้น)			
จำนวน 1 อาคาร (53 ห้องพัก) ประกอบด้วย			
- ห้องพัก จำนวน 51 ห้อง	2	51	102
- ห้องพักสำหรับผู้พิการ ฯ จำนวน 2 ห้อง	2	2	4
รวม	**96**	**-**	**354**

อาคารห้องพัก	จำนวนห้องพัก (ห้อง)	จำนวนผู้พักอาศัย (คน/ห้อง)	รวมจำนวนผู้พักอาศัย (คน)
2. พนักงานประจำในโครงการ			
		รวม	**70**
		รวมจำนวนผู้พักอาศัยและพนักงานของโครงการ (354+70)	**424**

ทั้งนี้ในจำนวนนี้ จะประเมินจำนวนผู้มาใช้บริการสระว่ายน้ำ ห้องอาหาร ร้านอาหาร และร้านกาแฟ (ผู้ใช้บริการเป็นลูกค้ากลุ่มเดียวกับผู้พักอาศัย) ดังนี้

- ผู้ใช้บริการสระว่ายน้ำ = 50 คน/วัน
- ผู้ใช้บริการห้องอาหาร = 70 คน/วัน
- ผู้ใช้บริการร้านอาหาร = 50 คน/วัน
- ผู้ใช้บริการร้านกาแฟ = 50 คน/วัน

2.8 ระบบสาธารณูปโภค

ปัจจุบันโรงแรม เจ้าหลาว ซันเซ็ท วิว ได้เช่าสถานที่พร้อมอาคารโรงแรมของบริษัท นิวแทรเวิลบีช จำกัด เพื่อเปิดให้บริการโรงแรมตามใบอนุญาตประกอบธุรกิจโรงแรม (แบบ รร.2) เลขที่ 40/2563 ออกให้วันที่ 12 มิถุนายน 2563 จำนวนทั้งหมด 29 ห้อง รวมถึงได้ใช้ระบบสาธารณูปโภคร่วมกัน โดยบริษัทเจ้าหลาว ซันเซ็ท วิว จำกัด ผู้ดำเนินกิจการโรงแรม เจ้าหลาว ซันเซ็ท วิว เป็นผู้ชำระค่าบริการส่วนกลางที่ใช้ร่วมกันให้แก่บริษัท นิว แทรเวิล บีช จำกัด (ดังแสดงใน**ภาคผนวก ก.1**)

2.8.1 ระบบน้ำใช้

1) การใช้น้ำในปัจจุบัน

1.1) ปริมาณน้ำใช้

จากข้อมูลใบเสร็จการจัดจ้างรถบรรทุกขนส่งน้ำ ตั้งแต่เดือนมกราคม-มิถุนายน พ.ศ. 2567 (แสดงดังใน**ภาคผนวก ญ.2**) พบว่าปริมาณน้ำใช้ในทุกกิจกรรมภายในโครงการเฉลี่ยประมาณ 20.43 ลูกบาศก์เมตร/วัน (ดังแสดงใน**ตารางที่ 2.8.1-1**)

ตารางที่ 2.8.1-1 ปริมาณการใช้น้ำของโครงการ (ในปัจจุบัน)

ที่	เดือน/ พ.ศ. 2567	ปริมาณน้ำใช้	
		รายเดือน (ลบ.ม./เดือน)	เฉลี่ยต่อวัน (ลบ.ม./วัน)
1	มกราคม	420.00	15.55
2	กุมภาพันธ์	372.00	12.83
3	มีนาคม	666.00	21.48
4	เมษายน	612.00	20.40
5	พฤษภาคม	834.00	26.90
6	มิถุนายน	762.00	25.40
สรุปปริมาณน้ำใช้เฉลี่ยต่อวัน (เฉลี่ยตลอด 6 เดือน)			**20.43**

1.2) แหล่งน้ำใช้

ปัจจุบันโครงการได้ผลิตน้ำใช้เอง โดยได้มีการขุดสระน้ำ เพื่อสำรองน้ำนำมาผลิตน้ำประปา โดยตำแหน่งของสระน้ำและการลำเลียงน้ำดิบเข้าโครงการมีรายละเอียดดังต่อไปนี้

(1) ตำแหน่งสระน้ำ (แหล่งน้ำดิบของโครงการ)

ตำแหน่งสระน้ำใช้ของโครงการ ตั้งอยู่ที่หมู่ 6 ตำบลคลองขุด บริเวณทางทิศเหนือของโครงการ โดยห่างจากโครงการประมาณ 510 เมตร (เมื่อวัดระยะทางตรง) แสดงดัง**รูปที่ 2.8.1-1** โดยที่ดินแปลงนี้เป็นกรรมสิทธิ์ของบริษัท นิวแทรเวิลบีช จำกัด (เอกสารสำเนาโฉนดที่ดิน แสดงใน**ภาคผนวก ญ.1**)

(2) การลำเลียงน้ำดิบเข้าสู่โครงการ

การลำเลียงน้ำจากสระน้ำเข้าสู่โครงการ ปัจจุบันโครงการมีการจัดจ้างรถบรรทุกน้ำเป็นหลักในการขนส่งน้ำดิบมายังโครงการแทนการลำเลียงผ่านท่อ เนื่องจากแนวท่อลำเลียงน้ำถูกใช้งานมานาน และมีปัญหาการจัดเจ้าหน้าที่ดูแลรักษาและมีค่าใช้จ่ายในการบำรุงซ่อมแซมท่อน้ำอยู่เป็นประจำ ดังนั้นโครงการจึงได้ใช้บริการรถบรรทุกขนส่งน้ำเพื่อลำเลียงน้ำดิบเข้าสู่โครงการ (สำเนาใบเสร็จการจัดจ้างรถบรรทุกขนส่งน้ำ แสดงใน**ภาคผนวก ญ.2**)

การขนส่งน้ำดิบจากสระน้ำเข้าสู่โครงการจะนำมาเก็บไว้ในถังเก็บน้ำใต้ดินที่มีขนาด 151.80 ลูกบาศก์เมตร อยู่ใต้ดินบริเวณใกล้อาคาร D (อาคารโรงแรม) จากนั้นน้ำในถังเก็บน้ำใต้ดินจะถูกสูบขึ้นไปบนถังเก็บน้ำที่อยู่บริเวณชั้นดาดฟ้าของอาคาร G (อาคารโรงแรม 4 ชั้น) และสูบส่งน้ำไปยังอาคารอื่นๆ ภายในโครงการ แสดงดัง**รูปที่ 2.8.1-2** ทั้งนี้ ในอนาคตโครงการจะดำเนินการยกเลิกนำน้ำในสระมาใช้ รวมถึงไม่ใช้เป็นแหล่งน้ำสำรองในอนาคตด้วย โดยโครงการจะเปลี่ยนมาใช้บริการน้ำประปาของส่วนภูมิภาคสาขาจันทบุรีทั้งหมด ซึ่งปัจจุบันโครงการได้มีการติดตั้งมิเตอร์น้ำจากการประปาส่วนภูมิภาคสาขาจันทบุรีเรียบร้อยแล้ว เหลือเพียงดำเนินการติดตั้งต่อท่อมาเชื่อมต่อก็สามารถเริ่มใช้งานได้ทันที

1.3) คุณภาพน้ำใช้

โครงการจัดให้มีระบบปรับปรุงคุณภาพน้ำใช้ โดยใช้ถังกรองน้ำเป็นระบบกรองทรายน้ำที่ผ่านระบบกรองแล้วจะถูกนำมาสำรองไว้ที่ถังเก็บน้ำใต้ดิน บริเวณหน้าอาคาร D ซึ่งเป็นจุดตรวจสอบคุณภาพน้ำใช้

จากการเก็บตัวอย่างน้ำใช้และน้ำดิบเมื่อวันที่ 23 กันยายน 2567 โดยบริษัท เอเวอร์กรีน คอนซัลติ้ง จำกัด ซึ่งวิเคราะห์และรายงานผลโดยบริษัท เทสท์ เทค จำกัด โดยแสดงผลการตรวจวัดคุณภาพน้ำแสดงดัง**ตารางที่ 2.8.1-2** (รายงานผลการตรวจวิเคราะห์น้ำดิบ แสดงใน**ภาคผนวก ฉ.3** และรายงานผลการตรวจวิเคราะห์น้ำใช้ แสดงใน**ภาคผนวก ฉ.4**) โดยใช้เกณฑ์ตามประกาศกรมอนามัยเรื่อง เกณฑ์คุณภาพน้ำประปาดื่มได้ กรมอนามัย พ.ศ. 2563

(1) ผลการตรวจวิเคราะห์คุณภาพน้ำดิบ (บริเวณสระน้ำของโครงการ) จากการเก็บตัวอย่างคุณภาพน้ำ พบว่า

- คุณภาพน้ำทางกายภาพ ได้แก่ ความขุ่นและสีปรากฏ มีค่าอยู่ในเกณฑ์มาตรฐานฯ แต่ความเป็นกรดและด่างมีค่าเกินเกณฑ์มาตรฐานฯ
- คุณภาพน้ำทางเคมีทั่วไป ได้แก่ ความกระด้าง, คลอไรด์, ไนเตรต, ซัลเฟต, ของแข็งละลายน้ำทั้งหมด, ไนไตรท์ และฟลูออไรด์ มีค่าอยู่ในเกณฑ์มาตรฐานฯ
- คุณภาพน้ำทางโลหะหนักทั่วไป ได้แก่ เหล็กรวม, แมงกานีส, ทองแดง และสังกะสี มีค่าอยู่ในเกณฑ์มาตรฐานฯ
- คุณภาพน้ำทางโลหะหนักที่เป็นพิเศษ ได้แก่ สารหนู, แคดเมียม, โครเมียม, ตะกั่ว และปรอท มีค่าอยู่ในเกณฑ์มาตรฐานฯ
- คุณภาพน้ำทางแบคทีเรีย ได้แก่ อีโคไล ตรวจไม่พบ ดังนั้นจึงอยู่ในเกณฑ์มาตรฐานฯ โคลิฟอร์ม และโคลิฟอร์ม มีค่าอยู่ในเกณฑ์มาตรฐานฯ

(2) ผลการตรวจวิเคราะห์คุณภาพน้ำใช้ (บริเวณถังเก็บน้ำใช้ใต้ดิน) จากการเก็บตัวอย่างคุณภาพน้ำ พบว่า

- คุณภาพน้ำทางกายภาพ ได้แก่ ความขุ่นและสีปรากฏ มีค่าอยู่ในเกณฑ์มาตรฐานฯ แต่ความเป็นกรดและด่างมีค่าเกินเกณฑ์มาตรฐานฯ
- คุณภาพน้ำทางเคมีทั่วไป ได้แก่ ความกระด้าง, คลอไรด์, ไนเตรต, ซัลเฟต, ของแข็งละลายน้ำทั้งหมด, ไนไตรท์ และฟลูออไรด์ มีค่าอยู่ในเกณฑ์มาตรฐานฯ
- คุณภาพน้ำทางโลหะหนักทั่วไป ได้แก่ เหล็กรวม, แมงกานีส, ทองแดง และสังกะสี มีค่าอยู่ในเกณฑ์มาตรฐานฯ
- คุณภาพน้ำทางโลหะหนักที่เป็นพิเศษ ได้แก่ สารหนู, แคดเมียม, โครเมียม, ตะกั่ว และปรอท มีค่าอยู่ในเกณฑ์มาตรฐานฯ
- คุณภาพน้ำทางแบคทีเรีย ได้แก่ อีโคไล ตรวจไม่พบ ดังนั้นจึงอยู่ในเกณฑ์มาตรฐานฯ โคลิฟอร์ม และโคลิฟอร์ม มีค่าอยู่ในเกณฑ์มาตรฐานฯ

ดังนั้นคุณภาพน้ำใช้ของโครงการจึงเป็นไปตามประกาศกรมอนามัยเรื่อง เกณฑ์คุณภาพน้ำประปาดื่มได้ กรมอนามัย พ.ศ. 2563 ยกเว้นค่าความเป็นกรด-ด่าง ที่มีค่าเกินเกณฑ์มาตรฐานฯ ทั้งนี้ เบื้องต้นโครงการได้มีการปรับปรุงค่าความเป็นกรด-ด่างน้ำด้วยการเติมแคลเซียมไฮดรอกไซด์ (ปูนขาว) และวัดค่าความเป็นกรด-ด่างให้อยู่ในเกณฑ์มาตรฐานฯ ก่อนนำน้ำไปใช้ภายในโครงการ อย่างไรก็ตาม ในอนาคตโครงการจะมีการขอใช้บริการน้ำประปาจากการประปาส่วนภูมิภาคสาขาจันทบุรีต่อไป

ตารางที่ 2.8.1-2 ผลการตรวจวัดคุณภาพน้ำใช้ของโครงการ

พารามิเตอร์ที่ตรวจวัด	วิธีวิเคราะห์[2/]	หน่วย	ผลการตรวจวิเคราะห์[1/]		มาตรฐานคุณภาพน้ำประปาดื่มได้[3/]
			น้ำดิบ	น้ำใช้ (หลังการปรับปรุง)	
1. ความเป็นกรด-ด่าง (pH)	Based on SM 2023 (4500-H^+B)	-	5.6	4.8	6.5 - 8.5
2. ความขุ่น (Turbidity)	SM 2023 (2130 B)	NTU	2.21	0.89	ไม่เกิน 5
3. สีปรากฏ (apparent colour)	Visual Comparison	PtCo	<5	<5	ไม่เกิน 5
4. ความกระด้าง (hardness)	SM 2023 (2340 C)	mg/L	28	11	ไม่เกิน 300
5. คลอไรด์ (Chloride)	SM 2023 (4500-Cl^-B)	mg/L	18	8	ไม่เกิน 250
6. เหล็กรวม (Total Iron)	SM 2023 (3500-Fe B)	mg/L	<0.10	<0.10	ไม่เกิน 0.3
7. แมงกานีส (Manganese)	SM 2023 (3500-Mn B)	mg/L	0.19	0.29	ไม่เกิน 0.3
8. ไนเตรต (Nitrate)	SM 2023 (4500-NO_3^-E)	mg/L	13.78	1.81	ไม่เกิน 50
9. ซัลเฟต (Sulphate)	SM 2023 (4500-SO_4^{2-} E)	mg/L	14.33	6.98	ไม่เกิน 250
10. ของแข็งละลายทั้งหมด (Total dissolved solid: TDS)	SM 2023 (2540 C)	mg/L	104	52	ไม่เกิน 500
11. ไนไตรต์ (Nitrite)	SM 2023 (4500-NO_2^-B)	mg/L	0.09	<0.07	ไม่เกิน 3
12. สารหนู (Arsenic)	SM 2023 (3114 C)	mg/L	<0.0020	<0.0020	ไม่เกิน 0.01
13. แคดเมียม (Cadmium)	SM 2023 (3111 B)	mg/L	<0.002	<0.002	ไม่เกิน 0.003
14. โครเมียม (Chromium)	SM 2023 (3111 B)	mg/L	<0.01	<0.01	ไม่เกิน 0.05
15. ทองแดง (Copper)	SM 2023 (3111 B)	mg/L	<0.01	<0.01	ไม่เกิน 1
16. ตะกั่ว (Lead)	SM 2023 (3111 B)	mg/L	<0.01	<0.01	ไม่เกิน 0.01
17. ปรอท (Mercury)	SM 2023 (3111 B)	mg/L	<0.0010	<0.0010	ไม่เกิน 0.001
18. สังกะสี (Zine)	SM 2023 (3111 B)	mg/L	<0.01	<0.01	ไม่เกิน 3
19. ฟลูออไรด์ (Fluoride)	SM 2023 (4500-Fe^-C)	mg/L	<0.30	<0.30	ไม่เกิน 0.7
20. โคลีฟอร์มแบคทีเรีย (Coliform Bacteria)	SM 2023 (9221 B)	MPN/ 100 ml	<1.80	<1.1	< 1.1

พารามิเตอร์ที่ตรวจวัด	วิธีวิเคราะห์[2/]	หน่วย	ผลการตรวจวิเคราะห์[1/]		มาตรฐานคุณภาพน้ำประปาดื่มได้[3/]
			น้ำดิบ	น้ำใช้ (หลังการปรับปรุง)	
21. อีโคไล (Escherichia coli)	SM 2023 (9221 F, Detection)	MPN/ 100 ml	Not Found	Not Found	ND

ที่มา : [1] เก็บตัวอย่างโดย บริษัท เอเวอร์กรีน คอนซัลติ้ง จำกัดเมื่อวันที่ 23 กันยายน 2567 และวิเคราะห์และรายงานผลโดยบริษัท เทสท์ เทค จำกัด

อ้างอิง : [2] SM 2023 : Standard Methods for Examination for Water and Wastewater, APHA, AWWA &WEE, 24th ed., 2023

[3] ประกาศกรมอนามัยเรื่อง เกณฑ์คุณภาพน้ำประปาดื่มได้ กรมอนามัย พ.ศ. 2563

1.3) การเก็บกักน้ำสำรองใช้

โครงการได้จัดให้มีถังเก็บน้ำสำรองใช้ไว้ในถังเก็บน้ำใต้ดิน และถังเก็บน้ำบนชั้นดาดฟ้าบริเวณอาคาร G สำหรับจ่ายให้ทั้งโครงการ (ผังระบบประปาและตำแหน่งถังเก็บน้ำ ดัง**รูปที่ 2.8.1-2 ถึง รูปที่ 2.8.1-5**) โดยจัดให้มีการสำรองน้ำใช้ สำหรับใช้ทั้งโครงการ ดังนี้

- ถังเก็บน้ำชั้นใต้ดิน (บริเวณใกล้พื้นที่สีเขียวหน้าอาคาร D) มีปริมาตรกักเก็บน้ำ 151.80 ลูกบาศก์เมตร
- ถังเก็บน้ำชั้นดาดฟ้า (บริเวณอาคาร G) จำนวน 8 ถัง มีปริมาตรกักเก็บน้ำถังละ 1.60 ลูกบาศก์เมตร รวม 12.80 ลูกบาศก์เมตร
- รวมปริมาณน้ำสำรองใช้ทั้งโครงการ = 151.80+12.80 ลูกบาศก์เมตร
  = 164.60 ลูกบาศก์เมตร
- สามารถสำรองน้ำใช้ทั้งโครงการได้นาน = 164.60/167.37 ลูกบาศก์เมตร/วัน
  = 0.98 วัน
  หรือ = 23.52 ชั่วโมง

2) การใช้น้ำในอนาคต

2.1) ปริมาณน้ำใช้

จากการประเมินปริมาณน้ำใช้ในปัจจุบันจากใบเสร็จการจัดจ้างรถบรรทุกขนส่งน้ำ มีปริมาณการใช้น้ำในทุกกิจกรรมภายในโครงการเฉลี่ยประมาณ 20.43 ลูกบาศก์เมตร/วัน (ดังแสดงใน **ตารางที่ 2.8.1-1**) ซึ่งเมื่อคิดเป็นอัตราการใช้น้ำต่อห้องพบว่า มีปริมาณ (20.43 x 1000)/92 ห้อง) เท่ากับ 222.07 ลิตร/ห้อง ซึ่งมีปริมาณค่อนข้างน้อยมาก เมื่อเทียบกับเกณฑ์อัตราการใช้น้ำไม่น้อยกว่า 750 ลิตร/ห้อง ของแนวทางการจัดทำรายงานการวิเคราะห์ผลกระทบสิ่งแวดล้อม โครงการหรือกิจการด้านอาคาร การจัดสรรที่ดิน และบริการชุมชน สำนักงานนโยบายและแผนทรัพยากรธรรมชาติและสิ่งแวดล้อม (สผ.), 2560

อย่างไรก็ตาม เพื่อให้การจัดการเตรียมระบบสาธารณูปโภคต่าง ๆ ให้เพียงพอสำหรับรองรับการให้บริการในอนาคตกรณีขยายขนาดโครงการ และเป็นข้อมูลตัวเลขการออกแบบที่เหมาะสม ดังนั้น ในการคำนวณปริมาณความต้องการน้ำใช้ของโครงการนั้น บริษัทที่ปรึกษาได้พิจารณาเกณฑ์ในการคำนวณอัตราการใช้น้ำตามแนวทางการจัดทำรายงานการวิเคราะห์ผลกระทบสิ่งแวดล้อม โครงการหรือกิจการด้านอาคาร การจัดสรรที่ดิน และบริการชุมชน สำนักงานนโยบายและแผนทรัพยากรธรรมชาติและสิ่งแวดล้อม (สผ.), 2560 ดังนี้

(1) โรงแรม เกณฑ์การคิดไม่น้อยกว่า 750 ลิตร/ห้อง/วัน

(2) สำหรับกิจกรรมอื่น ตามที่เกิดขึ้นจริงแต่ต้องไม่น้อยกว่าเกณฑ์ดังนี้

- อาคารสำนักงาน 380 ลิตร/วัน/100 ตารางเมตร
- ห้องอาหาร 50 ลิตร/คน/วัน

หมายเหตุ : เนื่องจากห้องพักบางห้อง มีผู้พักจำนวนมากกว่า 2 คน/ห้อง ดังนั้นจึงคิดอัตราการใช้น้ำต่อคน โดยคำนวณจากอัตราการใช้น้ำ 750 ลิตร/วัน หารด้วย 2 คน เท่ากับ 375 คน/วัน (วิศวกรรมสถานแห่งประเทศไทยในพระบรมราชูปถัมภ์, การประชุมใหญ่ทางวิชาการประจำปี 2525)

จากการประเมินความต้องการปริมาณน้ำใช้ โดยใช้เกณฑ์อัตราการใช้น้ำสำหรับห้องพักโรงแรม ไม่ต่ำกว่า 750 ลิตร/ห้อง/วัน รวมทั้งประเมินความต้องการใช้น้ำในส่วนอื่น ๆ ตามแนวทางของ สผ.แล้ว พบว่า เมื่อเปิดดำเนินการ 96 ห้อง จะมีความต้องการปริมาณน้ำใช้ดังนี้

- มีความต้องการใช้น้ำ ประมาณ 176.60 ลูกบาศก์เมตร/วัน
- คิดเป็นอัตราการใช้น้ำเฉลี่ย 16.57 ลูกบาศก์เมตร/ชั่วโมง (คิดเทียบที่ 2.25 เท่าของอัตราการใช้น้ำเฉลี่ย)
- รายละเอียดปริมาณการใช้น้ำเฉลี่ยในแต่ละอาคาร ดัง**ตารางที่ 2.8.1-3**

(รายการคำนวณโดยบริษัทที่ปรึกษาฯ แสดงใน**ภาคนวก ค.** และรายการคำนวณโดยวิศวกรโครงการ แสดงใน**ภาคผนวก ง.**)

ตารางที่ 2.8.1-3 ความต้องการปริมาณน้ำใช้ในอนาคตของโครงการ

กิจกรรม	จำนวน	หน่วย /วัน	อัตราการใช้น้ำ	ปริมาณน้ำใช้ในอนาคต (ลบ.ม./วัน)
1. อาคาร A1				
- ห้องพัก 1 ห้อง (คิด 4 คน/ห้อง)	4	คน	375 ลิตร/คน/วัน[1/] (ไม่ต่ำกว่า 750 ลิตร/ห้อง/วัน)	1.50
2. อาคาร A2				
- ห้องพัก 8 ห้อง (คิด 6 คน/ห้อง)	48	คน	375 ลิตร/คน/วัน[1/] (ไม่ต่ำกว่า 750 ลิตร/ห้อง/วัน)	18.00
3. อาคาร A3				
- ห้องพัก 2 ห้อง (คิด 8 คน/ห้อง)	16	คน	375 ลิตร/คน/วัน[1/] (ไม่ต่ำกว่า 750 ลิตร/ห้อง/วัน)	6.00
4. อาคาร B				
- ห้องพัก 16 ห้อง (คิด 4 คน/ห้อง)	64	คน	375 ลิตร/คน/วัน[1/] (ไม่ต่ำกว่า 750 ลิตร/ห้อง/วัน)	24.00
5. อาคาร C				
- ห้องพัก 2 ห้อง (คิด 8 คน/ห้อง)	16	คน	375 ลิตร/คน/วัน[1/] (ไม่ต่ำกว่า 750 ลิตร/ห้อง/วัน)	6.00
6. อาคาร D				
- ห้องพัก 1 ห้อง (คิด 4 คน/ห้อง)	4	คน	375 ลิตร/คน/วัน[1/] (ไม่ต่ำกว่า 750 ลิตร/ห้อง/วัน)	1.50
7. อาคาร E (ขนาด 2 ชั้น)				
- ห้องพัก 10 ห้อง (คิด 6 คน/ห้อง)	60	คน	375 ลิตร/คน/วัน[1/] (ไม่ต่ำกว่า 750 ลิตร/ห้อง/วัน)	22.50
8. อาคาร F (ขนาด 3 ชั้น)				
- ห้องพัก Type F1 1 ห้อง (คิด 8 คน/ห้อง)	8	คน	375 ลิตร/คน/วัน[1/] (ไม่ต่ำกว่า 750 ลิตร/ห้อง/วัน)	3.00
- ห้องพัก Type F2 1 ห้อง (คิด 18 คน/ห้อง)	18	คน		6.75
- ห้องพัก Type F3 1 ห้อง (คิด 10 คน/ห้อง)	10	คน		3.75
9. อาคาร G (ขนาด 4 ชั้น)				
- ห้องพัก 51 ห้อง (คิด 2 คน/ห้อง)	102	คน	375 ลิตร/คน/วัน[1/] (ไม่ต่ำกว่า 750 ลิตร/ห้อง/วัน)	38.25
- ห้องพัก (ผู้พิการ ฯ) 2 ห้อง (คิด 2 คน/ห้อง)	4	คน		1.50
10. อาคารห้องอาหาร				
- ผู้ใช้บริการห้องอาหาร	70	คน	50 ลิตร/คน/วัน[2/]	3.50

กิจกรรม	จำนวน	หน่วย /วัน	อัตราการใช้น้ำ	ปริมาณน้ำใช้ในอนาคต (ลบ.ม./วัน)
11. ร้านอาหาร				
- ผู้ใช้บริการร้านอาหาร	50	คน	50 ลิตร/คน/วัน[2/]	2.50
12. ร้านกาแฟ				
- ผู้ใช้บริการร้านกาแฟ	50	คน	50 ลิตร/คน/วัน[2/]	2.50
13. อาคารซักรีด				
- เครื่องซักผ้า	2	เครื่อง	3,000 ลิตร/เครื่อง/วัน[2/]	6.00
14. อาคารพักมูลฝอยรวม	29.14	ตร.ม.	1.5 ลิตร/ตร.ม./วัน[4/]	0.05
15. ห้องน้ำบริเวณสระว่ายน้ำ				
- ผู้ใช้บริการสระว่ายน้ำ	50	คน	30 ลิตร/คน/วัน[3/]	1.50
16. น้ำสำหรับเติมสระว่ายน้ำ				
- สระว่ายน้ำ	279	ตร.ม.	4.20 มม./วัน[5/]	1.17
17. จำนวนพนักงาน				
- พนักงาน	70	คน	70 ลิตร/คน/วัน[2/]	4.90
18. น้ำสำหรับรดน้ำต้นไม้				
- พื้นที่สีเขียว	4,594.09	ตร.ม.	4.73 ลิตร/ตร.ม./วัน[6/]	21.73
รวมปริมาณน้ำใช้ทั้งหมดของโครงการ (ข้อ 1 ถึง ข้อ 18)				**176.60**

ที่มา : คำนวณโดยวิศวกรโครงการ และบริษัท เนเชอรัล โอเปอเรชั่น จำกัด, 2567 (รายการคำนวณแสดงใน**ภาคนวก ค.** และ**ภาคผนวก ง.**)

อ้างอิง : [1/] วิศวกรรมสถานแห่งประเทศไทยในพระบรมราชูปถัมภ์. (2525). การประชุมใหญ่ทางวิชาการประจำปี 2525. เรื่อง งานวิศวกรรม ร่วมสาขาในอาคารสูง 13-14 ธันวาคม 2525. ณ โรงแรมดุสิตธานี กรุงเทพมหานคร

[2/] สุรินทร์ เศรษฐมานิต. (2529). วิศวกรรมงานท่อภายในอาคาร การออกแบบติดตั้งและการบำรุงรักษา.

[3/] ธงชัย พรรณสวัสดิ์ และคณะ.(2530). น้ำเสียชุมชนและปัญหามลภาวะทางน้ำในเขตกทม.และปริมณฑล. รายงานต่อสำนักงานคณะกรรมการสิ่งแวดล้อมแห่งชาติ. กรุงเทพมหานคร.

[4/] เกรียงศักดิ์ อุดมสินโรจน์. (2536). วิศวกรรมประปา

[5/] กรมอุตุนิยมวิทยา. (2565). อัตราการระเหยน้ำของจังหวัดจันทบุรี

[6/] มนตรี ค้ำชู. (2543). อัตราการใช้น้ำในพื้นที่สวนสาธารณะที่มีการปลูกต้นไม้ยืนต้นที่ศึกษา

2.2) แหล่งน้ำใช้

ในการขยายขนาดโครงการในอนาคต โครงการจะดำเนินการยกเลิกการใช้น้ำในสระมาใช้ได้ และดำเนินการขอใช้บริการน้ำประปาจากการประปาส่วนภูมิภาคสาขาจันทบุรี (หนังสือรับรองการให้บริการการจ่ายน้ำประปา ดังเอกสารใน**ภาคผนวก ก.6**) เพื่อเป็นแหล่งน้ำใช้หลักแทน โดยโครงการจะเชื่อมต่อท่อจากท่อส่งน้ำของการประปาฯ ผ่านทางท่อเมนประปาและมิเตอร์น้ำ เข้ามาทางด้านหน้าพื้นที่โครงการเพื่อนำน้ำไปเก็บไว้ในถังเก็บน้ำใต้ดินบริเวณหน้าอาคาร D (อาคารโรงแรม) จากนั้นน้ำในถัง เก็บน้ำใต้ดินจะถูกสูบขึ้นไปบนถังเก็บน้ำที่อยู่บริเวณชั้นดาดฟ้าอาคาร G (อาคารโรงแรม 4 ชั้น) แสดงดัง**รูปที่ 2.8.1-3** ส่วนการผลิตน้ำใช้เองจะเป็นแหล่งน้ำใช้สำรอง หากเกิดกรณีการให้บริการน้ำประปาของการประปาส่วนภูมิภาคเกิดขัดข้อง

2.3) การเก็บกักน้ำสำรองใช้

โครงการได้จัดให้มีถังเก็บน้ำสำรองใช้ไว้ในถังเก็บน้ำใต้ดิน และถังเก็บน้ำบนชั้นดาดฟ้าบริเวณอาคาร G โดยเมื่อเปิดดำเนินโครงการ จำนวน 96 ห้องพัก ยังคงใช้ถังเก็บน้ำใช้ชุดเดิมต่อไป ดังนั้นโครงการจึงมีปริมาณน้ำสำรองใช้ ดังนี้

- ถังเก็บน้ำชั้นใต้ดิน (บริเวณใกล้หน้าอาคาร D) มีปริมาตรกักเก็บน้ำ 151.80 ลูกบาศก์เมตร
- ถังเก็บน้ำชั้นดาดฟ้า (บริเวณอาคาร G) จำนวน 8 ถัง มีปริมาตรกักเก็บน้ำถังละ 1.60 ลูกบาศก์เมตร รวม 12.80 ลูกบาศก์เมตร

- รวมปริมาณน้ำสำรองใช้ทั้งโครงการ	=	151.80+12.80	ลูกบาศก์เมตร
	=	164.60	ลูกบาศก์เมตร
- สามารถสำรองน้ำใช้ทั้งโครงการได้นาน	=	164.60/176.60	ลูกบาศก์เมตร/วัน
	=	0.93	วัน
หรือ	=	22.32	ชั่วโมง

3) ระบบการจ่ายน้ำในโครงการ

ระบบการจ่ายน้ำของโครงการซึ่งมีรายละเอียดดังนี้ (Riser Diagram ระบบการจ่ายน้ำในโครงการ ดังแสดงใน**รูปที่ 2.8.1-6**)

3.1) ระบบจ่ายน้ำหลัก

ในปัจจุบันโครงการมีแหล่งน้ำใช้จากการผลิตใช้เอง โดยน้ำมาจากสระน้ำของโครงการจะถูกนำมาสำรองไว้ที่ถังเก็บน้ำใต้ดิน บริเวณใกล้กับอาคาร D (**รูปที่ 2.8.1-3**) และจัดให้มีเครื่องสูบน้ำภายในถังเก็บน้ำจำนวน 2 เครื่อง เพื่อทำหน้าที่สูบส่งน้ำไปยังถังเก็บน้ำบนชั้นดาดฟ้าของอาคาร G จากนั้นจะจ่ายน้ำให้กับแต่ละชั้นด้วยระบบจ่ายลง (Down Feed) และสูบส่งน้ำไปยังอาคารอื่นๆ ภายในโครงการด้วย

ทั้งนี้ในอนาคตโครงการจะมีแหล่งน้ำเพิ่มเติม โดยโครงการได้ขอรับบริการน้ำประปาจากการประปาส่วนภูมิภาคสาขาจันทบุรี โดยจะทำการเชื่อมท่อประปาจากท่อหลักของการประปาส่วนภูมิภาคสาขาจันทบุรีผ่านมิเตอร์น้ำนำมารวมไว้ในถังเก็บน้ำสำรองใช้ใต้ดิน บริเวณใกล้อาคาร D (**รูปที่ 2.8.1-3**) และใช้เครื่องสูบน้ำภายในถังเก็บน้ำแต่ละแห่งจำนวน 2 เครื่อง โดยสูบส่งน้ำไปยังถังเก็บน้ำบนชั้นดาดฟ้าของอาคาร G จากนั้นจะจ่ายน้ำให้กับแต่ละชั้นด้วยระบบจ่ายลง (Down Feed) และสูบส่งน้ำไปยังอาคารอื่นๆ ภายในโครงการเช่นเดิม

3.2) ระบบจ่ายน้ำดับเพลิง

ปัจจุบันโครงการจัดให้มีตู้อุปกรณ์ดับเพลิง (Fire Hose Cabinet) ไว้ในอาคาร F (อาคารโรงแรมขนาด 3 ชั้น) ทุกชั้น จำนวน 1 ชุด/ชั้น และอาคาร G (อาคารโรงแรมขนาด 4 ชั้น) ทุกชั้น จำนวนชั้นละ 2 ชุด/ชั้น ซึ่งเป็นระบบท่อแห้ง และจัดให้มีหัวรับน้ำเพลิงนอกอาคาร (Fire Department Connection) อยู่ใกล้บริเวณกับถังเก็บน้ำใต้ดิน เพื่อรับน้ำจากรถบรรทุกน้ำดับเพลิงขององค์การบริหารส่วนตำบลคลองขุด ซึ่งในอนาคตโครงการจะยังคงมีระบบจ่ายน้ำดับพลิงต่อไปเช่นเดิม

4) การใช้น้ำในสระว่ายน้ำ

โครงการจัดให้มีสระว่ายน้ำ จำนวน 1 สระ อยู่บริเวณข้างลานอเนกประสงค์ มีขนาดพื้นที่สระรวม 279 ตารางเมตร โดยแบ่งเป็น 2 ส่วน คือ สระว่ายน้ำผู้ใหญ่ มีขนาดพื้นที่สระ 256.38 ตารางเมตร ความลึก 1.30 เมตร และสระว่ายน้ำเด็กมีขนาดพื้นที่สระ 22.62 ตารางเมตร ความลึก 0.80 เมตร จึงคิดเป็นปริมาณการเติมน้ำในสระว่ายน้ำในครั้งแรก [(256.38x1.30)+(22.62x0.80)] เท่ากับ 351.39 ลูกบาศก์เมตร

สำหรับปริมาณน้ำเติมสระว่ายน้ำจากการสูญเสียน้ำจากระเหยเนื่องจากความร้อนของแสงอาทิตย์ในเวลากลางวัน โดยใช้อัตราการระเหยน้ำของจังหวัดจันทบุรี เท่ากับ 4.20 มิลลิเมตร/วัน (กรมอุตุนิยมวิทยา, 2566) โครงการมีสระว่ายน้ำ ที่มีขนาดพื้นที่ผิวของสระ เท่ากับ 279 ตารางเมตร คิดปริมาณน้ำเติมสระว่ายน้ำ (279x4.20/1,000) เท่ากับ 1.17 ลูกบาศก์เมตร/วัน

สระว่ายน้ำของโครงการ เป็นสระว่ายน้ำระบบน้ำล้น บำบัดด้วยระบบกรองและฆ่าเชื้อโรคโดยใช้ระบบเกลือ (Salt Chlorinator) ซึ่งละลายเกลือให้เป็นโซเดียมไฮโปคลอไรด์ เข้มข้น 3.0 – 3.5 กรัม/ลิตร และใช้เครื่อง Salt Generator ทำการจ่ายสารละลายโซเดียมไฮโปรคลอไรด์ให้กับสระว่ายน้ำแบบต่อเนื่อง ก่อนส่งหมุนเวียนน้ำกลับไปยังสระว่ายน้ำอีกรอบ โดยน้ำที่ถูกหมุนเวียนกลับมายังสระว่ายน้ำจะผ่านการกรองทำให้เป็นน้ำสะอาดพร้อมใช้งานได้ตลอดเวลา ซึ่งการใช้ระบบเกลือในการฆ่าเชื้อโรคในสระว่ายน้ำ มีข้อดี คือ เป็นระบบฆ่าเชื้อโรคที่มีความปลอดภัยต่อผู้ใช้สระว่ายน้ำ โดยเฉพาะอย่างยิ่งมีความปลอดภัยต่อเด็ก ที่ลงไปใช้สระว่ายน้ำ และจัดให้มีรางระบายน้ำรอบสระว่ายน้ำ ขนาดความกว้าง 30 เซนติเมตร เพื่อรับน้ำจากขอบสระว่ายน้ำ โดยมีลักษณะที่ทำความสะอาดง่ายและเพียงพอเพื่อรับน้ำล้น



รูปที่ 2.8.1-1	ตำแหน่งสระน้ำ (แหล่งน้ำดิบ) ของโครงการ

ที่มา : ภาพถ่ายดาวเทียม Google Earth, 2567

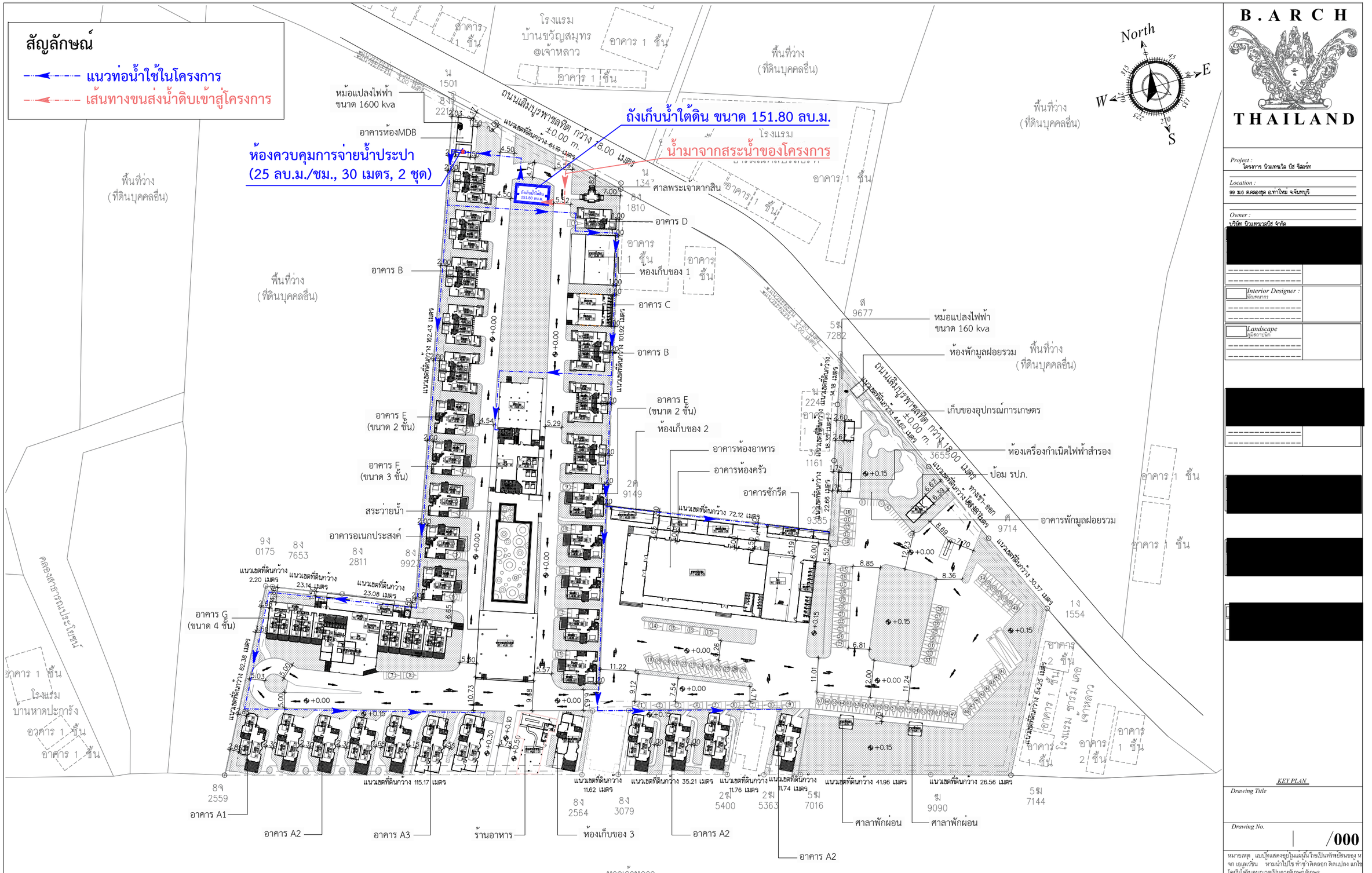

รูปที่ 2.8.1-2 ผังบริเวณแสดงระบบน้ำใช้ และตำแหน่งถังเก็บน้ำใช้ใต้ดิน (ในปัจจุบัน)

B.ARCH THAILAND

Project : โครงการ นิวแทรเวิล บีช รีสอร์ท
Location : 99 ม.6 ต.คลองขุด อ.ท่าใหม่ จ.จันทบุรี
Owner : บริษัท นิวแทรเวลบีช จำกัด
[redacted]
Interior Designer : นักออกแบบตกแต่ง
Landscape ภูมิสถาปนิก
[redacted]
KEY PLAN
Drawing Title
Drawing No. /000

หมายเหตุ แบบนี้แสดงอยู่ในแผ่นนี้ถือเป็นทรัพย์สินของ บจก เอเลเวชั่น ห้ามนำไปใช้ ทำซ้ำ คัดลอก ดัดแปลง แก้ไข โดยมิได้รับอนุญาตเป็นลายลักษณ์อักษร

ALL DESIGN ARE THE PROPERTY OF AND ELEVATION40 CANNOT BE USED WITHOUT THEIR WRITTEN PERMISSION
DO NOT SCALE DRAWINGS ALL MEASUREMENTS MUST BE CHECKED AT THE SITE BY CONTRACTION

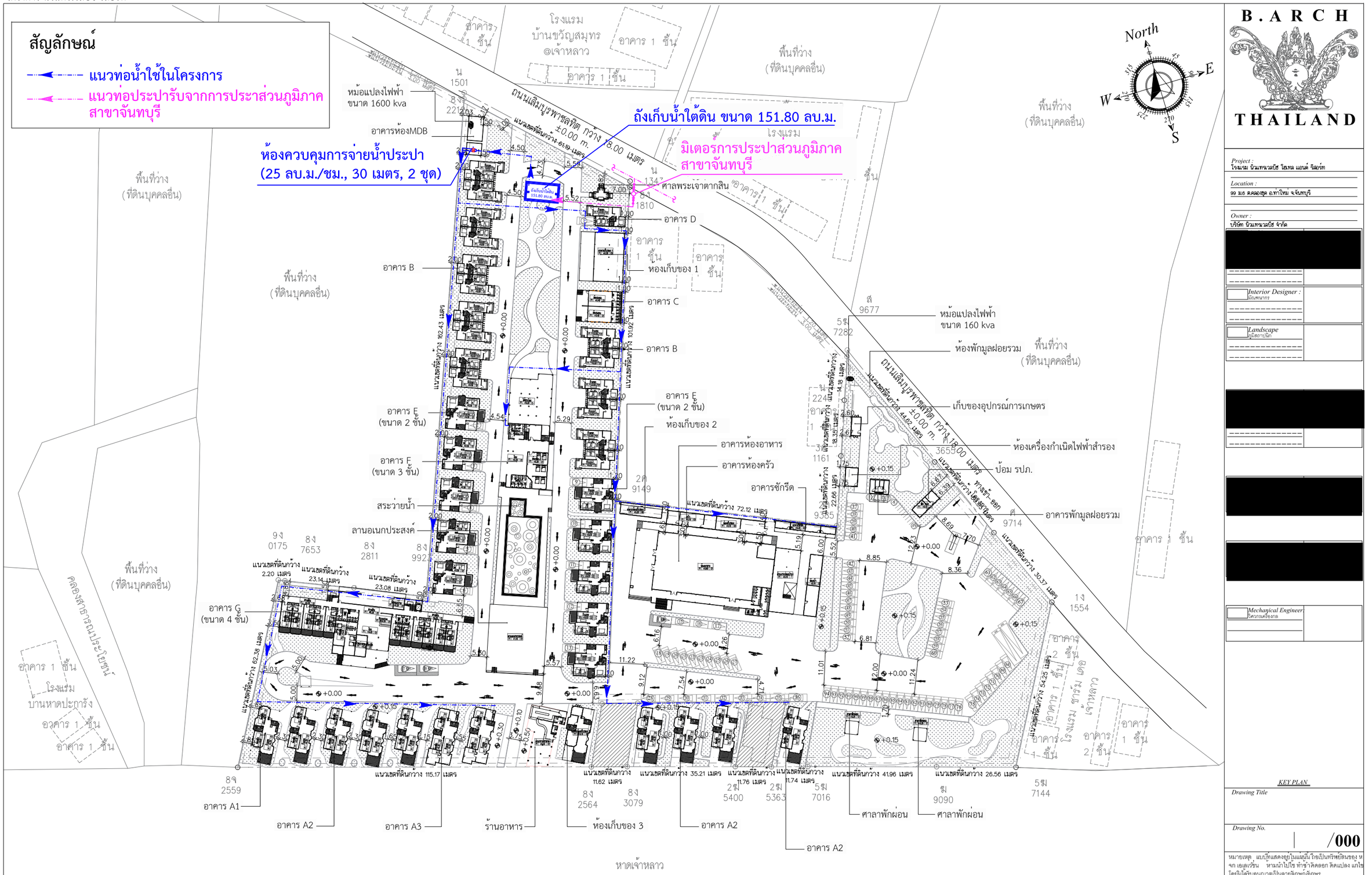

รูปที่ 2.8.1-3 ผังบริเวณแสดงระบบน้ำใช้ และตำแหน่งถังเก็บน้ำใช้ใต้ดิน (ในอนาคต)

B.ARCH THAILAND

Project : โรงแรม นิมมานวลบีช โฮเทล แอนด์ รีสอร์ท
Location : 99 ม.6 ต.คลองขุด อ.ท่าใหม่ จ.จันทบุรี
Owner : บริษัท นิมมานวลบีช จำกัด
Interior Designer : สถาปนิก
Landscape ภูมิสถาปนิก
Mechanical Engineer วิศวกรเครื่องกล
KEY PLAN
Drawing Title
Drawing No. /000

หมายเหตุ แบบนี้ที่แสดงอยู่ในแผ่นนี้ถือเป็นทรัพย์สินของ หจก เอลเลเวชั่น ห้ามนำไปใช้ ทำซ้ำดัดลอก ดัดแปลง แก้ไข โดยมิได้รับอนุญาตเป็นลายลักษณ์อักษร

ALL DESIGN ARE THE PROPERTY OF AND ELEVATION40 CANNOT BE USED WITHOUT THEIR WRITTEN PERMISSION
DO NOT SCALE DRAWINGS ALL MEASUREMENTS MUST BE CHECKED AT THE SITE BY CONTRACTION

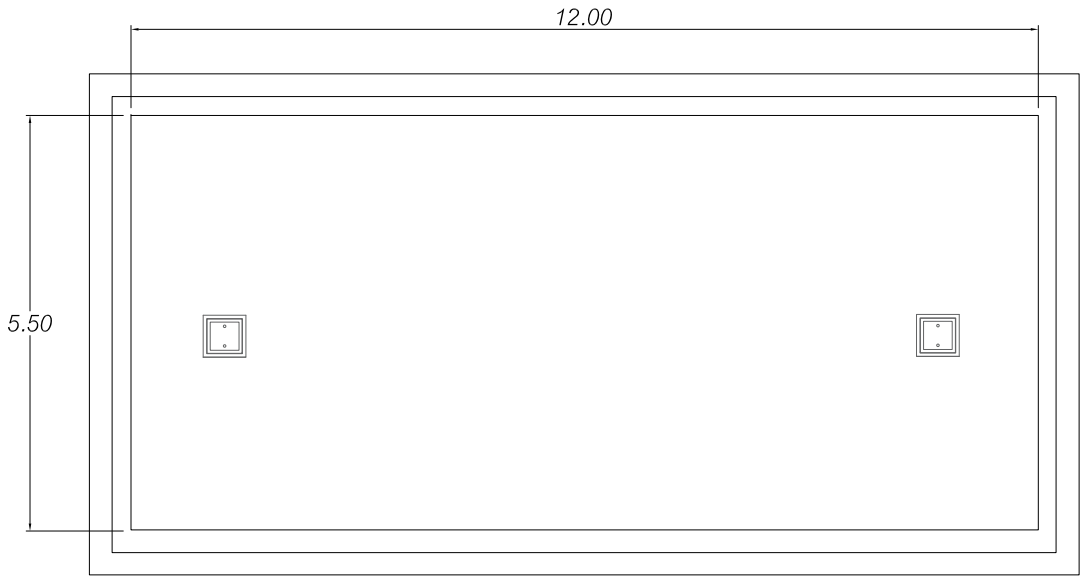

แปลนบ่อพักน้ำใต้ดิน

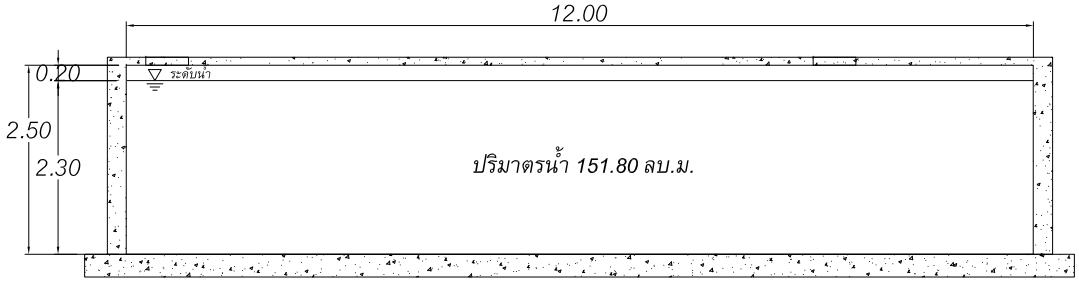

รูปตัดบ่อพักน้ำใต้ดิน

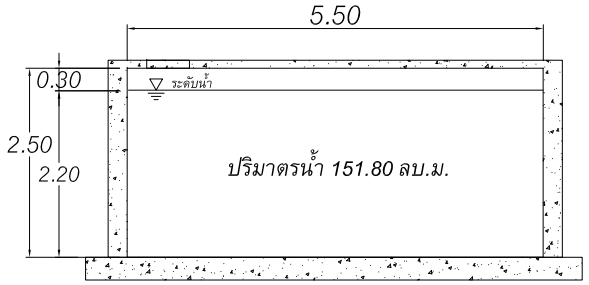

รูปตัดบ่อพักน้ำใต้ดิน

แบบขยายบ่อเก็บน้ำใต้ดิน

มาตราส่วน 1 : 50

B.A.R.C.H THAILAND

Project : โครงการ นิวแทรเวลปีช โฮเทล แอนด์ รีสอร์ท

Location : 99 หมู่ 8 ตำบลสุขุม อำเภอท่าใหม่ จังหวัดจันทบุรี

Owner : บริษัท นิวแทรเวลปีช จำกัด

Architect : สถาปนิก
นาย ชูเดช เรืองศิลป์ปานินท์
ส-สถ. 3755

Interior Designer : นักตกแต่ง

Landscape : ภูมิสถาปนิก

Structural Engineer : วิศวกรโครงสร้าง
นาย วสันต์ แสงศรี
สย. 9670

Eletrical Engineer : วิศวกรไฟฟ้า
นายปริญญา อินแค
สฟก.2374

Sanitary Engineer : วิศวกรสิ่งแวดล้อม
นาย นิรันดร์ สัทธวิญญูชน
สส 386

Mechagical Engineer : วิศวกรเครื่องกล

KEY PLAN

Drawing Title

Drawing No. /000

หมายเหตุ แบบนี้ที่แสดงอยู่ในแบบนี้นี้ ถือเป็นกรรมสิทธิ์ของ หาก เอาไปใช้ ทำซ้ำ คัดลอก ดัดแปลง แก้ไข โดยไม่ได้รับอนุญาตเป็นลายลักษณ์อักษร

ALL DESIGN ARE THE PROPERTY OF AND ELEVATION40 CANNOT BE USED WITHOUT THEIR WRITTEN PERMISSION
DO NOT SCALE DRAWINGS ALL MEASUREMENTS MUST BE CHECKED AT THE SITE BY CONTRACTION

รูปที่ 2.8.1-4 แบบขยายถังเก็บน้ำใต้ดิน บริเวณหน้าอาคาร D

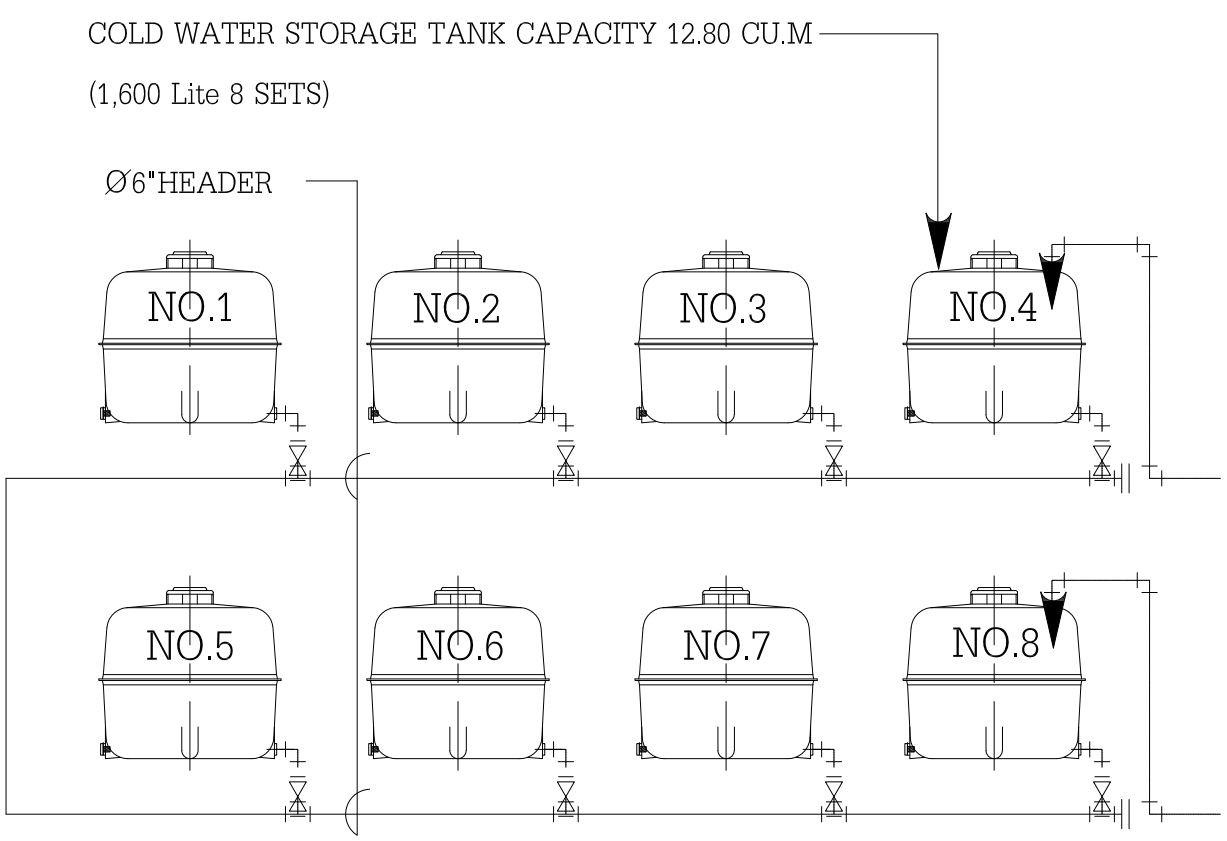

ถังเก็บน้ำบนชั้นดาดฟ้าอาคาร G

SCALE Ntc.

B.ARCH THAILAND

Project : โรงแรม นิวแทรเวลบีช โฮเทล แอนด์ รีสอร์ท

Location : 99 ม.6 ตลองชุด อ.เกาะโพย จ.จันทบุรี

Owner : บริษัท นิวแทรเวลบีช จำกัด

[redacted]

Interior Designer : สินทรัพย์

Landscape ภูมิสถาปนิก

[redacted]

[redacted]

[redacted]

Mechanical Engineer วิศวกรเครื่องกล

KEY PLAN

Drawing Title

Drawing No. /000

หมายเหตุ แบบนี้ได้แสดงอยู่ในแบบนี้ ถือเป็นทรัพย์สินของ ห จก เอเลเวชั่น ห้ามนำไปใช้ ทำซ้ำ คัดลอก ดัดแปลง แก้ไข โดยไม่ได้รับอนุญาตเป็นลายลักษณ์อักษร

ALL DESIGN ARE THE PROPERTY OF AND ELEVATION40 CANNOT BE USED WITHOUT THEIR WRITTEN PERMISSION
DO NOT SCALE DRAWINGS ALL MEASUREMENTS MUST BE CHECKED AT THE SITE BY CONTRACTION

รูปที่ 2.8.1-5 แบบขยายถังเก็บน้ำใช้ที่ชั้นดาดฟ้า อาคาร G

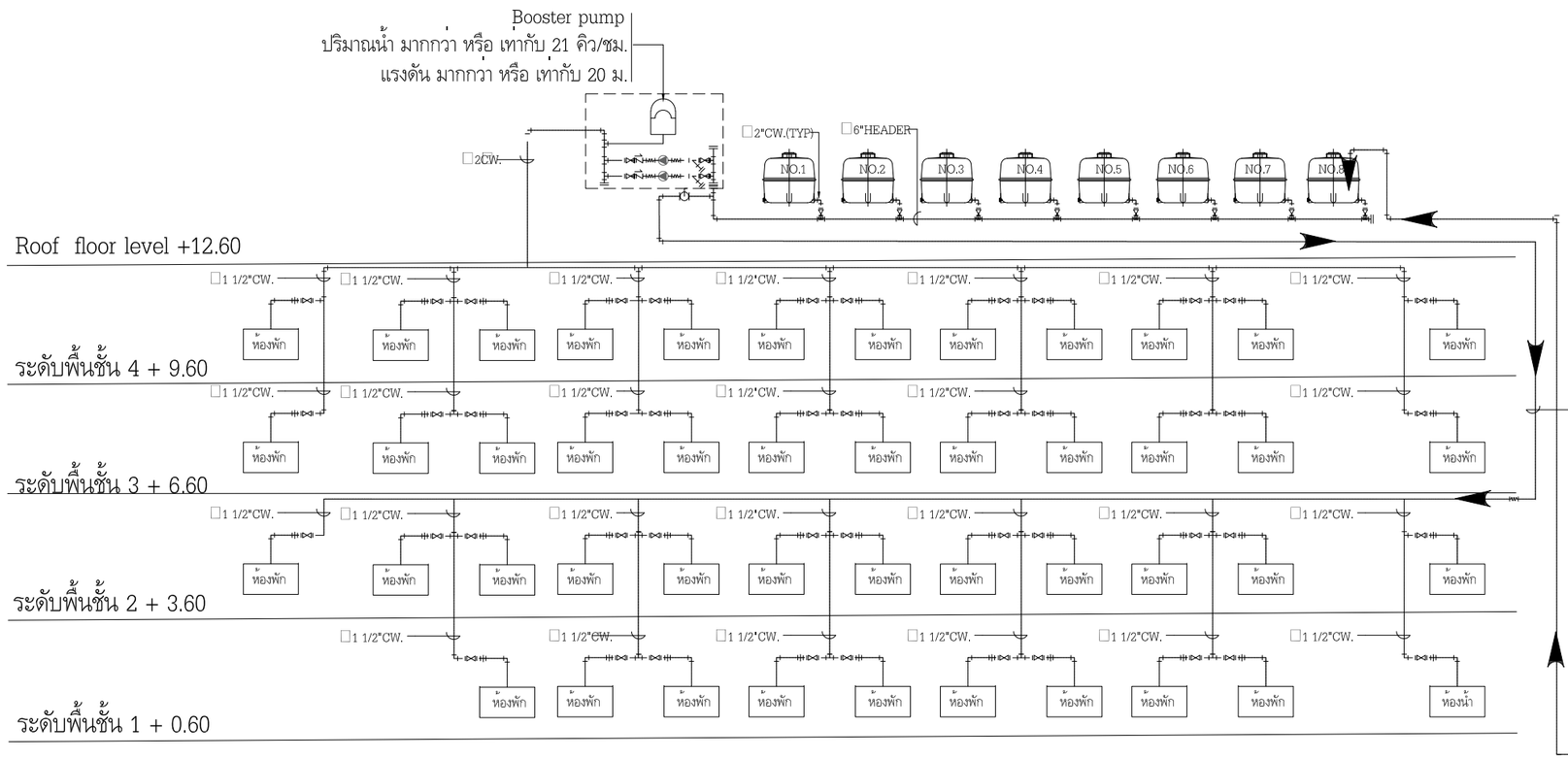

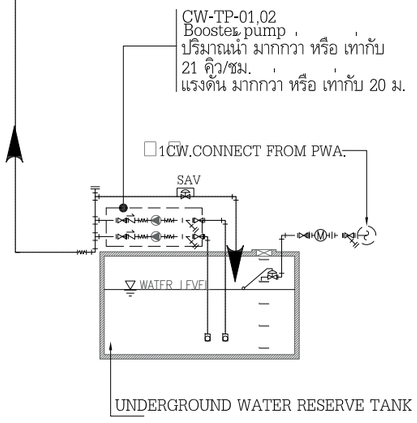

Diagram for a water system อาคาร G

SCALE Ntc.

รูปที่ 2.8.1-6 Riser Diagram ระบบน้ำใช้ของโครงการ

B.A.R.C.H THAILAND

Project : โรงแรม นิวแทรเวลบีช โฮเทล แอนด์ รีสอร์ท

Location : 99 ม.6 ต.คลองสุด อ.ท่าใหม่ จ.จันทบุรี

Owner : บริษัท นิวแทรเวลบีช จำกัด

[redacted]

Interior Designer : สถาปนิก

Landscape ภูมิสถาปนิก

[redacted]

[redacted]

Mechanical Engineer วิศวกรเครื่องกล

KEY PLAN

Drawing Title

Drawing No. /000

หมายเหตุ แบบนี้แสดงอยู่ในแผ่นนี้ถือเป็นทรัพย์สินของ บจก เอเลเวชั่น ห้ามนำไปใช้ ทำซ้ำดัดลอก ดัดแปลง แก้ไข โดยมิได้รับอนุญาตเป็นลายลักษณ์อักษร

ALL DESIGN ARE THE PROPERTY OF AND ELEVATION40 CANNOT BE USED WITHOUT THEIR WRITTEN PERMISSION
DO NOT SCALE DRAWINGS ALL MEASUREMENTS MUST BE CHECKED AT THE SITE BY CONTRACTION

2.8.2 การจัดการน้ำเสียและสิ่งปฏิกูล

1) การจัดการน้ำเสียของโครงการในปัจจุบัน

1.1) ปริมาณน้ำเสียในปัจจุบัน

จากตารางปริมาณการใช้น้ำของโครงการในปัจจุบัน (**ตารางที่ 2.8.1-1**) พบว่า ปริมาณน้ำใช้ในทุกกิจกรรมภายในโครงการเฉลี่ยประมาณ 20.43 ลูกบาศก์เมตร/วัน ทั้งนี้บริษัทที่ปรึกษาฯ ได้ประเมินปริมาณน้ำเสียที่เกิดขึ้นจากทุกกิจกรรมในปัจจุบัน โดยคิดปริมาณน้ำเสียเทียบที่ร้อยละ 100 ของปริมาณน้ำใช้ ดังนั้น ปริมาณน้ำเสียที่เกิดขึ้นในปัจจุบันมีปริมาณ 20.43 ลูกบาศก์เมตร/วัน

1.2) ระบบบำบัดน้ำเสียของโครงการในปัจจุบัน

ปัจจุบันโครงการได้จัดให้มีระบบบำบัดน้ำเสียประจำแต่ละอาคาร โดยใช้เป็นระบบบ่อเกรอะ-ซึม มีรายละเอียดดังนี้ (แสดงใน**รูปที่ 2.8.2-1**)

1. อาคารโรงแรม ขนาด 1-2 ชั้น และอาคารประกอบ

- อาคารโรงแรมขนาด 1-2 ชั้น : อาคาร A1, A2, A3, B, C, D, และ E
- อาคารประกอบอื่น ๆ : อาคารห้องอาหาร และร้านอาหาร

ปัจจุบันติดตั้งบ่อเกรอะ-บ่อซึม จำนวน 1 ชุด/อาคาร ทำหน้าที่รับน้ำเสียจากส้วม และติดตั้งบ่อซึม จำนวน 1 บ่อ/อาคาร ทำหน้าที่รับน้ำเสียจากล้าง-อาบ หรืออื่นๆ และรับน้ำล้นจากบ่อเกรอะ จำนวน 1 บ่อ/อาคาร

ทั้งนี้ ในอนาคตโครงการจะยกเลิกการใช้บ่อซึม เปลี่ยนมาใช้เป็นบ่อพักน้ำเสีย มีลักษณะบ่อปิด และจัดทำบ่อสูบน้ำเสียแต่ละจุดพร้อมติดตั้งเครื่องสูบน้ำภายในบ่อ มีขนาดกำลังไม่น้อยกว่า 1 แรงม้า จำนวน 2 เครื่อง ต่อ 1 บ่อสูบ ทำหน้าที่สูบน้ำเสียรวบรวมไปยังถังบำบัดน้ำเสียของโครงการ ซึ่งจะติดตั้งใหม่จำนวน 1 ชุด เป็นชนิดเติมอากาศแบบตะกอนเร่ง (Activated Sludge)

2. อาคารโรงแรมขนาด 3 ชั้น

ปัจจุบันอาคาร F (อาคารโรงแรมขนาด 3 ชั้น) ใช้บ่อเกรอะจำนวน 2 บ่อ โดยอนาคตโครงการจะติดตั้งบ่อสูบน้ำเสียเพิ่มเติม โดยสูบน้ำเสียจากบ่อเกรอะดังกล่าว ส่งไปบำบัดรวมที่ระบบบำบัดน้ำเสียรวมซึ่งจะติดตั้งใหม่เป็นชนิดเติมอากาศแบบตะกอนเร่ง (Activated Sludge) ใช้ชุดเดียวกันกับข้อ 1 ข้างต้น

3. อาคารโรงแรมขนาด 4 ชั้น

ปัจจุบันอาคาร G (อาคารโรงแรมขนาด 4 ชั้น) ใช้บ่อเกรอะจำนวน 2 บ่อ โดยน้ำเสียที่เกิดจากบ่อเกรอะได้ระบายเข้าสู่ท่อระบายน้ำเสียของโครงการ (ด้านทิศใต้) จากนั้นระบายออกสู่ทะเล (หาดเจ้าหลาว) โดยอนาคตโครงการจะยกเลิกการใช้ท่อดังกล่าว และติดตั้งบ่อสูบน้ำเสียเพิ่มเติมเพื่อสูบน้ำเสียจากบ่อเกรอะประจำอาคาร G ส่งไปบำบัดรวมที่ระบบบำบัดน้ำเสียรวมที่จะติดตั้งใหม่เป็นชนิดเติมอากาศแบบตะกอนเร่ง (Activated Sludge)

4. ร้านอาหารและอาคารห้องครัว มีถังดักไขมันจำนวน 1 ถัง/อาคาร แสดงดัง**รูปที่ 2.8.2-1**

1.3) ผลการตรวจวัดคุณภาพน้ำทิ้งในปัจจุบัน

จากการเก็บตัวอย่างน้ำทิ้งภายในโครงการเมื่อวันที่ 23 กันยายน 2567 จำนวน 1 จุด คือบริเวณปลายท่อจุดปล่อยน้ำทิ้งออกจากโครงการ (เป็นน้ำทิ้งจากบ่อเกรอะประจำอาคาร G (อาคารโรงแรมขนาด 4 ชั้น) เท่านั้น) (แสดงดัง**รูปที่ 2.8.2-1**) เก็บตัวอย่างโดย บริษัท เอเวอร์กรีน คอนซัลติ้ง จำกัด ซึ่งวิเคราะห์และรายงานผลโดยบริษัท เทสท์ เทค จำกัด โดยแสดงผลการตรวจวัดคุณภาพน้ำทิ้งดัง**ตารางที่ 2.8.2-1** (รายงานผลการตรวจวิเคราะห์น้ำทิ้ง แสดงใน**ภาคผนวก ฉ.4)**

ผลการตรวจวิเคราะห์คุณภาพน้ำทิ้งโครงการเมื่อเปรียบเทียบกับเกณฑ์มาตรฐานคุณภาพน้ำทิ้งจากอาคารประเภท ข. ตามประกาศกระทรวงทรัพยากรธรรมชาติและสิ่งแวดล้อม เรื่อง กำหนดมาตรฐานควบคุมการระบายน้ำทิ้งจากอาคารบางประเภทและบางขนาด พ.ศ. 2567 พบว่า

1) ความเป็นกรดและด่าง (pH) พบว่ามีค่าอยู่ที่ 7.1 ซึ่งมีค่าอยู่ในเกณฑ์มาตรฐาน (อยู่ในช่วง 5.5-9.0)

2) บีโอดี (BOD) พบว่ามีความเข้มข้น 12 มิลลิกรัมต่อลิตร ซึ่งมีค่าอยู่ในเกณฑ์มาตรฐานฯ (คือไม่เกิน 30 มิลลิกรัมต่อลิตร)

3) สารแขวนลอย (Total Suspended Solids) พบว่ามีปริมาณ 13 มิลิกรัมต่อลิตร ซึ่งมีค่าอยู่ในเกณฑ์มาตรฐานฯ (คือไม่เกิน 40 มิลลิกรัมต่อลิตร)

4) สารที่ละลายได้ทั้งหมด (Total Dissolved Solids) พบว่ามีปริมาณ 384 มิลิกรัมต่อลิตร ซึ่งมีค่าอยู่ในเกณฑ์มาตรฐานฯ (คือไม่เกิน 1,000 มิลลิกรัมต่อลิตร)

5) น้ำมันและไขมัน (Fat, Oil & Grease) พบว่ามีปริมาณน้อยกว่า 3 มิลลิกรัมต่อลิตร ซึ่งมีค่าไม่เกินเกณฑ์มาตรฐานฯ (คือไม่เกิน 20 มิลลิกรัมต่อลิตร)

6) ค่าไนโตรเจนในรูปทีเคเอ็นทั้งหมด (Total Kjeldahl Nitrogen) พบว่ามีปริมาณ 13 มิลลิกรัมต่อลิตร ซึ่งมีค่าไม่เกินเกณฑ์มาตรฐานฯ (คือไม่เกิน 35 มิลลิกรัมต่อลิตร)

7) ซัลไฟล์ (Sulfids) พบว่ามีปริมาณน้อยกว่า 0.30 มิลลิกรัมต่อลิตร ซึ่งมีค่าอยู่ในเกณฑ์มาตรฐานฯ (คือไม่เกิน 1.0 มิลลิกรัมต่อลิตร)

8) ตะกอนหนัก (Settleable Solids) พบว่ามีปริมาณน้อยกว่า 0.5 มิลลิลิตรต่อลิตร ซึ่งมีค่าอยู่ในเกณฑ์มาตรฐานฯ (คือไม่เกิน 0.5 มิลลิลิตรต่อลิตร)

9) แบคทีเรียกลุ่มโคลิฟอร์มทั้งหมด (Total Coliform Bacteria) พบว่ามีปริมาณ 2.4×10^6 เอ็ม.พี.เอ็น/100 มิลลิลิตร ซึ่งไม่มีค่ามาตรฐานกำหนดไว้

10) แบคทีเรียกลุ่มฟีคอลโคลิฟอร์ม (Feacl Coliform Bacteria) พบว่ามีปริมาณ 2.4×10^6เอ็ม.พี.เอ็น/100 มิลลิลิตร ซึ่งไม่มีค่ามาตรฐานกำหนดไว้

ดังนั้น ผลการตรวจวัดคุณภาพน้ำทิ้งของโครงการมีค่าเป็นไปตามเกณฑ์มาตรฐานคุณภาพน้ำทิ้งจากอาคารประเภท ข. ตามประกาศกระทรวงทรัพยากรธรรมชาติและสิ่งแวดล้อม เรื่อง กำหนดมาตรฐานควบคุมการระบายน้ำทิ้งจากอาคารบางประเภทและบางขนาด พ.ศ. 2567 (อาคารประเภท ข.)

ทั้งนี้ ในปัจจุบันน้ำเสียที่เกิดจากบ่อเกรอะของอาคาร G ได้ระบายเข้าสู่ท่อระบายน้ำเสียของโครงการ (ด้านทิศใต้) จากนั้นระบายออกสู่ทะเล (หาดเจ้าหลาว) โดยอนาคตโครงการจะยกเลิกการใช้ท่อดังกล่าว รวมถึงยกเลิกการใช้บ่อซึมที่ติดตั้งประจำอาคารต่าง ๆ ภายในโครงการ โดยโครงการจะติดตั้งบ่อสูบน้ำเสียใหม่ เพื่อสูบน้ำเสียจากบ่อพักน้ำเสียแต่ละจุดส่งไปบำบัดรวมที่ระบบบำบัดน้ำเสียรวมที่จะติดตั้งใหม่เป็นชนิดเติมอากาศแบบตะกอนเร่ง (Activated Sludge)

ตารางที่ 2.8.2-1 ผลการตรวจวัดคุณภาพน้ำทิ้งในบริเวณพื้นที่โครงการ (ในปัจจุบัน)

ดัชนี	หน่วย	วิธีวิเคราะห์[1/]	บ่อพักน้ำทิ้ง (ก่อนระบายออกจากโครงการ)	มาตรฐานคุณภาพน้ำทิ้ง[/2] (อาคารประเภท ข)
1. ความเป็นกรดและด่าง (pH)	-	SM 2023 (4500-H^+B)	7.1	5.5-9.0
2. ค่าบีโอดี (BOD)	มิลลิกรัมต่อลิตร	SM 2023 (5210 B, 4500-O G)	12	≤ 30
3. สารแขวนลอยทั้งหมด (Total Suspended Solids)	มิลลิกรัมต่อลิตร	SM 2023 (2540 D)	13	≤ 40
4. สารที่ละลายได้ทั้งหมด (Total Dissolved Solids)	มิลลิกรัมต่อลิตร	SM 2023 (2540 C)	384	≤1,000
5. น้ำมันและไขมัน (Oil and Grease)	มิลลิกรัมต่อลิตร	SM 2023 (5520 D)	<0.3	≤ 20
6. ไนโตรเจนในรูปทีเคเอ็นทั้งหมด (Total Kjeldahl Nitrogen)	มิลลิกรัมต่อลิตร	SM 2023 (4500 N_{org} B)	13.0	≤ 35
7. ซัลไฟด์ (Sulfide)	มิลลิกรัมต่อลิตร	Iodometric	<0.30	≤ 1.0
8. ตะกอนหนัก (Settleable Solids)	มิลลิลิตรต่อลิตร	Volumetric Test	<0.5	-
9. แบคทีเรียกลุ่มฟีคอลโคลิฟอร์ม (Total Coliform Bacteria)	เอ็ม.พี.เอ็น/100 มิลลิลิตร	SM 2023 (9221 B)	2.4×10^6	-
10. แบคทีเรียกลุ่มโคลิฟอร์มทั้งหมด (Fecal Coliform Bacteria)	เอ็ม.พี.เอ็น/100 มิลลิลิตร	SM 2023 (9221 E)	2.4×10^6	-

ที่มา : เก็บตัวอย่างโดย บริษัท เอเวอร์กรีน คอนซัลติ้ง จำกัด เมื่อวันที่ 23 กันยายน 2567 และวิเคราะห์และรายงานผลโดยบริษัท เทสท์ เทค จำกัด

: พิกัดที่เก็บตัวอย่าง 47P 0819672 E 1387327 N

อ้างอิง : [1] SM 2023 : Standard Methods for Examination for Water and Wastewater, APHA, AWWA &WEE, 24th ed., 2023

[2] ประกาศกระทรวงทรัพยากรธรรมชาติและสิ่งแวดล้อม เรื่อง กำหนดมาตรฐานควบคุมการระบายน้ำทิ้งจากอาคารบางประเภทและบางขนาด ลงวันที่ 28 มิถุนายน 2567 ประกาศในราชกิจจานุเบกษาเล่มที่ 141 ตอนพิเศษ 233 ง วันที่ 27 สิงหาคม 2567

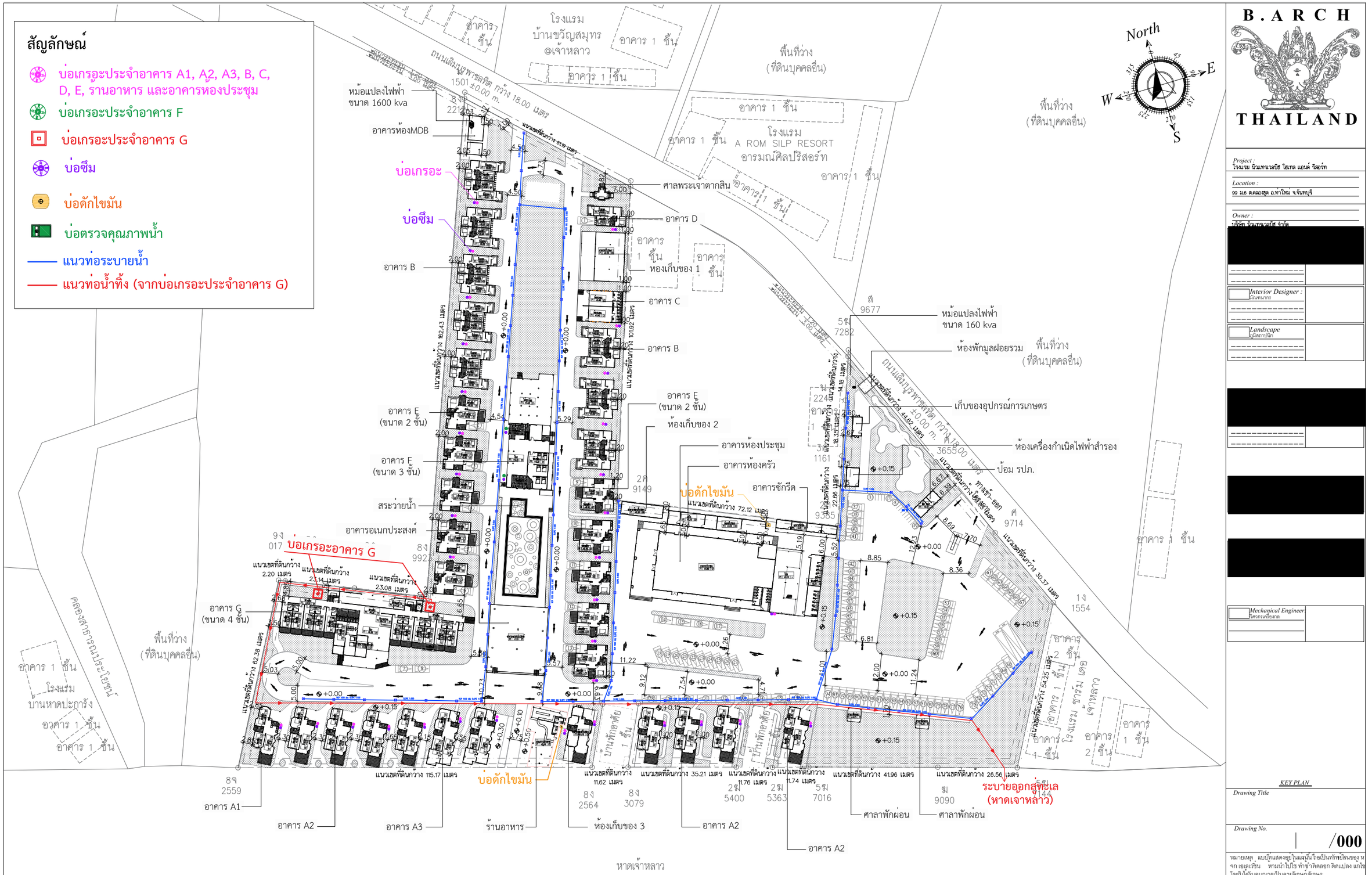

รูปที่ 2.8.2-1 ผังบริเวณแสดงระบบสุขาภิบาล ตำแหน่งบ่อเกรอะ-ซึม จุดระบายน้ำทิ้งจากบ่อเกรอะของอาคาร G และจุดตรวจวัดคุณภาพน้ำทิ้ง (ในปัจจุบัน)

B.ARCH THAILAND

Project : โรงแรม นิวแทรเวลบีช โฮเทล แอนด์ รีสอร์ท
Location : 99 ม.6 ต.คลองสุด อ.ท่าใหม่ จ.จันทบุรี
Owner : บริษัท นิวแทรเวลบีช จำกัด
Interior Designer : นักออกแบบตกแต่ง
Landscape ภูมิสถาปนิก
Mechanical Engineer วิศวกรเครื่องกล
KEY PLAN
Drawing Title
Drawing No. /000

หมายเหตุ แบบนี้ที่แสดงอยู่ในแผ่นนี้ ถือเป็นทรัพย์สินของ บจก เอเลเวชั่น ห้ามนำไปใช้ ทำซ้ำ คัดลอก ดัดแปลง แก้ไข โดยมิได้รับอนุญาตเป็นลายลักษณ์อักษร
ALL DESIGN ARE THE PROPERTY OF AND ELEVATION40 CANNOT BE USED WITHOUT THEIR WRITTEN PERMISSION
DO NOT SCALE DRAWINGS ALL MEASUREMENTS MUST BE CHECKED AT THE SITE BY CONTRACTION



รูปที่ 2.8.2-2	ตำแหน่งจุดเก็บตัวอย่างน้ำทิ้งที่ผ่านการบำบัดจากบ่อเกรอะประจำอาคาร G (ด้านทิศใต้ของโครงการ)

ที่มา : บริษัท เอเวอร์กรีน คอซัลติ้ง จำกัด, เมื่อวันที่ 23 กันยายน 2567

1.4) การจัดการระบบบำบัดน้ำเสียและวิธีการเปลี่ยนการใช้ระบบบำบัดน้ำเสียของโครงการ

ปัจจุบันโครงการติดตั้งบ่อเกรอะ-บ่อซึมประจำแต่ละอาคาร โดยในอนาคตโครงการจะยกเลิกการใช้บ่อซึมทั้งหมด รวมถึงยกเลิกการใช้งานท่อระบายน้ำเสียจากบ่อเกรอะของอาคาร G ที่ระบายออกสู่หาดเจ้าหลาว โดยจะติดตั้งระบบบำบัดน้ำเสียรวมชุดใหม่เป็นชนิดเติมอากาศแบบตะกอนเร่ง (Activated Sludge) รวมถึงการวางแนวท่อน้ำเสียใหม่ และจัดทำบ่อกำจัดมีเทนและกำจัดแอโรซอล ตามแผนงานก่อสร้างในช่วงเดือนที่ 9-10 ใช้ระยะเวลาประมาณ 2 เดือน โดยมีขั้นตอนและวิธีการ ดังนี้

1. ยกเลิกการใช้งานท่อระบายน้ำเสียจากบ่อเกรอะของอาคาร G ที่ระบายออกสู่หาดเจ้าหลาว เปลี่ยนเป็นรวบรวมน้ำเสียสู่บ่อสูบก่อนสูบส่งไปยังระบบบำบัดน้ำเสียรวม
2. ยกเลิกการใช้บ่อซึม เปลี่ยนเป็นบ่อพักน้ำสำเร็จรูปก่อนส่งไปบ่อสูบ
3. วางแนวท่อน้ำเสียใหม่ รวบรวมน้ำเสียจากบ่อพักน้ำประจำแต่ละอาคารไปยังบ่อสูบแต่ละจุดที่อยู่ใกล้กัน
4. ติดตั้งบ่อสูบน้ำเสียประจำแต่ละจุดทั้งหมด 10 จุด (1 จุด/บ่อ) โดยทำหน้าที่สูบน้ำเสียจากบ่อพักน้ำส่งไปบำบัดรวมที่ระบบบำบัดน้ำเสียรวม
5. ติดตั้งระบบบำบัดน้ำเสียรวมชุดใหม่เป็นชนิดเติมอากาศแบบตะกอนเร่ง (Activated Sludge) รวมถึงจัดทำบ่อกำจัดมีเทนและกำจัดแอโรซอล
6. น้ำที่ผ่านการบำบัดแล้วจะถูกส่งไปยังบ่อพักน้ำใสจากนั้นน้ำจะผ่านระบบฆ่าเชื้อโรคด้วยคลอนรีนก่อนส่งไปยังบ่อพักน้ำหลังบำบัด ถ้าน้ำผ่านมาตรฐานจะถูกส่งไปบ่อระบายน้ำของโครงการ ถ้าไม่ผ่านจะถูกสูบกลับไปบำบัดใหม่

จากการจัดการตามขั้นตอนและวิธีการดังกล่าว ระบบบำบัดน้ำเสียรวมชุดใหม่ของโครงการซึ่งเป็นชนิดเติมอากาศแบบตะกอนเร่ง (Activated Sludge) สามารถบำบัดน้ำเสียให้มีคุณภาพเป็นไปตามเกณฑ์มาตรฐานคุณภาพน้ำทิ้งจากอาคารประเภท ข. ตามประกาศกระทรวงทรัพยากรธรรมชาติและสิ่งแวดล้อม เรื่อง กำหนดมาตรฐานควบคุมการระบายน้ำทิ้งจากอาคารบางประเภทและบางขนาด พ.ศ. 2567

2) การจัดการน้ำเสียของโครงการ (<u>กรณีใช้รองรับการขยายขนาดโครงการ</u>)

โครงการจะติดตั้งระบบบำบัดน้ำเสียรวมใหม่เป็นระบบเติมอากาศแบบตะกอนเร่ง (Activated Sludge) ประกอบด้วย ระบบบำบัดขั้นต้น และระบบบำบัดน้ำเสียขั้นที่สอง เป็นระบบบำบัดรวม ซึ่งมีขนาดรองรับและมีประสิทธิภาพในการบำบัดน้ำเสีย มีรายละเอียดดังนี้ (ดังแสดงใน**รูปที่ 2.8.2-6)**

2.1) การคาดการณ์ปริมาณน้ำเสียและสิ่งปฏิกูล

บริษัทที่ปรึกษาฯ ได้ประเมินปริมาณน้ำเสียที่เกิดขึ้นในอนาคตภายใต้เงื่อนไขที่ใช้ในการคำนวณ ดังนี้

- ปริมาณน้ำเสีย คิดเทียบที่ร้อยละ 100 ปริมาณน้ำใช้
- น้ำเสียบริเวณห้องพักมูลฝอยรวม คิดเทียบที่ร้อยละ 100 ปริมาณน้ำใช้ในส่วนนี้
- ไม่นำน้ำใช้ในส่วนของการรดน้ำต้นไม้มาคำนวณปริมาณน้ำเสีย เนื่องจากมีการไหลซึมลงดินหรือระเหยแห้งทั้งหมด

ดังนั้น เมื่อเปิดดำเนินโครงการคาดว่าจะมีปริมาณน้ำเสียเกิดขึ้นประมาณ **153.70** ลูกบาศก์เมตร/วัน **ตารางที่ 2.8.2-2** โดยมีรายละเอียดปริมาณน้ำเสียแต่ละส่วนเปรียบเทียบในปัจจุบันและในอนาคตแสดงดัง**ตารางที่ 2.8.2-3**

ตารางที่ 2.8.2-2 การประเมินปริมาณน้ำเสียที่เกิดจากโครงการ (ในอนาคต)

กิจกรรม	อนาคต (จำนวน 96 ห้อง)		
	จำนวน	ปริมาณน้ำใช้ (ลบ.ม./วัน)	ปริมาณน้ำเสีย* (ลบ.ม./วัน)
1. อาคาร A1 - ห้องพัก 1 ห้อง (คิด 4 คน/ห้อง)	4 คน	1.50	1.50
2. อาคาร A2 - ห้องพัก 8 ห้อง (คิด 6 คน/ห้อง)	48 คน	18.00	18.00
3. อาคาร A3 - ห้องพัก 2 ห้อง (คิด 8 คน/ห้อง)	16 คน	6.00	6.00
4. อาคาร B - ห้องพัก 16 ห้อง (คิด 4 คน/ห้อง)	64 คน	24.00	24.00
5. อาคาร C - ห้องพัก 2 ห้อง (คิด 8 คน/ห้อง)	16 คน	6.00	6.00
6. อาคาร D - ห้องพัก 1 ห้อง (คิด 4 คน/ห้อง)	4 คน	1.50	1.50
7. อาคาร E (ขนาด 2 ชั้น) - ห้องพัก 10 ห้อง (คิด 6 คน/ห้อง)	60 คน	22.50	22.50
8. อาคาร F (ขนาด 3 ชั้น) - ห้องพัก Type F1 1 ห้อง (คิด 8 คน/ห้อง)	8 คน	3.00	3.00

กิจกรรม	อนาคต (จำนวน 96 ห้อง)		
	จำนวน	ปริมาณน้ำใช้ (ลบ.ม./วัน)	ปริมาณน้ำเสีย* (ลบ.ม./วัน)
- ห้องพัก Type F2 1 ห้อง (คิด 18 คน/ห้อง)	18 คน	6.75	6.75
- ห้องพัก Type F3 1 ห้อง (คิด 10 คน/ห้อง)	10 คน	3.75	3.75
9. อาคาร G (ขนาด 4 ชั้น)			
- ห้องพัก 51 ห้อง (คิด 2 คน/ห้อง)	102 คน	38.25	38.25
- ห้องพัก (ผู้พิการ ฯ) 2 ห้อง (คิด 2 คน/ห้อง)	4 คน	1.50	1.50
10. อาคารห้องอาหาร			
- ผู้ใช้บริการห้องอาหาร	70 คน	3.50	3.50
11. ร้านอาหาร			
- ผู้ใช้บริการร้านอาหาร	50 คน	2.50	2.50
12. ร้านกาแฟ			
- ผู้ใช้บริการร้านกาแฟ	50 คน	2.50	2.50
13. อาคารซักรีด			
- เครื่องซักผ้า	2 เครื่อง	6.00	6.00
14. อาคารพักมูลฝอยรวม	29.14 ตร.ม.	0.05	0.05
15. ห้องน้ำบริเวณสระว่ายน้ำ			
- ผู้ใช้บริการสระว่ายน้ำ	50 คน	1.50	1.50
16. พนักงานของโครงการ			
- พนักงาน	70 คน	4.90	4.90
ปริมาณน้ำเสียทั้งหมดของโครงการ (ข้อ 1 ถึง 16)			**153.70**

หมายเหตุ : * ปริมาณน้ำเสียคิดเทียบเท่าปริมาณน้ำใช้ โดยไม่รวมน้ำที่ใช้สำหรับรดน้ำต้นไม้

ตารางที่ 2.8.2-3 การเปรียบเทียบปริมาณน้ำเสียที่เกิดจากโครงการในปัจจุบันและอนาคต

กิจกรรม	จำนวน	หน่วย /วัน	ปริมาณน้ำเสียในปัจจุบัน (ลบ.ม./วัน)	ปริมาณน้ำสียในอนาคต (ลบ.ม./วัน)	การเปลี่ยนแปลง
1. อาคาร A1 - ห้องพัก 1 ห้อง (คิด 4 คน/ห้อง)	4	คน		1.50	
2. อาคาร A2 - ห้องพัก 8 ห้อง (คิด 6 คน/ห้อง)	48	คน		18.00	
3. อาคาร A3 3.1 ปัจจุบัน - ห้องพัก 1 ห้อง (คิด 8 คน/ห้อง) 3.2 อนาคต - ห้องพัก 2 ห้อง (คิด 8 คน/ห้อง)	 8 16	 คน คน		 - 6.00	 เปิดให้บริการห้องพักเพิ่ม 1 ห้อง
4. อาคาร B - ห้องพัก 16 ห้อง (คิด 4 คน/ห้อง)	64	คน		24.00	
5. อาคาร C - ห้องพัก 2 ห้อง (คิด 8 คน/ห้อง)	16	คน		6.00	เปิดให้บริการห้องพักเพิ่ม 2 ห้อง
6. อาคาร D - ห้องพัก 1 ห้อง (คิด 4 คน/ห้อง)	4	คน		1.50	เปิดให้บริการห้องพักเพิ่ม 1 ห้อง
7. อาคาร E (ขนาด 2 ชั้น) - ห้องพัก 10 ห้อง (คิด 6 คน/ห้อง)	60	คน		22.50	
8. อาคาร F (ขนาด 3 ชั้น) - ห้องพัก Type F1 1 ห้อง (คิด 8 คน/ห้อง) - ห้องพัก Type F2 1 ห้อง (คิด 18 คน/ห้อง) - ห้องพัก Type F3 1 ห้อง (คิด 10 คน/ห้อง)	 8 18 10	 คน คน คน	20.43	 3.00 6.75 3.75	

กิจกรรม	จำนวน	หน่วย /วัน	ปริมาณน้ำเสียในปัจจุบัน (ลบ.ม./วัน)	ปริมาณน้ำสียในอนาคต (ลบ.ม./วัน)	การเปลี่ยนแปลง
9. อาคาร G (ขนาด 4 ชั้น)					
- ห้องพัก 51 ห้อง	102	คน		38.25	
(คิด 2 คน/ห้อง)					
- ห้องพัก (ผู้พิการ ฯ) 2 ห้อง	4	คน		1.50	
(คิด 2 คน/ห้อง)					
10. อาคารห้องอาหาร					
- ผู้ใช้บริการห้องอาหาร	70	คน		3.50	เปิดให้บริการเพิ่มเติม
11. ร้านอาหาร					
- ผู้ใช้บริการร้านอาหาร	50	คน		2.50	
12. ร้านกาแฟ					
- ผู้ใช้บริการร้านกาแฟ	50	คน		2.50	เปิดให้บริการเพิ่มเติม
13. อาคารซักรีด					
- เครื่องซักผ้า	2	เครื่อง		6.00	
14. อาคารพักมูลฝอยรวม	29.14	ตร.ม.		0.05	ก่อสร้างใหม่
15. ห้องน้ำบริเวณสระว่ายน้ำ					
- ผู้ใช้บริการสระว่ายน้ำ	50	คน		1.50	
16. จำนวนพนักงาน					
- ปัจจุบัน	65	คน		-	
- อนาคต	70	คน		4.90	
		รวม	**20.43**	**153.70**	

หมายเหตุ : * ปริมาณน้ำเสียคิดเทียบเท่าปริมาณน้ำใช้ โดยไม่รวมน้ำที่ใช้สำหรับรดน้ำต้นไม้

ตารางที่ 2.8.2-4 ลักษณะน้ำเสียจากแหล่งกำเนิดในโครงการ

ประเภทของน้ำเสีย	ค่า BOD (มก./ล.)
น้ำเสียรวม	250 (1)
ครัว	540 (2)
น้ำเสียจากการล้างห้องพักมูลฝอยรวม	14,000 (3)

หมายเหตุ : (1) หมายถึง ค่าความสกปรก (BOD) ของน้ำเสียจากการอาบ เท่ากับ 175 มิลลิกรัม/ลิตร, และน้ำเสียจากการประกอบอาหาร เท่ากับ 540 มิลลิกรัม/ลิตร (กรณีผ่านตะแกรง) อ้างอิงจาก บุญส่ง ไข่เกษ, 2539

(2) หมายถึง ค่าความสกปรก (BOD) ของน้ำเสียรวม เท่ากับ 250 มิลลิกรัม/ลิตร อ้างอิงจาก สำนักงานนโยบายและแผนทรัพยากรธรรมชาติและสิ่งแวดล้อม (สผ.)

(3) หมายถึง ค่าความสกปรก (BOD) ของน้ำเสียจากน้ำชะขยะที่มีค่าประมาณ 2,000 – 30,000 มิลลิกรัม/ลิตร, อ้างอิงจาก เกรียงศักดิ์ อุดมสินโรจน์, วิศวกรรมสิ่งแวดล้อม, 2539

2.2) ระบบรวบรวมน้ำเสียภายในอาคาร

น้ำเสียทุกชนิดที่ระบายออกจากเครื่องสุขภัณฑ์ ห้องน้ำ และส่วนอื่น ๆ ที่เกิดขึ้นทั้งหมดภายในอาคาร จะถูกรวบรวมเข้าสู่ระบบบำบัดน้ำเสียของโครงการ ซึ่งประกอบด้วย

- ท่อระบายสิ่งปฏิกูล (Soil Pipe, S) เป็นท่อระบายสิ่งปฏิกูลจากโถส้วมภายในห้องน้ำเพื่อรวบรวมเข้าสู่ถังเกรอะก่อนไหลเข้าสู่ระบบบำบัดน้ำเสียของโครงการ
- ท่อระบายน้ำเสีย (Waste Pipe, W) เป็นท่อระบายน้ำเสียจากการอาบและซักล้าง เข้าสู่ระบบบำบัดน้ำเสียของโครงการ
- ท่อระบายน้ำเสียครัว (Kitchen Pipe, KW) เป็นท่อระบายน้ำเสียครัวจากการประกอบอาหาร จะถูกรวบรวมเข้าสู่ถังดักไขมัน ก่อนไหลเข้าสู่ระบบบำบัดน้ำเสียรวมของโครงการ
- ท่ออากาศ (Vent Pipe, V) เป็นท่อที่ใช้สำหรับให้อากาศผ่านเข้าหรือออกจากระบบระบายน้ำเสียและสิ่งปฏิกูล เพื่อจุดประสงค์ในการรักษาความดันภายในระบบระบายน้ำให้มี การแปรเปลี่ยนน้อยที่สุด นอกจากนี้ยังช่วยให้อากาศหมุนเวียนอยู่ภายในท่อระบายน้ำเพื่อดักกลิ่น (Trap Seal) ของเครื่องสุขภัณฑ์

2.3) ระบบบำบัดน้ำเสียของโครงการ (กรณีขยายขนาดโครงการ)

2.3.1) ระบบบำบัดน้ำเสียขั้นต้น ประกอบด้วย

(1) บ่อเกรอะ : ประจำอาคารโรงแรม ได้แก่ อาคาร A1, A2, A3, B, C, D, และ E จำนวน 1 ถัง/อาคาร และอาคาร F และ E จำนวน 2 ถัง/อาคาร นอกจากนี้ยังมีประจำอาคารประกอบอื่นๆ อีก ได้แก่ อาคารห้องอาหาร และร้านอาหาร จำนวน 1 ถัง/อาคาร

(2) ถังดักไขมัน : จำนวน 1 ถัง/อาคาร สำหรับรองรับน้ำเสียส่วนครัวของอาคารห้องครัวและร้านอาหาร ก่อนถูกรวบรวมเข้าสู่ระบบบำบัดน้ำเสียรวม

ทั้งนี้ บ่อเกรอะเป็นชุดเดิมของปัจจุบัน โดยโครงการเปลี่ยนมาใช้เป็นบ่อพักน้ำเสีย มีลักษณะบ่อปิด และจัดทำบ่อสูบน้ำเสียแต่ละจุดพร้อมติดตั้งเครื่องสูบน้ำภายในบ่อ มีขนาดกำลังไม่น้อยกว่า 1 แรงม้า จำนวน 2 เครื่อง ต่อ 1 บ่อสูบ ทำหน้าที่สูบน้ำเสียรวบรวมไปยังถังบำบัดน้ำเสียของโครงการ (ตำแหน่งของบ่อสูบแต่ละจุด แสดงใน**รูปที่ 2.8.2-3**)

2.3.2) ระบบบำบัดน้ำเสียขั้นที่สอง (ระบบบำบัดน้ำเสียรวมชนิดเติมอากาศ)

โครงการจะติดตั้งระบบบำบัดน้ำเสียรวม จำนวน 1 จุด ซึ่งเป็นระบบเติมอากาศแบบตะกอนเร่ง (Activated Sludge) (ตั้งอยู่บริเวณด้านทิศเหนือของอาคาร F) โดยรองรับน้ำเสียที่ผ่านระบบบำบัดน้ำเสียขั้นต้น รวมถึงน้ำเสียจากอาคารพักมูลฝอยรวมด้วย **(รูปที่ 2.8.2-3)** โดยระบบบำบัดน้ำเสียรวมแบ่งเป็นจำนวน 1 ชุด ประกอบด้วย ถังปรับสภาพน้ำเสีย ถังเติมอากาศ ถังตกตะกอน ถังเก็บตะกอนส่วนเกิน ถังกักเก็บและย่อยตะกอน ถังเก็บน้ำใส และถังฆ่าเชื้อโรคในน้ำทิ้งด้วยคลอรีน จากนั้นน้ำเสียของโครงการที่ผ่านการบำบัดแล้วจะระบายออกสู่ท่อระบายน้ำสาธารณะด้านหน้าโครงการต่อไป

โดยระบบบำบัดน้ำเสียขั้นต้นของโครงการมีหลักการทำงานที่สำคัญ ดังนี้

(1) ถังดักไขมัน จะรองรับน้ำเสียจากครัว ซึ่งถังดักไขมันจะทำหน้าที่ดักกากไขมันและน้ำมันออกจากน้ำเสีย ก่อนไหลเข้าสู่ระบบบำบัดน้ำเสียขั้นที่สองต่อไป

(2) ถังเกรอะ ทำหน้าที่แยกกากของแข็งของน้ำเสียจากส้วมและตกตะกอนขั้นต้นก่อนไหลเข้าสู่ระบบบำบัดน้ำเสียขั้นที่สองของโครงการ โดยของแข็งจะจมลงสู่ก้นถังด้วยแรงดึงดูดของโลกก่อนสูบนำไปกำจัดต่อไป

สำหรับระบบบำบัดน้ำเสียรวมขั้นที่สอง มีหลักการทำงานที่สำคัญดังนี้

(1) ถังปรับสภาพน้ำเสีย (Equalizing Tank) ทำหน้าที่ปรับสภาพน้ำเสียและกวนผสมน้ำเสียทั้งหมดก่อนเข้าสู่ถังเติมอากาศ

(2) ถังเติมอากาศ ชนิดระบบตะกอนเร่ง (Activated Sludge Process) ทำหน้าที่เป็นระบบบำบัดแบบใช้อากาศ โดยน้ำเสียจากถังปรับสภาพน้ำเสียจะถูกส่งเข้าถังเติมอากาศ ซึ่งสภาวะภายใน ถังเติมอากาศจะมีสภาพที่เอื้ออำนวยต่อการเจริญเติบโตของจุลินทรีย์แบบแอโรบิค จุลินทรีย์เหล่านี้ จะทำการย่อยสลายสารอินทรีย์ในน้ำเสียให้อยู่ในรูปของคาร์บอนไดออกไซด์และน้ำในที่สุด น้ำเสียที่ผ่านการบำบัดแล้วจะไหลต่อไปยังถังตกตะกอนต่อไป

(3) ถังตกตะกอน ทำหน้าที่ตกกากตะกอนออกจากน้ำเสียขั้นสุดท้าย โดยในระบบเติมอากาศแบบเลี้ยงตะกอนนั้น ตะกอนจุลินทรีย์ก้นถังตกตะกอนส่วนหนึ่งจะถูกสูบกลับเข้าไปในถังเติมอากาศอีกครั้ง เพื่อรักษาความเข้มข้นของจุลินทรีย์ในถังเติมอากาศให้ได้ตามที่กำหนด และอีกส่วนหนึ่งจะเป็นตะกอนส่วนเกิน (Excess Sludge) อยู่ก้นถัง จะถูกสูบโดยใช้ปั๊มไปกักเก็บยังถังเก็บกากตะกอนเพื่อรอสูบไปกำจัดต่อไป สำหรับน้ำใสส่วนบนของถังจะเป็นน้ำทิ้งซึ่งจะไหลเข้าไปยังบ่อพักน้ำทิ้ง/จุดตรวจคุณภาพน้ำทิ้งต่อไป

(4) ถังกักเก็บและย่อยตะกอน (Sludge Storage Tank) ทำหน้าที่กักเก็บรวบรวมตะกอนจากบ่อตกตะกอนขั้นที่สอง และเกิดการย่อยสลายของตะกอนบางส่วน

(5) ถังเก็บน้ำใส ทำหน้าที่พักน้ำทิ้งหลังบำบัดก่อนถูกส่งไปยังถังคลอรีน

(6) ถังคลอรีน (Chlorine Tank) ติดตั้งต่อจากบ่อพักน้ำใส ทำหน้าที่ฆ่าเชื้อโรคในน้ำทิ้ง (Disinfection) ก่อนระบายน้ำไปยังบ่อตรวจสภาพน้ำหลังการบำบัด แสดงดัง**รูปที่ 2.8.2-8**

โครงการจะดำเนินการเป็นโรงแรมจำนวน 96 ห้อง ดังนั้นจึงเป็นประเภทโรงแรมที่มีจำนวนห้องพักเกิน 60 ห้อง แต่ไม่เกิน 200 ห้อง จึงจัดเป็นแหล่งกำเนิดมลพิษประเภทอาคารประเภท ข. ตามประกาศกระทรวงทรัพยากรธรรมชาติและสิ่งแวดล้อมเรื่อง กำหนดมาตรฐานควบคุมการระบายน้ำทิ้งจากอาคารบางประเภทและบางขนาด (พ.ศ. 2567)

- โครงจะกำหนดจัดให้มีเจ้าหน้าที่คอยควบคุมดูแลระบบบำบัดน้ำเสีย โดยควบคุมและตรวจสอบค่า SV30 ค่า SVI และค่า MLSS ในถังเติมอากาศ เป็นประจำอย่างน้อยเดือนละ 1 ครั้ง เพื่อให้คุณภาพน้ำทิ้งเป็นไปตามมาตรฐานที่กฎหมายกำหนด

- น้ำทิ้งที่ผ่านการบำบัดจากระบบบำบัดน้ำเสียรวมจะมีค่า BOD ออกจากระบบฯ ไม่เกิน 20 มิลลิกรัม/ลิตร ซึ่งคุณภาพน้ำทิ้งจะต้องเป็นไปตามเกณฑ์มาตรฐานคุณภาพน้ำทิ้งจากอาคารประเภท ข. ตามประกาศกระทรวงทรัพยากรธรรมชาติและสิ่งแวดล้อม เรื่อง กำหนดมาตรฐานควบคุมการระบายน้ำทิ้งจากอาคารบางประเภทและบางขนาด พ.ศ. 2567 โดยน้ำทิ้งจะไหลเข้าสู่บ่อพักน้ำทิ้ง/จุดตรวจคุณภาพน้ำทิ้ง ก่อนระบายออกสู่ท่อระบายน้ำสาธารณะด้านหน้าโครงการ

- โครงการได้จัดให้มีบ่อพักน้ำทิ้ง โดยกำหนดให้มีขนาดเก็บกักน้ำได้ 1 วัน และมีระบบหมุนเวียนกลับไปบำบัดใหม่ในกรณีคุณภาพน้ำทิ้งไม่ผ่านเกณฑ์

- ผังแสดงระบบสุขาภิบาลและตำแหน่งระบบบำบัดน้ำเสียในอนาคตดัง**รูปที่ 2.8.2-3**

- สำหรับตำแหน่งของระบบบำบัดน้ำเสีย ไม่ได้อยู่ในตำแหน่งที่ทับซ้อนกับบริเวณพื้นที่สีเขียว และไม่ได้อยู่ในตำแหน่งของถนนหรือทางเดินรถ จึงไม่กีดขวางทางเดินรถ และมีความเหมาะสมสามารถเข้าบำรุงรักษาได้สะดวก และมีตำแหน่งห่างจากแนวเขตที่ดินที่ใกล้ที่สุดประมาณ 20 เมตร

- Hydraulic Profile ของระบบบำบัดน้ำเสียโครงการ ดังแสดงใน**รูปที่ 2.8.2-4**
- Block Diagram ของระบบบำบัดน้ำเสีย ดังแสดงใน**รูปที่ 2.8.2-5**
- Riser Diagram ระบบระบายน้ำเสียในอาคารโครงการ ดังแสดงใน**รูปที่ 2.8.2-6**
- ผังขั้นตอนการบำบัดน้ำเสียของโครงการ ดังแสดงใน**รูปที่ 2.8.2-7**
- แบบขยายระบบบำบัดน้ำเสียของโครงการ ดังแสดงใน**รูปที่ 2.8.2-8** ถึง **รูปที่ 2.8.2-13**
- แบบขยายบ่อตรวจสภาพน้ำทิ้งเชื่อมต่อกับท่อระบายน้ำสาธารณะ ดังแสดงใน**รูปที่ 2.8.2-10**

2.4) ประสิทธิภาพของระบบบำบัดน้ำเสียโครงการ

ประสิทธิภาพระบบบำบัดน้ำเสีย เปรียบเทียบโดยใช้ปริมาณน้ำเสียที่ได้จากการประเมินของบริษัทที่ปรึกษา ฯ ตามหลักเกณฑ์ที่ สผ. กำหนดไว้ เทียบกับรายละเอียดระบบบำบัดน้ำเสียที่โครงการเลือกใช้ พบว่า ระบบบำบัดน้ำเสียรวมของโครงการรองรับน้ำเสียที่มีค่าความสกปรก (BOD) ก่อนไหลเข้าสู่ระบบน้ำเสียรวมไม่ต่ำกว่า 250 มิลลิกรัม/ลิตร ระบบฯ มีประสิทธิภาพในการบำบัดน้ำเสียประมาณร้อยละ 93 ดังรายละเอียดการประเมินประสิทธิภาพ ของระบบฯ (ดังแสดงใน**ตารางที่ 2.8.2-5** ถึง **ตารางที่ 2.8.2-6** และรายการคำนวณประกอบรายงานฯ ใน**ภาคผนวก ค.**) **โดยน้ำทิ้งที่ผ่านการบำบัดแล้วจากระบบบำบัดน้ำเสียรวมของโครงการ มีค่าความสกปรกในรูปบีโอดี (BOD) ประมาณ 20 มิลลิกรัม/ลิตร** ซึ่งไม่เกินค่ามาตรฐานคุณภาพน้ำทิ้งจากอาคารประเภท ข. (BOD ไม่เกิน 30 มิลลิกรัม/ลิตร) ก่อนระบายออกสู่ท่อระบายน้ำสาธารณะด้านหน้าโครงการ

ตารางที่ 2.8.2-5 รายละเอียดประสิทธิภาพในการบำบัดน้ำเสียของระบบบำบัดน้ำเสียขั้นต้นของโครงการ

รายละเอียดระบบบำบัดน้ำเสียขั้นต้นของโครงการ		เกณฑ์/ค่าที่ยอมรับ	ผลการประเมิน
1. บ่อเกรอะอาคาร (A1, A2, A3, B, C, D, E, ร้านอาหารและอาคารห้องอาหาร จำนวน 1 บ่อ/อาคาร)			
- ปริมาตรกักเก็บทั้งหมด (ลบ.ม./บ่อ)	1.60		
- ปริมาณน้ำเสียเข้ารวม (ลบ.ม./วัน/1 บ่อ)	3.00		
- ค่า BOD เข้าสู่ระบบฯ (มก./ลิตร)	350	BOD ก่อนบำบัด ≤ 250 มก./ล.[A]	ผ่าน
- ระยะเวลากักเก็บ (ชม.)	12.80	≥ 6 ชม. [B]	-
- BOD Removal (%)	30	30 - 40%[C]	ผ่าน
- ค่า BOD ออก (มก./ลิตร)	245		
2. บ่อเกรอะ (อาคาร F จำนวน 2 บ่อ)			
- ปริมาตรกักเก็บทั้งหมด (ลบ.ม./บ่อ)	4.00		
- ปริมาณน้ำเสียเข้ารวม (ลบ.ม./วัน/บ่อ)	7.00		
- ค่า BOD เข้าสู่ระบบฯ (มก./ลิตร)	350	BOD ก่อนบำบัด ≤ 250 มก./ล.[A]	ผ่าน
- ระยะเวลากักเก็บ (ชม.)	13.71	≥ 6 ชม.[B]	-
- BOD Removal (%)	30	30 - 40%[C]	ผ่าน
- ค่า BOD ออก (มก./ลิตร)	245		

รายละเอียดระบบบำบัดน้ำเสียขั้นต้นของโครงการ		เกณฑ์/ ค่าที่ยอมรับ	ผลการ ประเมิน
3. บ่อเกรอะ (อาคาร G จำนวน 2 บ่อ)			
- ปริมาตรกักเก็บทั้งหมด (ลบ.ม./บ่อ)	10.00		
- ปริมาณน้ำเสียเข้ารวม (ลบ.ม./วัน/บ่อ)	20.00		
- ค่า BOD เข้าสู่ระบบฯ (มก./ลิตร)	350	BOD ก่อนบำบัด ≤ 250 มก./ล.[A]	ผ่าน
- ระยะเวลากักเก็บ (ชม.)	15.00	≥ 6 ชม.[B]	-
- BOD Removal (%)	30	30 - 40%[C]	ผ่าน
- ค่า BOD ออก (มก./ลิตร)	245		
4. ถังดักไขมัน (ร้านอาหารและอาคารห้องครัว)			
- ปริมาตรกักเก็บทั้งหมด (ลบ.ม.)	3.00		
- ปริมาณน้ำเสียเข้ารวม (ลบ.ม./วัน)	6.00		
- ค่า BOD เข้าสู่ระบบฯ (มก./ลิตร)	1,200	BOD ก่อนบำบัด ≤ 250 มก./ล.[A]	ผ่าน
- ระยะเวลากักเก็บ (ชม.)	8	≥ 6 ชม.[B]	-
- BOD Removal (%)	30	30 - 40%[C]	ผ่าน
- ค่า BOD ออก (มก./ลิตร)	840		

ที่มา : [A] สำนักงานนโยบายและแผนทรัพยากรธรรมชาติและสิ่งแวดล้อม, 2541
[B] เสนีย์ กาญจนวงศ์, 2540
[C] เกรียงศักดิ์ อุดมสินโรจน์, 2547

ตารางที่ 2.8.2-6 รายละเอียดประสิทธิภาพในการบำบัดน้ำเสียของระบบบำบัดน้ำเสียรวม (ระบบเติมอากาศ) ของโครงการ

รายละเอียดระบบบำบัดน้ำเสียรวมของโครงการ (Activated Sludge)			เกณฑ์/ค่าที่ยอมรับ	ผลการประเมิน
ถังบำบัดน้ำเสียรวม	ชุดที่ 1	ชุดที่ 2		
1. ถังปรับสภาพน้ำเสีย (Equalizing Tank)				
- ปริมาตรกักเก็บ (ลบ.ม.)	25.62			
- ปริมาณน้ำเสียเข้า (ลบ.ม./วัน) (รองรับน้ำเสียจากถังเกรอะ + น้ำเสียจากอาคารพักมูลฝอยรวม + น้ำเสียจากถังดักไขมัน)	153.70			
- ระยะเวลากักเก็บ (ชม.)	4.00			ผ่าน
- ค่า BODmix เข้าสู่ระบบบำบัด ฯ (มก./ลิตร)	281.93			
2. ถังเติมอากาศ (Activated Sludge) น้ำเสียจากถังปรับสภาพน้ำเสียถูกแบ่งเข้าถังเติมอากาศ 2 ชุด				
- ปริมาตรกักเก็บ (ลบ.ม./ถัง)	44.32	44.32		
- ปริมาณน้ำเสียเข้า (ลบ.ม./วัน./ถัง)	80	80		
- ค่า BOD น้ำเสียเข้า (มก./ลิตร./ถัง)	281.93	281.93		
- ค่า MLSS (มก./ลิตร)	1,750	1,750	2,000-4,000 (A)	
- ค่า F/M Ratio ($วัน^{-1}$)	0.29	0.29	0.1 - 0.3 (A)	ผ่าน
- ความต้องการเติมอากาศ ($kg.O_2$/ชม.)	47.54	47.54		
- อัตราการเติมอากาศ ($kg.O_2$/ชม.) (จำนวน 2 ชุด)	25.00	25.00		เพียงพอ
- ระยะเวลาเติมอากาศ (ชม.)	13.30	13.30	6-24 ชม.(A)	ผ่าน
- BOD Removal (%)	93	93	80 - 95(B)	ผ่าน
- ค่า BOD ออก (มก./ลิตร)	20	20	≯ 30	ผ่าน
3. ถังตกตะกอน				
- ปริมาตรกักเก็บ (ลบ.ม./ถัง)	10.44	10.44		
- ปริมาณน้ำเสียเข้า (ลบ.ม./วัน./ถัง)	80	80		
- Surface Area (ตร.ม.)	5.38	5.38		
- ระยะเวลาตกตะกอน (ชม.) (คิดจาก Q+Qr)	2.44	2.44	≯2 ชม.(A)	ผ่าน
- Overflow Rate (ลบ.ม./ตร.ม./วัน)	19.07	19.07	15-32(C)	ผ่าน
4. ถังเก็บกากตะกอน (มี 1 ถัง สำหรับระบบบำบัดน้ำเสียรวมทั้ง 2 ชุด)				
- ปริมาตรกักเก็บ (ลบ.ม./ถัง)	9.82	9.82		
- ปริมาณตะกอน (ลบ.ม./วัน/ถัง)	0.31	0.31		

รายละเอียดระบบบำบัดน้ำเสียรวมของโครงการ (Activated Sludge)			เกณฑ์/ ค่าที่ยอมรับ	ผลการ ประเมิน
ถังบำบัดน้ำเสียรวม	**ชุดที่ 1**	**ชุดที่ 2**		
- ระยะเวลากักเก็บ (วัน)	31	31		
- ปริมาณตะกอนที่สูบออก (ลบ.ม./ครั้ง)	9.30	9.30		
5. ถังคลอรีน (ระบบฆ่าเชื้อโรคในน้ำทิ้ง)				
- ปริมาตรกักเก็บน้ำ (ลบ.ม.)	10			
- ความเข้มข้นคลอรีน (มก./ล.)	8		6 (D)	
- เครื่องจ่ายสารละลายคลอรีน (ล./ชม.)	1.0			
- ระยะเวลาสัมผัสคลอรีน (นาที)	30		15-30 (D)	
- คลอรีนตกค้าง (มก./ล.)	0.5 – 1.0		0.5 – 1.0	

ที่มา : (A) สำนักงานนโยบายและแผนทรัพยากรธรรมชาติและสิ่งแวดล้อม, 2541
(B) Metcalf & Eddy, 1991
(C) เกรียงศักดิ์ อุดมสินโรจน์, 2547
(D) สมาคมวิศวกรสิ่งแวดล้อมแห่งประเทศไทย, 2541

2.5) การกำจัดกากตะกอนและไขมัน

(1) การกำจัดกากตะกอน : ปริมาณตะกอนที่เกิดขึ้น จะมี 2 ส่วน คือ ส่วนแรกจะเกิดขึ้นในบ่อเกรอะของทุกอาคาร ซึ่งเป็นการตกตะกอนขั้นต้น และส่วนที่ 2 จะเกิดขึ้นในถังตกตะกอน โดยโครงการได้ออกแบบให้ตะกอนส่วนเกินในถังตกตะกอนของระบบบำบัดน้ำเสียถูกสูบเข้าไปเก็บไว้ในถังกักเก็บตะกอนส่วนเกินของระบบบำบัดน้ำเสียรวม ซึ่งมีปริมาณตะกอนที่ต้องสูบออกจากระบบบำบัดน้ำเสียไปกำจัด โดยมีรายละเอียดดังนี้ (รายการคำนวณระบบบำบัดน้ำเสียของโครงการ แสดงใน**ภาคผนวก ง.** และรายการคำนวณประกอบรายงาน โดยบริษัทที่ปรึกษาฯ แสดงใน**ภาคผนวก ค.)**

- บ่อเกรอะ : เกิดขึ้นในบ่อเกรอะแต่ละอาคาร ซึ่งเป็นส่วนตกตะกอนขั้นต้น โดยมีปริมาณตะกอนที่ต้องสูบออกไปกำจัด ดังรายละเอียดใน**ตารางที่ 2.8.2-7** กำหนดให้สูบตะกอนออกเพื่อนำไปกำจัดทุกๆ 2 เดือน/ครั้ง โดยจะประสานให้บริษัทเอกชนเข้ามาเพื่อดำเนินการ

- ถังเก็บกากตะกอนส่วนเกิน : ปริมาณตะกอนส่วนเกินที่ถูกสูบเข้าไปเก็บในถังกักเก็บตะกอนส่วนเกินของระบบบำบัดน้ำเสียรวม เพื่อสูบกากตะกอน นำไปกำจัดกำจัดทุก 1 เดือน/ครั้ง โดยจะประสานกับบริษัทเอกชนที่มีใบอนุญาตเพื่อดำเนินการ

(2) การกำจัดน้ำมันและไขมัน : ปริมาตรของน้ำมันและไขมันที่เกิดขึ้นจะเกิดจากถังดักไขมันบริเวณอาคารห้องครัวและร้านอาหาร พบว่า มีปริมาณน้ำมันและไขมันที่เกิดจากถังดักไขมันเท่ากันทั้ง 2 บริเวณคือประมาณ 0.33 ลิตร/วัน

- ปริมาณน้ำเสียที่เข้าถังดักไขมัน = 3.0 ลูกบาศก์เมตร/วัน
- ประสิทธิภาพการกำจัดไขมัน = 20%

- น้ำมันในน้ำเสียจากการประกอบอาหารบ้านเรือน
  = 500 มิลลิกรัม/ลิตร
  (กรมควบคุมมลพิษ, 2551)
- ปริมาณน้ำมันและไขมันที่ถูกกำจัด = (3.0x500x1,000)x0.20 มก./วัน
  = 300,000 มิลลิกรัม/วัน
  = 0.3 กิโลกรัม/วัน
- ความหนาแน่นของน้ำมัน = 0.90 กิโลกรัม/ลิตร
- ปริมาตรของน้ำมันและไขมันที่เกิดขึ้น = 0.33 ลิตร/วัน

ทั้งนี้ กำหนดให้โครงการกำจัดกากไขมันออกจากถังดักไขมันทุกวัน โดยการตักกากไขมันที่เกิดขึ้นใส่ในกระถางดินเผาภายในรองด้วยกระดาษทิชชู เพื่อซับน้ำก่อนนำไปผึ่งให้แห้งในบริเวณที่มิดชิด จากนั้นนำกากไขมันที่แห้งสนิทแล้วใส่ถุงดำ แล้วมัดปากถุงให้สนิทก่อนทิ้งในส่วนพักมูลฝอยแห้งทั่วไปของห้องพักมูลฝอยรวม

ตารางที่ 2.8.2-7 ปริมาณตะกอนที่เกิดขึ้นจากบ่อเกรอะ (แยกกากตะกอนขั้นต้น) ของแต่ละอาคารของโครงการและระยะเวลาสูบตะกอนออกไปกำจัด

อาคาร	บ่อเกรอะ	ปริมาณตะกอนบ่อเกรอะ	
		ระยะเวลาในการสูบตะกอนไปกำจัด	ปริมาณตะกอนที่สูบออก (ประมาณ 1 ใน 3 ของปริมาตรถัง) (ลบ.ม./ครั้ง/ถัง)
1. อาคาร A1, A2, A3, B, C, D, E, ร้านอาหาร และอาคารห้องอาหาร	บ่อเกรอะ A1, A2, A3, B, C, D, E, ร้านอาหาร และอาคารห้องอาหาร (จำนวน 1 ถัง/อาคาร)	2 เดือน/ครั้ง	(1.5/3) = 0.50
2. อาคาร F	บ่อเกรอะ F (มีจำนวน 2 ถัง)	2 เดือน/ครั้ง	(3.5/3) = 1.17
3. อาคาร G	บ่อเกรอะ G (มีจำนวน 2 ถัง)	2 เดือน/ครั้ง	(10.0/3) = 3.33

3) การกำจัดก๊าซมีเทน

โครงการเลือกใช้วิธีบำบัดก๊าซมีเทน โดยการใช้แบคทีเรียที่มีอยู่ในดินธรรมชาติ โดยการเปลี่ยนก๊าซมีเทนผ่านกระบวนการเมตาบอรึซึมเป็นก๊าซคาร์บอนไดออกไซด์ โดยใช้บ่อดิน (บ่อปุ๋ยหมักพร้อมใช้งาน) เพื่อกำจัดก๊าซมีเทน ซึ่งจากรายการคำนวณการออกแบบระบบบำบัดน้ำเสียของโครงการ (แสดงใน**ภาคผนวก ง.**) จากอัตราการบำบัดมีเทนของบ่อปุ๋ยหมักพร้อมใช้งาน 2400 ลิตร/ตารางเมตร/วัน (J. Nikiema, R. Brzeinki, M. Heitz, 1995) พบว่า จะมีปริมาณก๊าซมีเทนเกิดขึ้นจากบ่อเกรอะ ทั้งนี้ โครงการเลือกใช้บ่อดินกำจัดก๊าซมีเทนที่มีขนาดเพียงพอ ดังรายละเอียดใน**ตารางที่ 2.8.2-8**

ตารางที่ 2.8.2-8 ปริมาณก๊าซมีเทนที่เกิดขึ้นและขนาดบ่อดินกำจัดก๊าซมีเทนของโครงการ

ถังเกรอะ	จำนวน (บ่อ)	ปริมาณก๊าซมีเทนที่เกิดขึ้น (ลบ.ม./วัน)	ความต้องการพื้นที่บ่อกำจัด	เลือกใช้ขนาดบ่อดิน (กว้างxยาวxลึก ; ม.)	พื้นที่หน้าตัดของบ่อดิน (ตร.ม.)	สรุป/หมายเหตุ
1. อาคาร A1	1	0.16 ลบ.ม./วัน	0.07	0.50 x 0.50 x 1.00	0.50x0.50 = 0.25	เพียงพอ
2 อาคาร A2 (จำนวน 8 อาคาร)	8 (1 บ่อ/อาคาร)	0.16 ลบ.ม./วัน/บ่อ	0.07	0.50 x 0.50 x 1.00	0.50x0.50 = 0.25	เพียงพอ
3. อาคาร A3 (จำนวน 2 อาคาร)	2 (1 บ่อ/อาคาร)	0.16 ลบ.ม./วัน/บ่อ	0.07	0.50 x 0.50 x 1.00	0.50x0.50 = 0.25	เพียงพอ
4. อาคาร B (จำนวน 8 อาคาร)	8 (1 บ่อ/อาคาร)	0.16 ลบ.ม./วัน/บ่อ	0.07	0.50 x 0.50 x 1.00	0.50x0.50 = 0.25	เพียงพอ
5. อาคาร C	1	0.16 ลบ.ม./วัน	0.07	0.50 x 0.50 x 1.00	0.50x0.50 = 0.25	เพียงพอ
6. อาคาร D	1	0.16 ลบ.ม./วัน	0.07	0.50 x 0.50 x 1.00	0.50x0.50 = 0.25	เพียงพอ
7. อาคาร E (จำนวน 10 อาคาร)	10 (1 บ่อ/อาคาร)	0.16 ลบ.ม./วัน/บ่อ	0.07	0.50 x 0.50 x 1.00	0.50x0.50 = 0.25	เพียงพอ
8. อาคาร F	1	0.37 ลบ.ม./วัน	0.16	0.50 x 0.50 x 1.00	0.50x0.50 = 0.25	เพียงพอ
9. อาคาร G	1	1.01 ลบ.ม./วัน	0.44	0.75 x 0.75 x 1.00	0.75x0.75 = 0.56	เพียงพอ

4) การกำจัดแอโรซอล (Aerosol)

โครงการเลือกใช้วิธีกำจัดแอโรซอลจากถังเติมอากาศของระบบบำบัดน้ำเสีย โดยการใช้แบคทีเรียที่มีอยู่ในดินธรรมชาติ โดยการเปลี่ยนก๊าซมีเทนผ่านกระบวนการเมตาบอริซึมเป็นก๊าซคาร์บอนไดออกไซด์ โดยใช้บ่อดิน (บ่อปุ๋ยหมักพร้อมใช้งาน)

จากรายการคำนวณการออกแบบระบบกำจัดแอโรซอลของโครงการ (แสดงใน **ภาคผนวก ง.**) พบว่า มีปริมาณแอโรซอลในส่วนของถังเติมอากาศแต่ละถังจากระบบบำบัดน้ำเสียประมาณ 179.60 ลูกบาศก์เมตร/วัน โครงการเลือกใช้บ่อดินกำจัดแอโรซอล ขนาด (ก.xย.xล.) เท่ากับ 0.75x0.75x1.00 เมตร จำนวน 1 บ่อ และออกแบบให้มีความเร็วของอากาศผ่านบ่อดิน 0.037 เมตร/วินาที/ตารางเมตร ซึ่งไม่เกิน 0.0047 เมตร/วินาที/ตารางเมตร (Hecht, D.Brebberman, P.Bremer, W.-D Deckwer)

5) จุดตรวจคุณภาพน้ำเสียและคุณภาพน้ำทิ้ง

โครงการจัดให้มีระบบบำบัดน้ำเสียเป็นระบบเติมอากาศแบบตะกอนเร่ง (Activated Sludge) ที่สามารถบำบัดน้ำเสียให้มีประสิทธิภาพเป็นไปตามเกณฑ์มาตรฐานคุณภาพน้ำทิ้งจากอาคารประเภท ข. ตามประกาศกระทรวงทรัพยากรธรรมชาติและสิ่งแวดล้อม เรื่อง กำหนดมาตรฐานควบคุมการระบายน้ำทิ้งจากอาคารบางประเภทและบางขนาด พ.ศ. 2567 และจะมีการตรวจวัดคุณภาพน้ำทิ้งอย่างสม่ำเสมอทุก ๆ 1 เดือน เพื่อเป็นการติดตามตรวจสอบคุณภาพน้ำทิ้งและประสิทธิภาพการบำบัดของระบบบำบัดน้ำเสียของโครงการ

5.1) จุดติดตามตรวจสอบคุณภาพน้ำเสียก่อนเข้าระบบบำบัดน้ำเสีย

- โครงการได้กำหนดให้ใช้บ่อปรับสภาพน้ำเสีย (Equalizing Tank) เป็นจุดติดตามตรวจสอบคุณภาพน้ำเสียก่อนเข้าระบบบำบัดน้ำเสียรวม จำนวน 1 จุด

5.2) จุดติดตามตรวจสอบคุณภาพน้ำทิ้ง

- กำหนดให้ใช้บ่อตรวจน้ำทิ้งหลังบำบัด เป็นจุดติดตามตรวจสอบคุณภาพน้ำทิ้งที่ผ่านการบำบัดแล้วจากระบบบำบัดน้ำเสียรวม จำนวน 1 จุด
- กำหนดให้ใช้บ่อตรวจสภาพน้ำ (บ่อสุดท้ายของระบบท่อระบายน้ำ) เป็นจุดติดตามตรวจสอบคุณภาพน้ำทิ้งก่อนระบายสู่ท่อระบายน้ำสาธารณะด้านหน้าโครงการ จำนวน 1 จุด

- สำหรับผังบริเวณแสดงจุดตรวจคุณภาพน้ำทิ้ง ดังแสดงใน**รูปที่ 2.8.2-3**
- แบบขยายบ่อตรวจสภาพน้ำทิ้งเชื่อมต่อกับท่อระบายน้ำสาธารณะ ดังแสดงใน**รูปที่ 2.8.2-10**

- **การจัดเก็บสถิติข้อมูลและรายงานผลการตรวจวัดคุณภาพน้ำทิ้งที่ผ่านการบำบัดน้ำเสียให้เป็นไปตามกฎกระทรวง เรื่องกำหนดหลักเกณฑ์ วิธีการ และแบบการเก็บสถิติและข้อมูลการจัดทำบันทึกรายละเอียด และรายงานสรุปผลการทำงานของระบบบำบัดน้ำเสีย พ.ศ. 2555**

ที่ผ่านมาโครงการเปิดดำเนินการเป็นโรงแรมที่มีจำนวนห้องพัก 63 ห้อง จัดเป็นอาคารประเภท ข. ตามประกาศกระทรวงทรัพยากรธรรมชาติและสิ่งแวดล้อมเรื่อง กำหนดมาตรฐานควบคุมการระบายน้ำทิ้งจากอาคารบางประเภทและบางขนาด พ.ศ. 2548

ทั้งนี้เมื่อเปิดดำเนินการ โครงการจะมีจำนวนห้องพัก 96 ห้อง ซึ่งจัดเป็นแหล่งกำเนิดมลพิษประเภทอาคารประเภท ข. ตามประกาศกระทรวงทรัพยากรธรรมชาติและสิ่งแวดล้อมเรื่อง กำหนดมาตรฐานควบคุมการระบายน้ำทิ้ง จากอาคารบางประเภทและบางขนาด พ.ศ. 2567 ที่เข้าข่ายต้องดำเนินการตามกฎกระทรวงเรื่องกำหนดหลักเกณฑ์ วิธีการ และแบบการเก็บสถิติและข้อมูลการจัดทำบันทึกรายละเอียด และรายงานสรุปผลการทำงานของระบบบำบัดน้ำเสีย พ.ศ. 2555 ซึ่งออกตามความในมาตรา 80 แห่งพระราชบัญญัติส่งเสริมและรักษาคุณภาพสิ่งแวดล้อมแห่งชาติพ.ศ. 2535 โดยเจ้าของหรือผู้ครอบครองแหล่งกำเนิดมลพิษมีหน้าที่จัดทำแบบบันทึกรายละเอียดของสถิติและข้อมูลซึ่งแสดงผลการทำงานของระบบบำบัดน้ำเสียของแหล่งกำเนิดมลพิษทุกวัน (แบบ ทส. 1) โดยให้เก็บไว้ ณ สถานที่ตั้งแหล่งกำเนิดมลพิษนั้นเป็นระยะเวลา 2 ปี นับแต่วันที่มีการเก็บสถิติและข้อมูลนั้น และจัดทำแบบรายงานสรุปผลการทำงานของระบบบำบัดน้ำเสีย (แบบ ทส. 2) ทุกเดือนส่งเจ้าพนักงานท้องถิ่นภายในวันที่ 15 ของเดือนถัดไป

ดังนั้นโครงการมีมาตรการติดตามตรวจสอบคุณภาพน้ำทิ้งตามกฎกระทรวงดังกล่าว ซึ่งมีรายละเอียดดังนี้

(1) จัดให้มีการรายงานผลการทำงานระบบบำบัดน้ำเสียรวมแต่ละจุดทุกวัน ตามแบบ ทส. 1 ตลอดระยะเวลาเปิดดำเนินการ

(2) จัดให้มีการรายงานสรุปผลการทำงานของระบบบำบัดน้ำเสียรวมแต่ละชุดตามแบบ ทส. 2 ทุกเดือน ส่งเจ้าพนักงานท้องถิ่นภายในวันที่ 15 ของเดือนถัดไป ตลอดระยะเวลาเปิดดำเนินการ

สัญลักษณ์

- ระบบบำบัดน้ำเสียรวม (ชนิดเติมอากาศ)
- บ่อเกรอะประจำอาคาร A1, A2, A3, B, C, D, E, รานอาหาร และอาคารหองอาหาร
- บ่อเกรอะ ประจำอาคาร F
- บ่อเกรอะ ประจำอาคาร G
- บ่อพักน้ำ
- บ่อดักไขมัน
- บ่อดักขยะ
- บ่อสูบน้ำเสีย
- บ่อกำจัดมีเทน
- บ่อกำจัดแอโรซอล
- บ่อตรวจคุณภาพน้ำทิ้งหลังบำบัด
- แนวท่อน้ำเสีย
- แนวท่อระบายน้ำ
- ท่อน้ำทิ้ง
- แนวท่อระบายน้ำฝน/น้ำทิ้งหลังผ่านการบำบัดน้ำเสีย

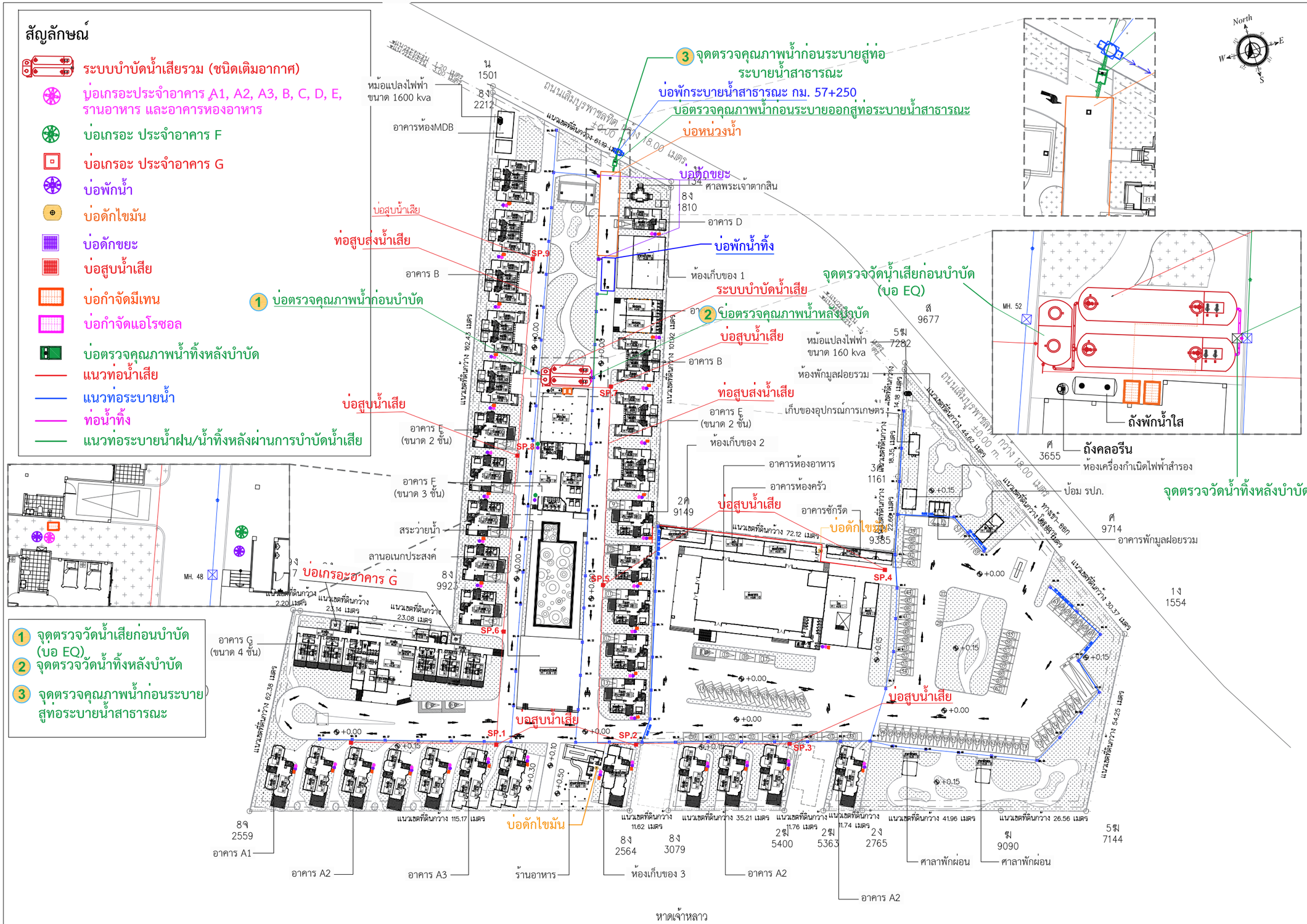

1 จุดตรวจวัดน้ำเสียก่อนบำบัด (บอ EQ)
2 จุดตรวจวัดน้ำทิ้งหลังบำบัด
3 จุดตรวจคุณภาพน้ำก่อนระบายสู่ท่อระบายน้ำสาธารณะ

รูปที่ 2.8.2-3 ผังบริเวณแสดงระบบสุขาภิบาล ตำแหน่งระบบบำบัดน้ำเสียขั้นต้น และระบบบำบัดน้ำเสียรวม ระบบกำจัดก๊าซมีเทน ระบบกำจัดแอโรซอล และจุดตรวจคุณภาพน้ำทิ้ง (ในอนาคต)

B.ARCH THAILAND

Project : โครงการ นิวแทรเวิล บีช รีสอร์ท
Location : 99 ม.6 ต.คลองขุด อ.ท่าใหม่ จ.จันทบุรี
Owner : บริษัท นิวแทรเวลบีช จำกัด
Interior Designer : นักออกแบบตกแต่ง
Landscape ภูมิสถาปนิก
Mechanical Engineer วิศวกรเครื่องกล
KEY PLAN
Drawing Title
Drawing No. /000

หมายเหตุ แบบนี้แสดงอยู่ในแผ่นนี้ ถือเป็นทรัพย์สินของ บจก เอเลเวชั่น ห้ามนำไปใช้ ทำซ้ำ คัดลอก ดัดแปลง แก้ไข โดยมิได้รับอนุญาตเป็นลายลักษณ์อักษร
ALL DESIGN ARE THE PROPERTY OF AND ELEVATION40 CANNOT BE USED WITHOUT THEIR WRITTEN PERMISSION
DO NOT SCALE DRAWINGS ALL MEASUREMENTS MUST BE CHECKED AT THE SITE BY CONTRACTION

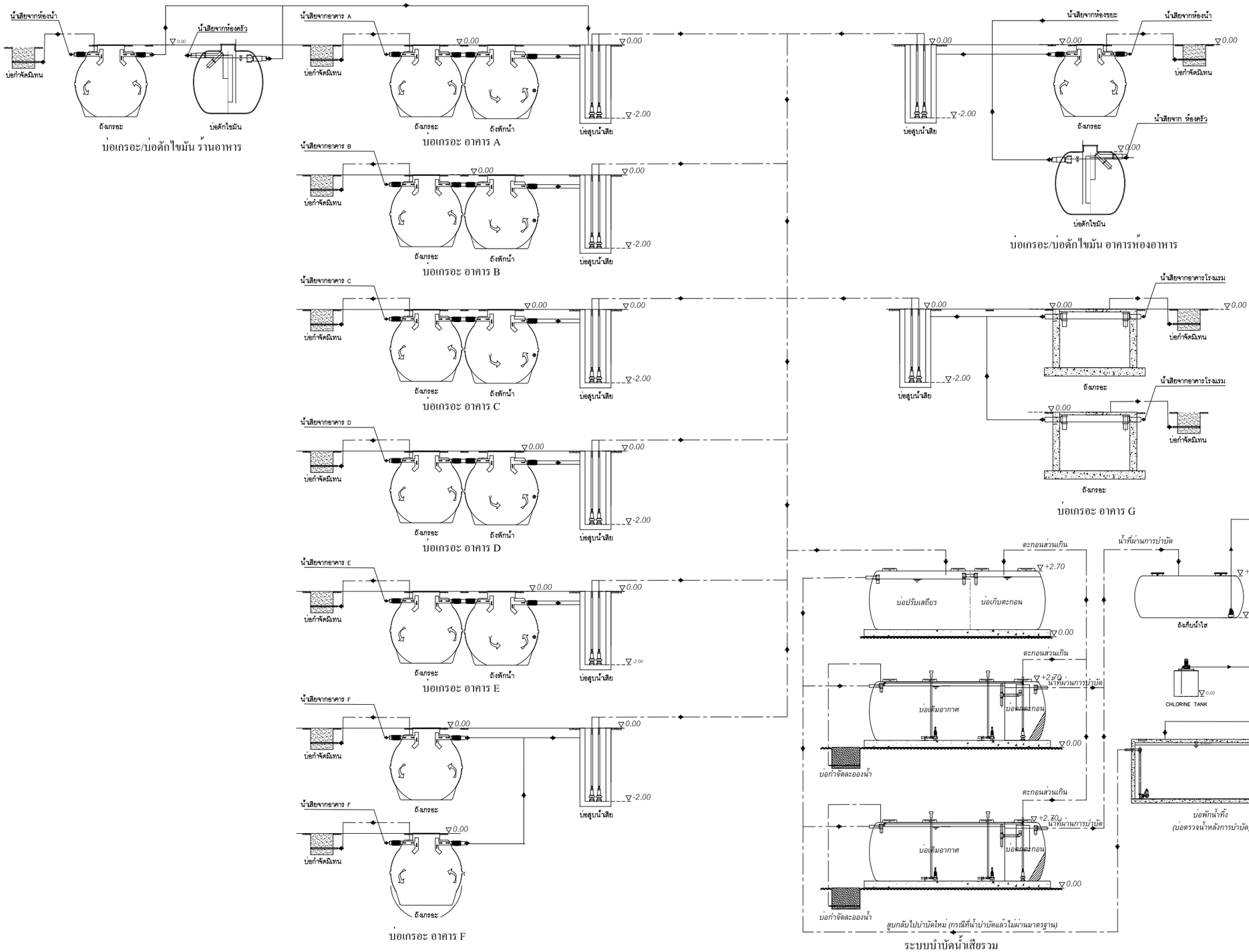

รูปที่ 2.8.2-4 Hydraulic Profile ของระบบบำบัดน้ำเสียโครงการ

B.A.R.C.H THAILAND

Project :
โรงแรม นิวแทรเวลบีช โฮเทล แอนด์ รีสอร์ท

Location :
99 ม.6 ต.คลองสุด อ.ท่าใหม่ จ.จันทบุรี

Owner :
บริษัท นิวแทรเวลบีช จำกัด

[redacted]

Interior Designer :
นักออกแบบตกแต่ง

Landscape
ภูมิสถาปนิก

[redacted]

[redacted]

[redacted]

Mechanical Engineer
วิศวกรเครื่องกล

KEY PLAN

Drawing Title

Drawing No. /000

หมายเหตุ แบบนี้แสดงอยู่ในแผ่นนี้ ถือเป็นทรัพย์สินของ บ จก เอเลเว่ชั่น ห้ามนำไปใช้ ทำซ้ำ ดัดแปลง ลอก ดัดแปลง แก้ไข โดยมิได้รับอนุญาตเป็นลายลักษณ์อักษร

ALL DESIGN ARE THE PROPERTY OF AND ELEVATION40 CANNOT BE USED WITHOUT THEIR WRITTEN PERMISSION
DO NOT SCALE DRAWINGS ALL MEASUREMENTS MUST BE CHECKED
AT THE SITE BY CONTRACTION

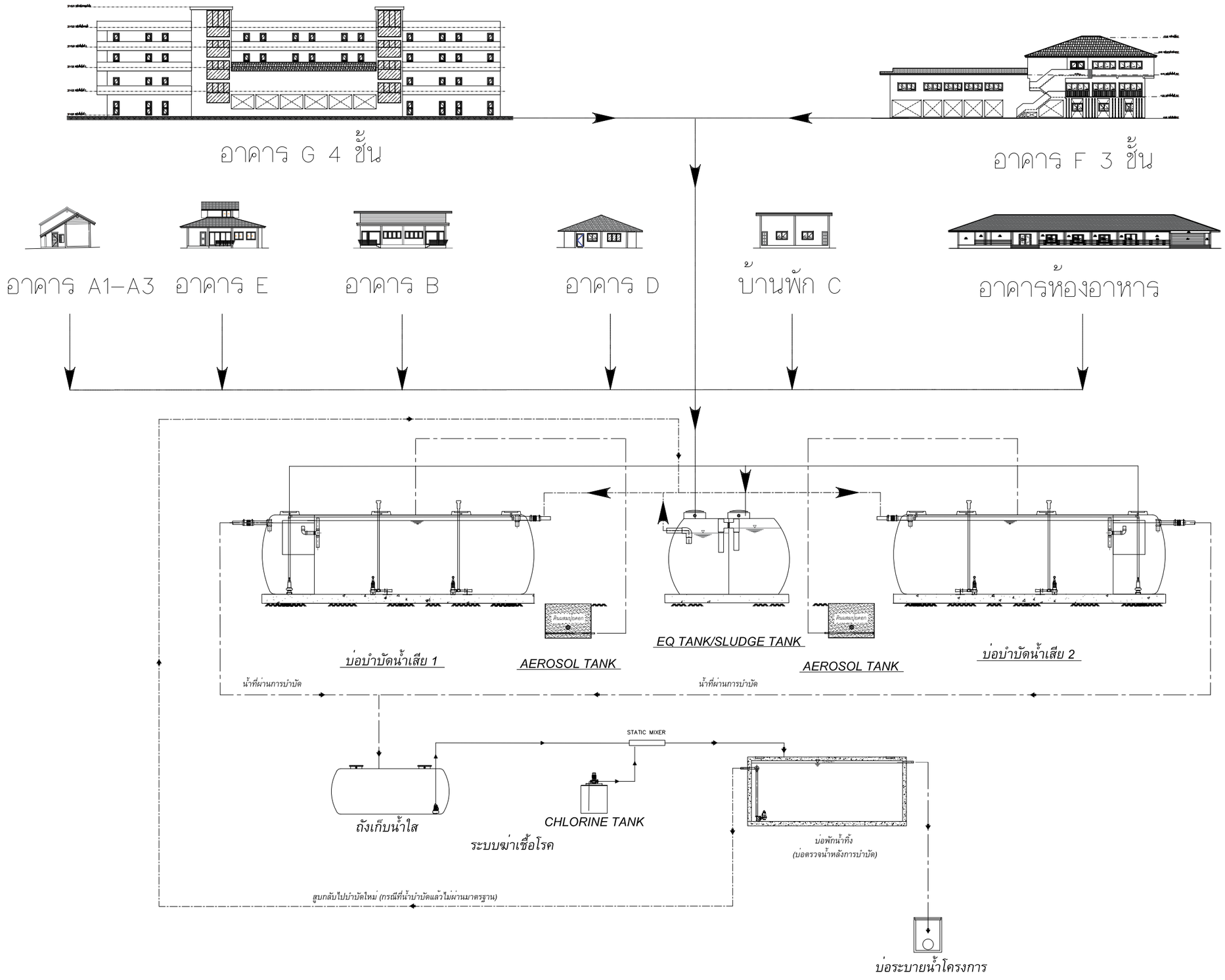

รูปที่ 2.8.2-5 Block Diagram ของระบบบำบัดน้ำเสีย

B.A.R.C.H THAILAND

Project : โรงแรม นิวแทรเวลบีช โฮเทล แอนด์ รีสอร์ท
Location : 99 ม.6 ต.คลองขุด อ.ท่าใหม่ จ.จันทบุรี
Owner : บริษัท นิวแทรเวลบีช จำกัด
[redacted]
Interior Designer : สถาปนิก
Landscape ภูมิสถาปนิก
[redacted]
Mechanical Engineer : วิศวกรเครื่องกล
KEY PLAN
Drawing Title
Drawing No. /000

หมายเหตุ แบบนี้แสดงอยู่ในแผ่นนี้จึงเป็นทรัพย์สินของ บ จก เอเลเว่ชั่น ห้ามนำไปใช้ ทำซ้ำดัดลอก ดัดแปลง แก้ไข โดยมิได้รับอนุญาตเป็นลายลักษณ์อักษร

ALL DESIGN ARE THE PROPERTY OF AND ELEVATION40 CANNOT BE USED WITHOUT THEIR WRITTEN PERMISSION
DO NOT SCALE DRAWINGS ALL MEASUREMENTS MUST BE CHECKED AT THE SITE BY CONTRACTION

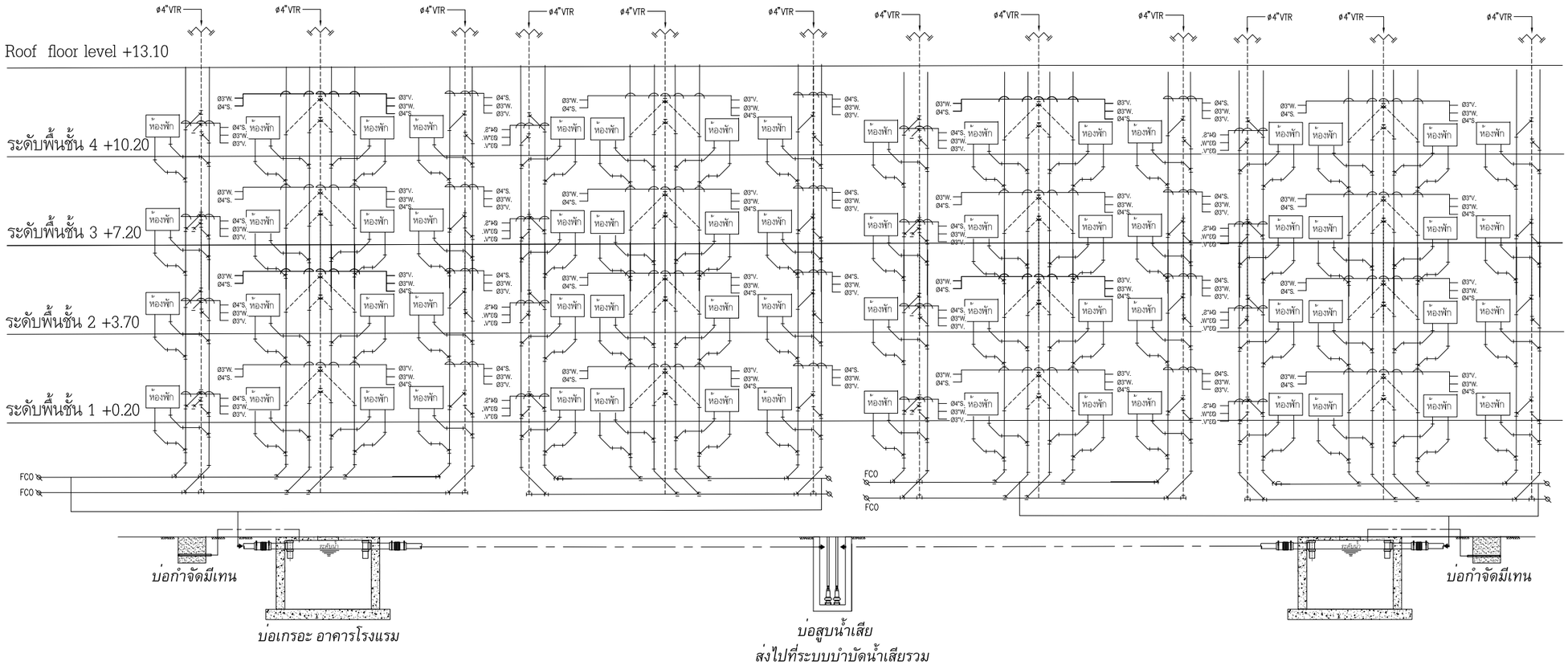

Sewage system diagram อาคาร G

รูปที่ 2.8.2-6 Riser Diagram ระบบระบายน้ำเสียในอาคารโครงการ

B.A.R.C H
THAILAND

Project :
โรงแรม นิวแทรเวลบีช โฮเทล แอนด์ รีสอร์ท
Location :
99 ม.6 ต.คลองขุด อ.ท่าใหม่ จ.จันทบุรี
Owner :
บริษัท นิวแทรเวลบีช จำกัด
[redacted]
Interior Designer :
นักออกแบบตกแต่ง
Landscape
ภูมิสถาปนิก
[redacted]
[redacted]
[redacted]
Mechanical Engineer
วิศวกรเครื่องกล
KEY PLAN
Drawing Title
Drawing No.
/000

หมายเหตุ แบบนี้ที่แสดงอยู่ในแผ่นนี้ ถือเป็นทรัพย์สินของ บจก เอเลเวชั่น ห้ามนำไปใช้ ทำซ้ำคัดลอก ดัดแปลง แก้ไข โดยมิได้รับอนุญาตเป็นลายลักษณ์อักษร
ALL DESIGN ARE THE PROPERTY OF AND ELEVATION40 CANNOT BE USED WITHOUT THEIR WRITTEN PERMISSION
DO NOT SCALE DRAWINGS ALL MEASUREMENTS MUST BE CHECKED AT THE SITE BY CONTRACTION

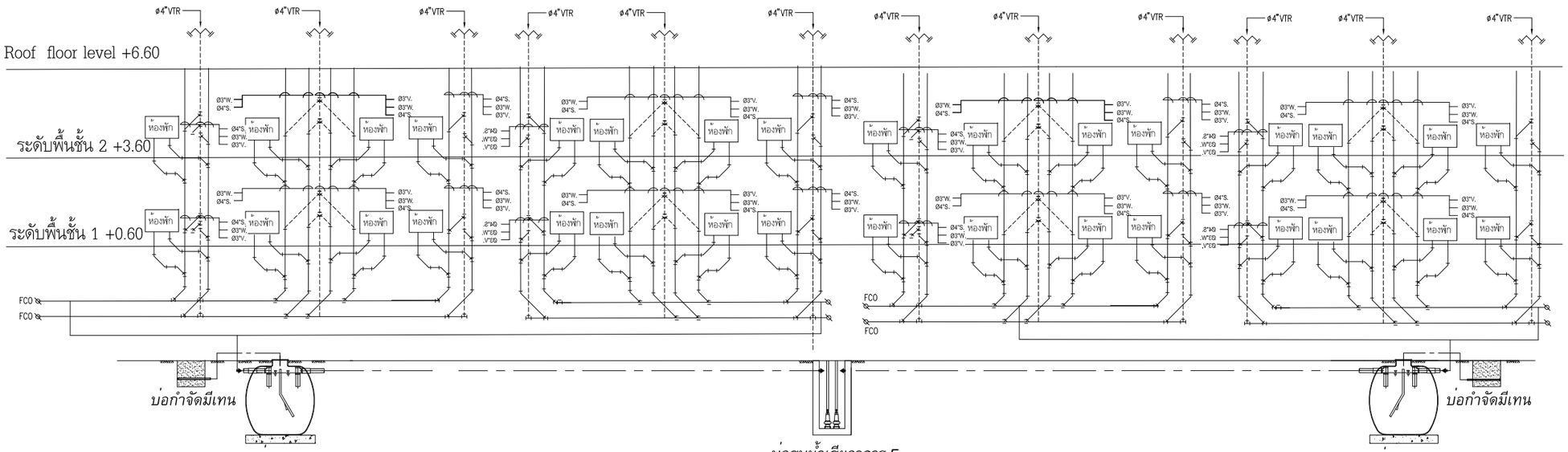

Sewage system diagram อาคาร F

SCALE Ntc.

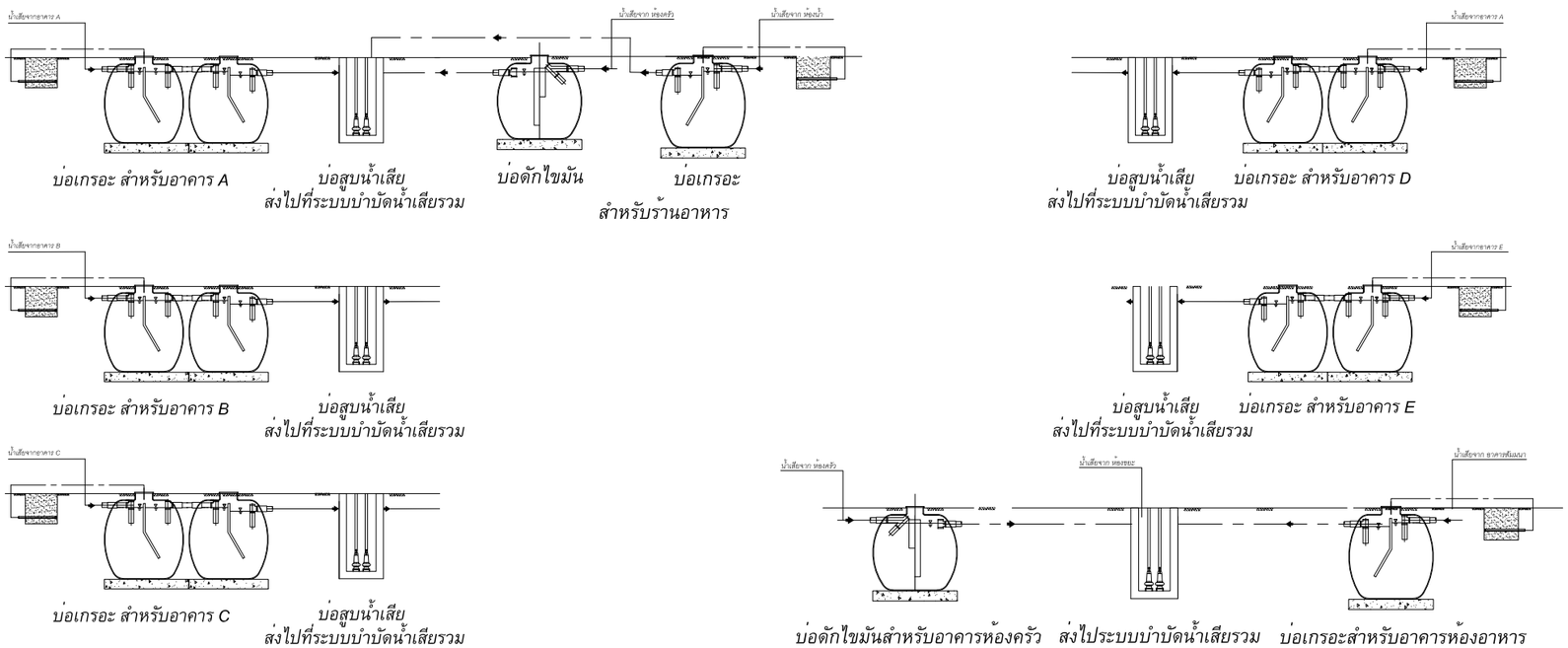

Sewage system diagram อาคาร A, B, C, D, E, F

SCALE Ntc.

รูปที่ 2.8.2-6 (ต่อ) Riser Diagram ระบบระบายน้ำเสียในอาคารโครงการ

B . A R C H
THAILAND

Project : โรงแรม นิวแทรเวลบีช โฮเทล แอนด์ รีสอร์ท
Location : 99 ม.6 ต.คลองสุด อ.ท่าใหม่ จ.จันทบุรี
Owner : บริษัท นิวแทรเวลบีช จำกัด
Interior Designer : นักออกแบบตกแต่ง
Landscape : ภูมิสถาปนิก
Mechanical Engineer : วิศวกรเครื่องกล
KEY PLAN
Drawing Title
Drawing No. /000

หมายเหตุ แบบนี้ที่แสดงอยู่ในแผ่นนี้ ถือเป็นทรัพย์สินของ บจก เอเลเวชั่น ห้ามนำไปใช้ ทำซ้ำ คัดลอก ดัดแปลง แก้ไข โดยมิได้รับอนุญาตเป็นลายลักษณ์อักษร

ALL DESIGN ARE THE PROPERTY OF AND ELEVATION40 CANNOT BE USED WITHOUT THEIR WRITTEN PERMISSION
DO NOT SCALE DRAWINGS ALL MEASUREMENTS MUST BE CHECKED AT THE SITE BY CONTRACTION

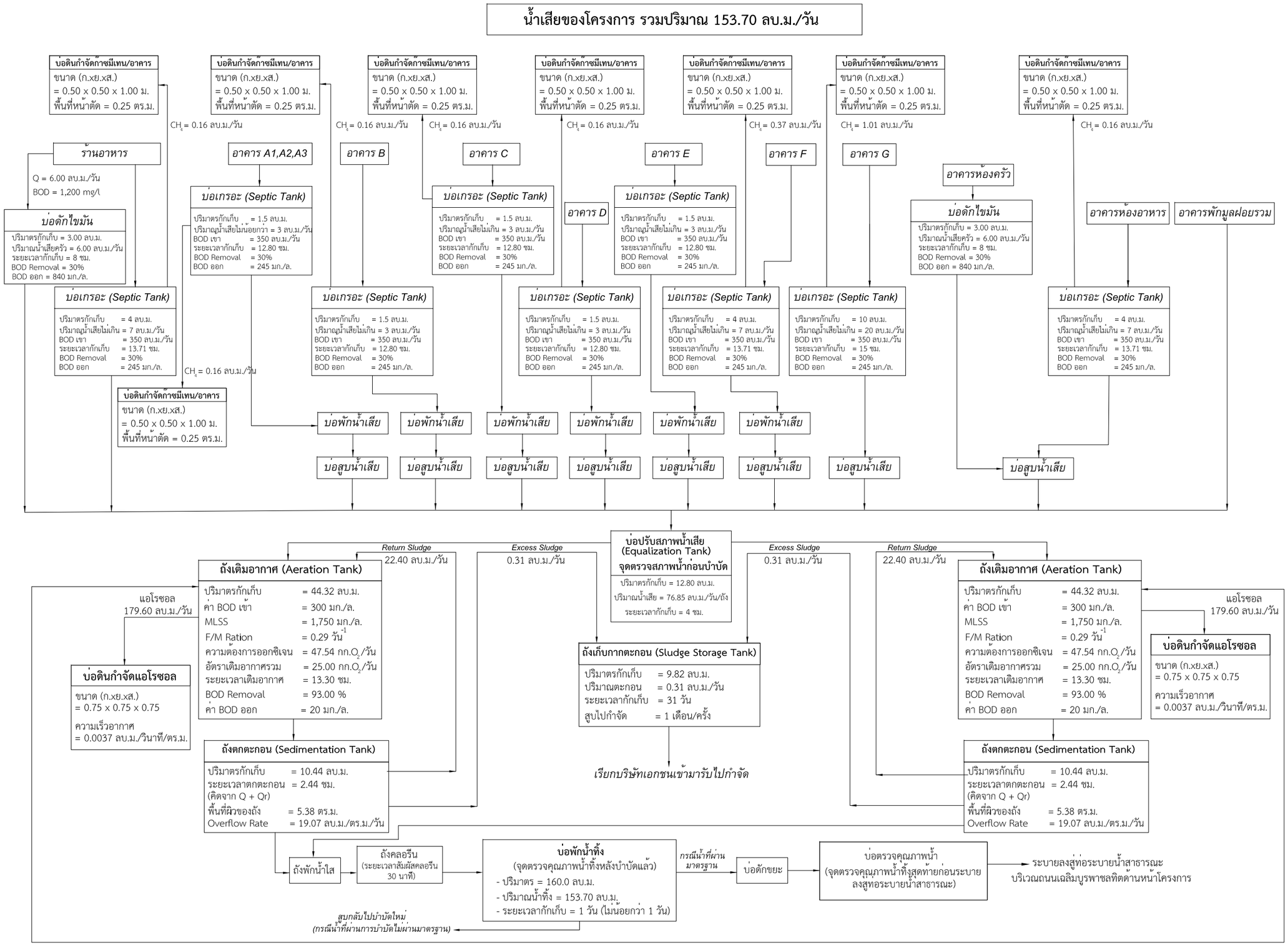

รูปที่ 2.8.2-7 ผังขั้นตอนการบำบัดน้ำเสียของโครงการ

B.ARCH THAILAND

Project : โรงแรม นิวแทรเวลบีช โฮเทล แอนด์ รีสอร์ท
Location : 99 ม.6 ต.คลองสุด อ.ท่าใหม่ จ.จันทบุรี
Owner : บริษัท นิวแทรเวลบีช จำกัด
Interior Designer : สถาปนิก
Landscape ภูมิสถาปนิก
Mechanical Engineer วิศวกรเครื่องกล
KEY PLAN
Drawing Title
Drawing No. /000

หมายเหตุ แบบที่แสดงอยู่ในแผ่นนี้เป็นทรัพย์สินของ บจก เอลเลเวชั่น ห้ามนำไปใช้ ทำซ้ำดัดลอก ดัดแปลง แก้ไข โดยมิได้รับอนุญาตเป็นลายลักษณ์อักษร

ALL DESIGN ARE THE PROPERTY OF AND ELEVATION40 CANNOT BE USED WITHOUT THEIR WRITTEN PERMISSION
DO NOT SCALE DRAWINGS ALL MEASUREMENTS MUST BE CHECKED AT THE SITE BY CONTRACTION

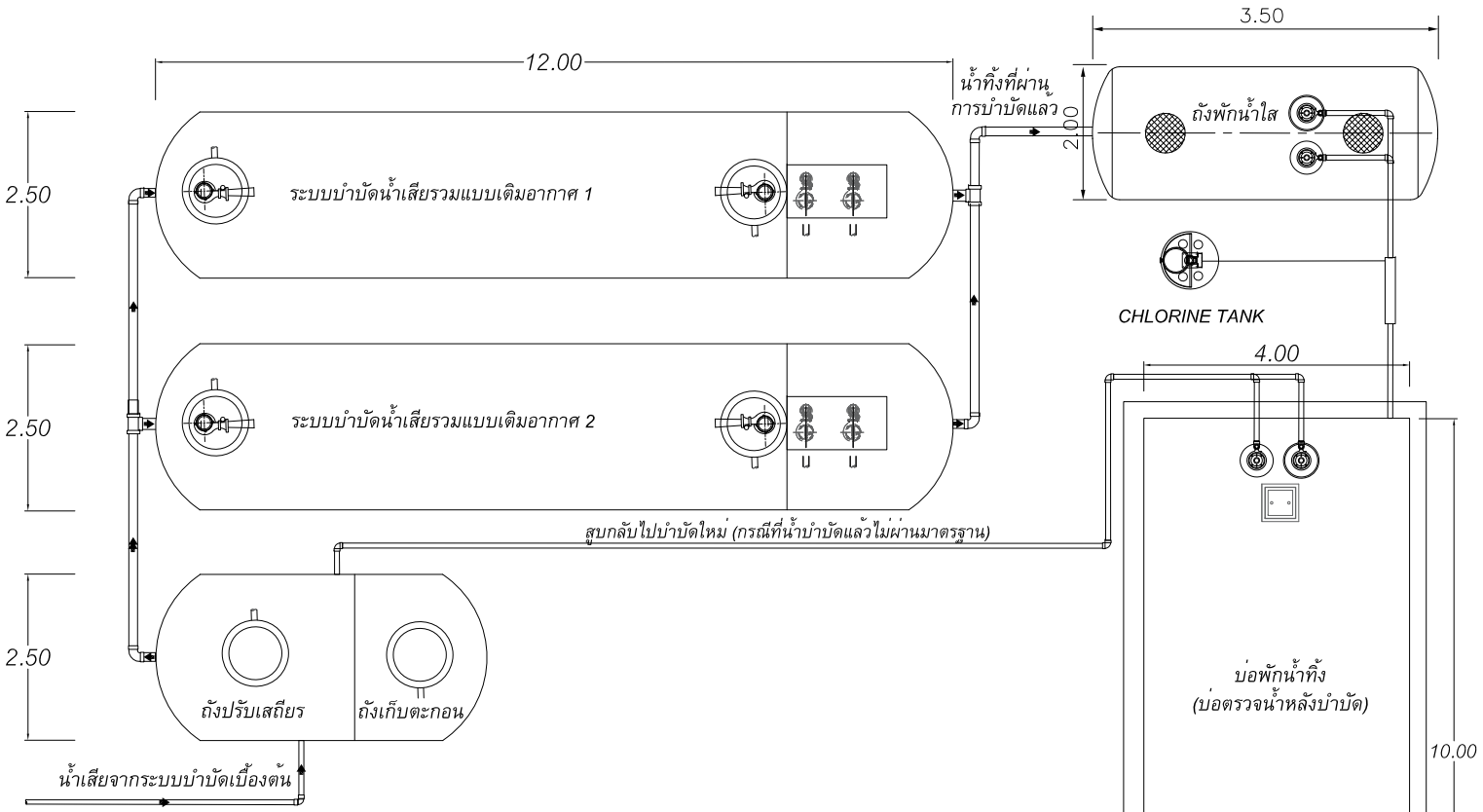

แปลนระบบบำบัดน้ำเสียรวมแบบเติมอากาศ

มาตราส่วน 1 : 50

รูปที่ 2.8.2-8 แบบขยายระบบบำบัดน้ำเสียรวมของโครงการ (ระบบตะกอนเร่ง)

B.A.R.C.H THAILAND

Project : โรงแรม นิวแทรเวลบีช โคเทล แอนด์ รีสอร์ท

Location : 99 ม.6 ตลองชุด อ.เกาะโพธิ์ จ.จันทบุรี

Owner : [redacted]

Interior Designer : [redacted]

Landscape [redacted]

[redacted]

Mechanical Engineer [redacted]

KEY PLAN

Drawing Title

Drawing No. /000

หมายเหตุ แบบนี้ได้แสดงอยู่ในแบบนี้ ถือเป็นกรรมสิทธิ์ของ บ จก เอบาร์ชไทย ห้ามนำไปใช้ ทำซ้ำ คัดลอก ดัดแปลง แก้ไข โดยไม่ได้รับอนุญาตเป็นลายลักษณ์อักษร

ALL DESIGN ARE THE PROPERTY OF AND ELEVATION40 CANNOT BE USED WITHOUT THEIR WRITTEN PERMISSION
DO NOT SCALE DRAWINGS ALL MEASUREMENTS MUST BE CHECKED AT THE SITE BY CONTRACTION

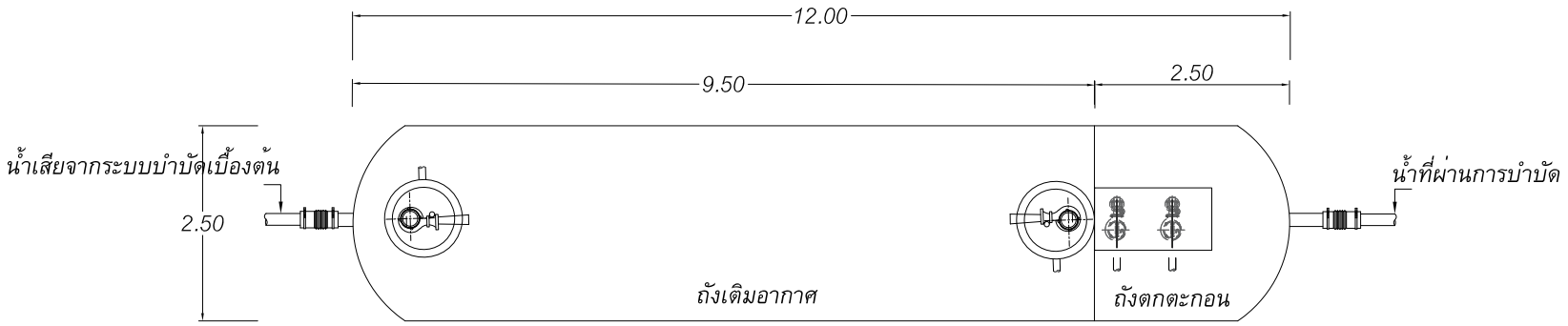

แปลน

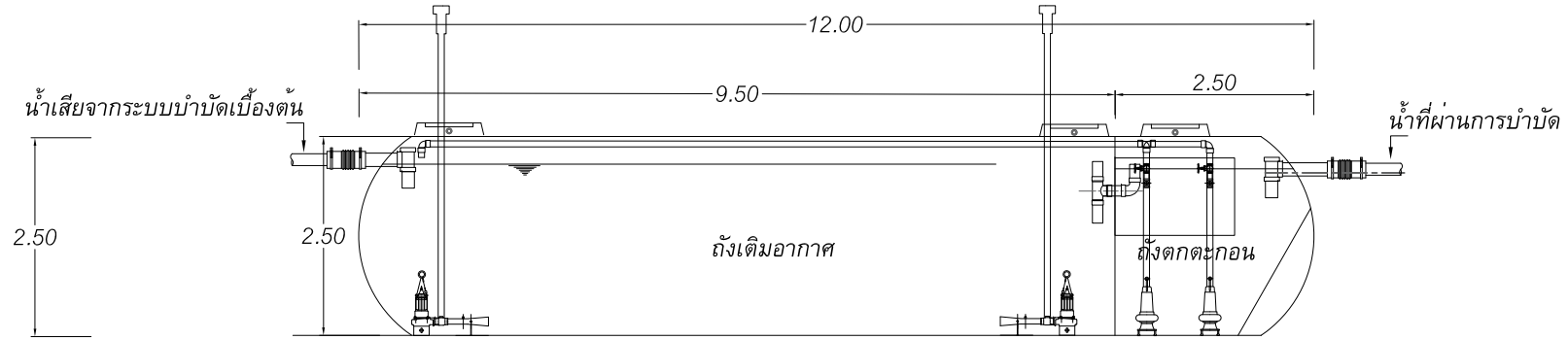

รูปตัด

แบบขยายระบบบำบัดน้ำเสียแบบเติมอากาศ

มาตราส่วน 1 : 50

รูปที่ 2.8.2-8 (ต่อ) แบบขยายระบบบำบัดน้ำเสียรวมของโครงการ (ระบบตะกอนเร่ง)

B.ARCH THAILAND

Project : โรงแรม นิวแทรเวลปีช โอเชน แอนด์ รีสอร์ท
Location : 99 ม.6 ตลองชุด อ.เกาะใหม่ จ.จันทบุรี
Owner : [redacted]
Interior Designer : [redacted]
Landscape [redacted]
[redacted]
Mechagical Engineer [redacted]

KEY PLAN

Drawing Title

Drawing No. /000

หมายเหตุ แบบนี้ได้แสดงอยู่ในแนวนี้ ถือเป็นทรัพย์สินของ ห้าม เอาเปลี่ยน ห้ามนำไปใช้ ทำซ้ำ คัดลอก ดัดแปลง แก้ไข โดยไม่ได้รับอนุญาตเป็นลายลักษณ์อักษร

ALL DESIGN ARE THE PROPERTY OF AND ELEVATION40 CANNOT BE USED WITHOUT THEIR WRITTEN PERMISSION
DO NOT SCALE DRAWINGS ALL MEASUREMENTS MUST BE CHECKED AT THE SITE BY CONTRACTION

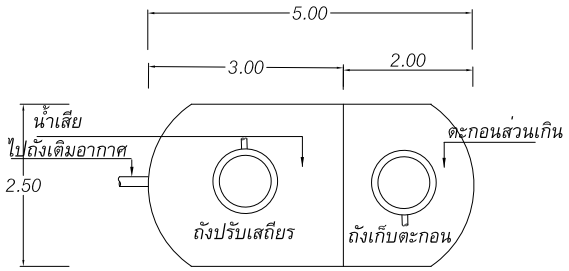

แปลน

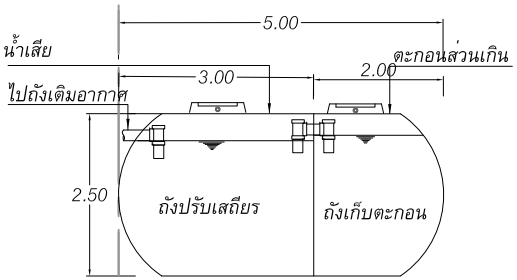

รูปตัด

แบบขยายถังปรับเสถียรและถังเก็บตะกอน

มาตราส่วน 1 : 50

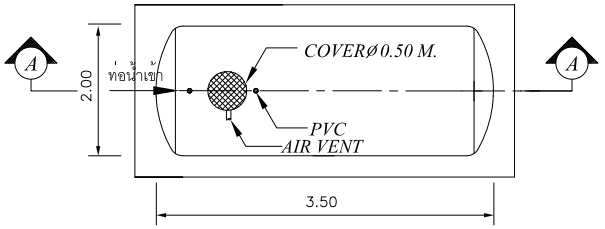

แปลน

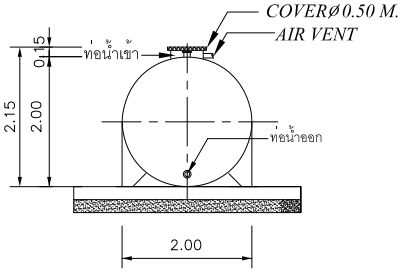

รูปด้าน

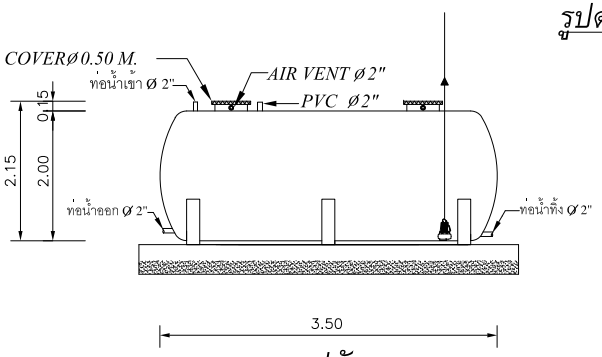

รูปตัด

แบบขยายถังเก็บน้ำใส

มาตราส่วน 1 : 50

รูปที่ 2.8.2-9 แบบขยายถังปรับเสถียร ถังเก็บตะกอน และถังเก็บน้ำใส

B.ARCH THAILAND

Project : โรงแรม นิวแทรเวลปีช โอเทล แอนด์ รีสอร์ท

Location : 99 ม.6 ตลองชุด อ.เกาะโพย จ.จันทบุรี

Owner : [redacted]

Interior Designer : [redacted]

Landscape [redacted]

[redacted]

Mechagical Engineer [redacted]

KEY PLAN

Drawing Title

Drawing No. /000

หมายเหตุ แบบนี้ที่แสดงอยู่ในแบบนี้นี้ถือเป็นทรัพย์สินของ ห จก เอเลเว็ชั่น ห้ามนำไปใช้ ทำซ้ำ คัดลอก ดัดแปลง แก้ไข โดยไม่ได้รับอนุญาตเป็นลายลักษณ์อักษร

ALL DESIGN ARE THE PROPERTY OF AND ELEVATION40 CANNOT BE USED WITHOUT THEIR WRITTEN PERMISSION
DO NOT SCALE DRAWINGS ALL MEASUREMENTS MUST BE CHECKED AT THE SITE BY CONTRACTION

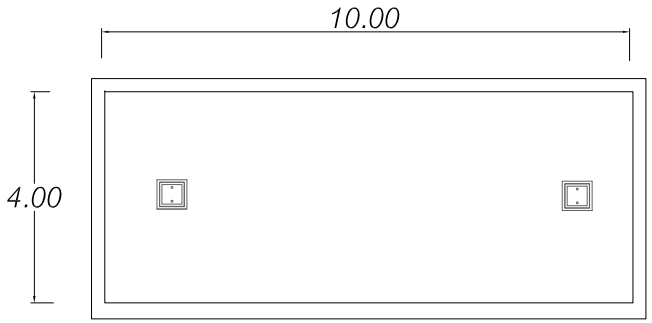

แปลน

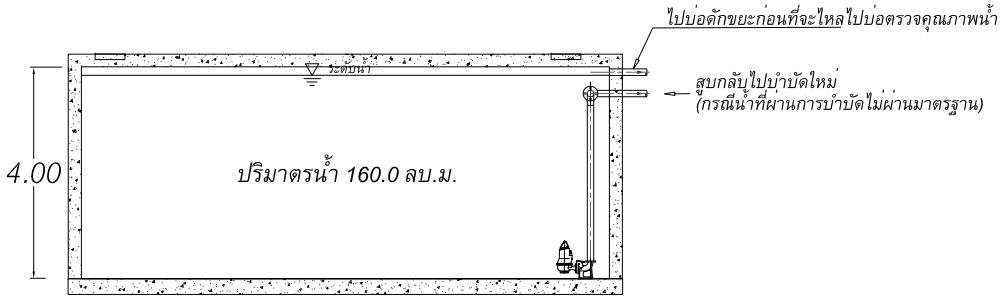

รูปตัด

แบบขยายบ่อพักน้ำทิ้ง

มาตราส่วน 1 : 50

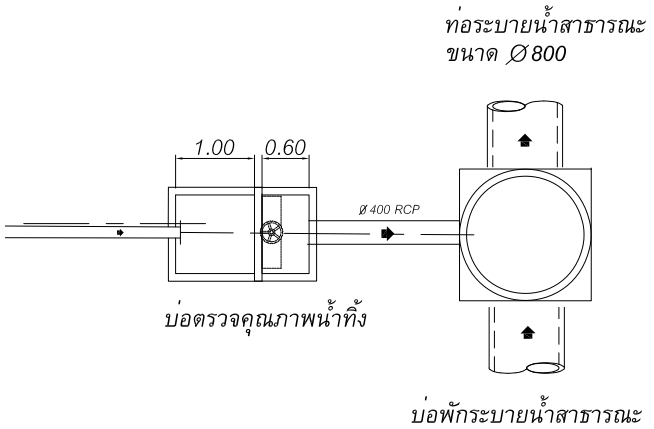

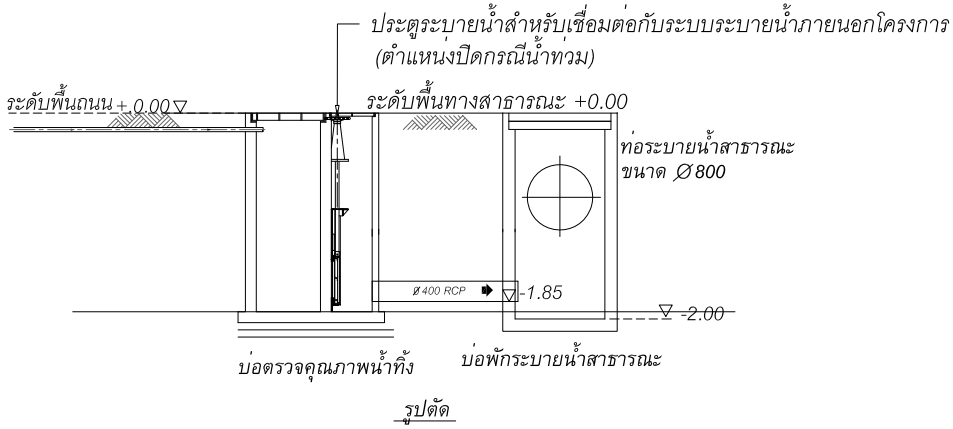

รูปตัด

แบบขยายบ่อตรวจคุณภาพน้ำทิ้งเชื่อมต่อกับท่อระบายน้ำสาธารณะ

มาตราส่วน 1 : 50

B.ARCH THAILAND

Project : โรงแรม นิวแทรเวลบีช โคเทล แอนด์ รีสอร์ท

Location : 99 ม.6 ตลองชุด อ.ท่าใหม่ จ.จันทบุรี

Owner :

[redacted]

Interior Designer : ตกแต่งภายใน

Landscape ภูมิสถาปนิก

[redacted]

Mechanical Engineer วิศวกรเครื่องกล

KEY PLAN

Drawing Title

Drawing No. /000

หมายเหตุ แบบนี้ที่แสดงอยู่ในแบบนี้นี้ ถือเป็นกรรมสิทธิ์ของ ห้าม นำไปใช้ ทำซ้ำ ดัดแปลง แก้ไข โดยไม่ได้รับอนุญาตเป็นลายลักษณ์อักษร

ALL DESIGN ARE THE PROPERTY OF AND ELEVATION40 CANNOT BE USED WITHOUT THEIR WRITTEN PERMISSION
DO NOT SCALE DRAWINGS ALL MEASUREMENTS MUST BE CHECKED AT THE SITE BY CONTRACTION

รูปที่ 2.8.2-10 แบบขยายบ่อพักน้ำทิ้งและบ่อตรวจคุณภาพน้ำทิ้งเชื่อมต่อกับท่อระบายน้ำสาธารณะ

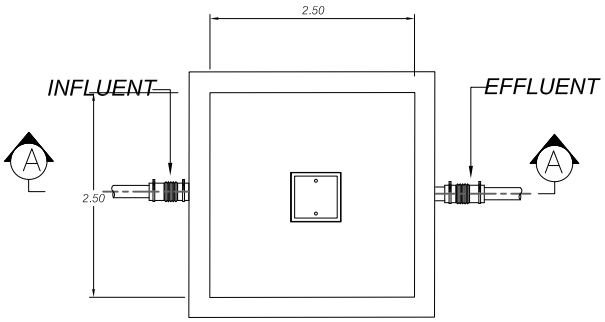

แปลน

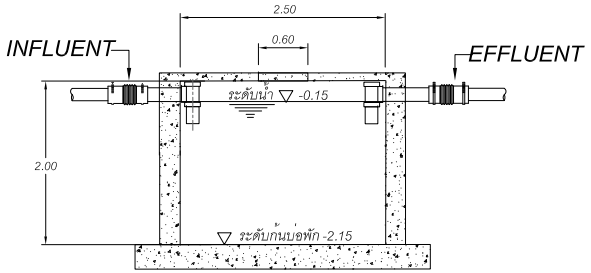

รูปตัด

แบบขยายบ่อเกรอะ

มาตราส่วน 1 : 50

แบบขยายบ่อเกรอะอาคาร G

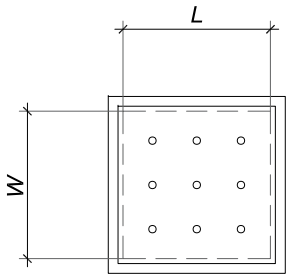

แปลนฝาบ่อ

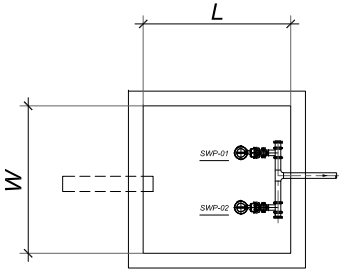

แปลนภายในบ่อสูบ

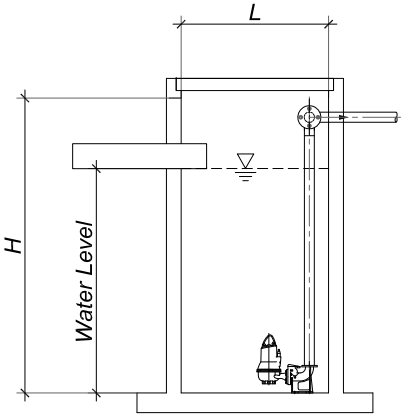

รูปตัด

แบบขยายบ่อสูบ

มาตราส่วน 1 : 50

รูปที่ 2.8.2-11 แบบขยายบ่อเกรอะอาคาร G และบ่อสูบน้ำเสียของโครงการ

B.ARCH THAILAND

Project : โรงแรม นิวแทรเวลปีช โอเชน แอนด์ รีสอร์ท

Location : 99 ม.6 ตลองชุด อ.เกาะโพย จ.จันทบุรี

Owner : [redacted]

Interior Designer : [redacted]

Landscape [redacted]

[redacted]

Mechanical Engineer [redacted]

KEY PLAN

Drawing Title

Drawing No. /000

หมายเหตุ แบบนี้ที่แสดงอยู่ในแบบนี้ นี้จะเป็นกรรมสิทธิ์ของ บ จก เอเลเวชั่น ห้ามนำไปใช้ ทำซ้ำ คัดลอก ดัดแปลง แก้ไข โดยไม่ได้รับอนุญาตเป็นลายลักษณ์อักษร

ALL DESIGN ARE THE PROPERTY OF AND ELEVATION40 CANNOT BE USED WITHOUT THEIR WRITTEN PERMISSION
DO NOT SCALE DRAWINGS ALL MEASUREMENTS MUST BE CHECKED AT THE SITE BY CONTRACTION

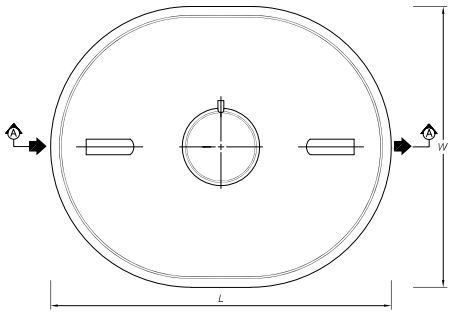

TOP VIEW

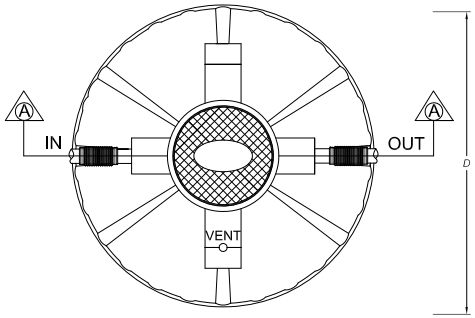

TOP VIEW

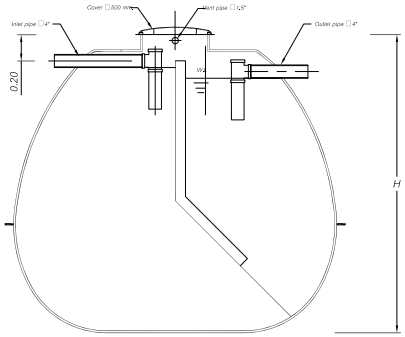

SECTION A

แบบขยายบ่อดักไขมัน

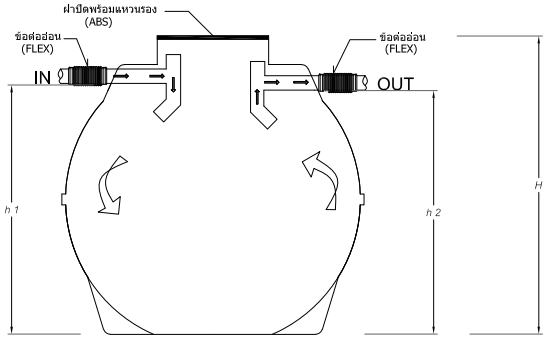

SECTION A

แบบขยายบ่อเกรอะ

ตารางขนาดบ่อดักไขมัน

อาคาร	MODEL (Lite)	W (m.)	L (m.)	H (m.)	VOLUME (cu.m.)	INLET (dia.)	OUTLET (dia.)
อาคารห้องอาหาร/ร้านอาหาร	3,000	1.80	2.05	1.93	3.44	ø4”	ø4”

ตารางขนาดบ่อเกรอะ

Model	D (m)	H (m)	h1 (m)	h2 (m)	d (m)	Inlet ท่อเข้า	Outlet ท่อออก	Air vent ท่อระบายอากาศ	Volume ปริมาตรถัง
บ่อเกรอะ ขนาด 1600	1.45	1.45	1.29	1.25	0.50	4"	4"	1"	1600 L
บ่อเกรอะ ขนาด 4000	1.56	2.32	2.07	2.00	0.50	4"	4"	1"	4000 L

รูปที่ 2.8.2-12 แบบขยายบ่อดักไขมันและบ่อเกรอะของแต่ละอาคาร

B.ARCH THAILAND

Project : โรงแรม นิวแทรเวลบีช โคเทล แอนด์ รีสอร์ท
Location : 99 ม.6 ตลองชุด อ.ท่าใหม่ จ.จันทบุรี
Owner : [redacted]
Interior Designer : [redacted]
Landscape [redacted]
[redacted]
Mechagical Engineer [redacted]

KEY PLAN

Drawing Title

Drawing No. /000

หมายเหตุ แบบนี้ที่แสดงอยู่ในแบบนี้นี้ถือเป็นทรัพย์สินของ ห จก เอเลเวชั่น ห้ามนำไปใช้ ทำซ้ำ คัดลอก ดัดแปลง แก้ไข โดยไม่ได้รับอนุญาตเป็นลายลักษณ์อักษร

ALL DESIGN ARE THE PROPERTY OF AND ELEVATION40 CANNOT BE USED WITHOUT THEIR WRITTEN PERMISSION
DO NOT SCALE DRAWINGS ALL MEASUREMENTS MUST BE CHECKED AT THE SITE BY CONTRACTION

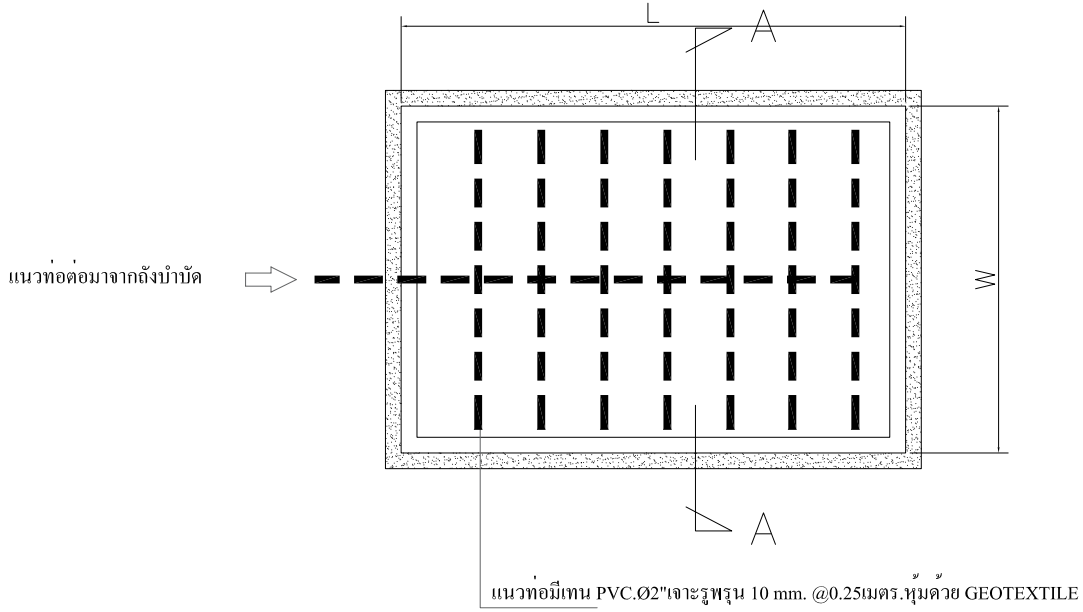

แปลนบ่อดิน

SCALE NTS

ขนาดบ่อสำหรับบำบัดมีเทน

	W (m.)	L (m.)	H (m.)	AREA (m2)
Septic 1.6 m3	0.50	0.50	1.00	0.25
Septic อาคาร F	0.50	0.50	1.00	0.25
Septic อาคารโรงแรม	0.75	0.75	1.00	0.56

ขนาดบ่อสำหรับบำบัดละอองน้ำ (Aerosol)

	W (m.)	L (m.)	H (m.)	AREA (m2)
ระบบบำบัดรวม	0.75	0.75	1.00	0.56

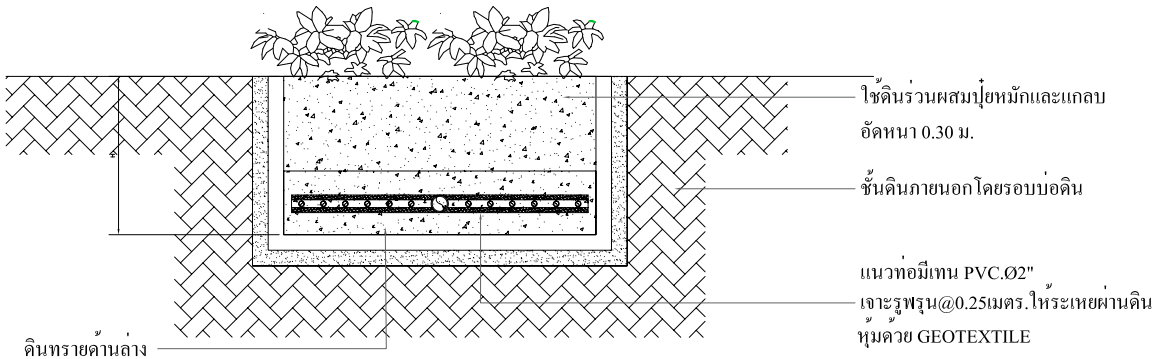

รูปตัดขยายบ่อดิน

SCALE NTS

แบบขยายบ่อบ่อบำบัดมีเทนและกำจัดละอองน้ำ

รูปที่ 2.8.2-13 แบบแปลนบ่อดินกำจัดมีเทนจากบ่อเกรอะ และบ่อดินกำจัดแอโรซอลจากถังเติมอากาศของระบบบำบัดน้ำเสียรวม

B.ARCH THAILAND

Project : โรงแรม นิวแทรเวลบีช โคเทล แอนด์ รีสอร์ท

Location : 99 ม.6 คลองขุด อ.เท่าใหม่ จ.จันทบุรี

Owner : บริษัท นิวแทรเวลบีช จำกัด

Interior Designer :

Landscape

Mechagical Engineer

KEY PLAN

Drawing Title

Drawing No. /000

หมายเหตุ แบบนี้ได้แสดงอยู่ในแบบนี้ ถือเป็นกรรมสิทธิ์ของ ห้าม นำไปใช้ ทำซ้ำ คัดลอก ดัดแปลง แก้ไข โดยไม่ได้รับอนุญาตเป็นลายลักษณ์อักษร

ALL DESIGN ARE THE PROPERTY OF AND ELEVATION40 CANNOT BE USED WITHOUT THEIR WRITTEN PERMISSION
DO NOT SCALE DRAWINGS ALL MEASUREMENTS MUST BE CHECKED AT THE SITE BY CONTRACTION

2.8.3 ระบบระบายน้ำและป้องกันน้ำท่วม

1) การระบายน้ำในปัจจุบัน

โครงการมีระบบท่อระบายน้ำ เป็นท่อระบายน้ำคอนกรีตเสริมเหล็ก (คสล.) ขนาดเส้นผ่านศูนย์กลาง 1.00 เมตร ความลาดเอียง 1 : 500 พร้อมบ่อพักระบายน้ำที่มีอยู่เป็นระยะๆ โดยน้ำฝนจะถูกรวบรวมผ่านท่อแนวดิ่งในอาคารเข้าสู่ระบบรวบรวมน้ำฝนที่อยู่รอบๆ อาคารรวมกับน้ำฝนที่ตกบนพื้นที่นอกอาคาร จากนั้นน้ำฝนจะไหลผ่านท่อระบายน้ำที่อยู่รอบพื้นที่โครงการ ซึ่งโครงการมีท่อระบายน้ำออก 2 ส่วน ซึ่งระบายน้ำโดยไม่มีบ่อหน่วงน้ำและการควบคุมอัตราการระบายออก (ดังแสดงใน**รูปที่ 2.8.3-1**) คือ

1. ระบายลงสู่ท่อระบายน้ำที่เชื่อมอยู่ด้านข้างโครงการเป็นท่อลอด มีขนาดเส้นผ่านศูนย์กลาง 1.0 เมตร จากนั้นน้ำจะไหลออกสู่คลองสาธารณะประโยชน์และไหลลงสู่ทะเลในที่สุด
2. ระบายลงสู่หน้าหาดด้านทิศใต้ของโครงการ

ทั้งนี้ในอนาคต โครงการจะยกเลิกการใช้งานท่อระบายน้ำด้านข้างโครงการและท่อระบายน้ำบริเวณด้านหน้าหาดดังกล่าว โดยได้ขออนุญาตจากแขวงทางหลวงชนบทจันทบุรี (แสดงดังใน**ภาคผนวก ก.9**) เพื่อเชื่อมท่อระบายน้ำของโครงการเข้ากับท่อระบายน้ำสาธารณะริมถนนเฉลิมบูรพาชลทิตด้านหน้าโครงการเรียบร้อยแล้ว

อีกทั้งในปัจจุบันที่ผ่านมาภายในโครงการไม่มีประวัติน้ำท่วมขัง เนื่องจากภายในโครงการมีระบบระบายน้ำอยู่รอบพื้นที่โครงการ พร้อมทั้งคอยหมั่นดูแลระบบไม่ให้มีเศษตะกอนตกค้างในท่อให้มีสภาพดีอยู่เสมอ ทั้งนี้การพัฒนาโครงการในอนาคตจะจัดให้มีการวางแนวท่อระบายน้ำรอบโครงการเพิ่มเติม เพื่อระบายน้ำออกนอกโครงการ รวมถึงจัดให้มีบ่อหน่วงน้ำเพื่อควบคุมระบายน้ำออกไม่ให้เกินสภาพก่อนพัฒนาโครงการ

2) การระบายน้ำ ในกรณีขยายขนาดโครงการในอนาคต

ในการขยายขนาดโครงการจะยังใช้ระบบระบายน้ำในปัจจุบันต่อไป ทั้งนี้โครงการจะจัดให้มีบ่อหน่วงน้ำที่สามารถรับน้ำฝนที่ตกต่อเนื่องนาน 1 ชั่วโมง (รายการคำนวณระบบระบายน้ำและบ่อหน่วงแสดงใน**ภาคผนวก ง.**) รวมทั้งวางแนวท่อระบายน้ำฝนรอบโครงการเพิ่มเติม ตามแผนงานก่อสร้างในเดือนที่ 11 ใช้ระยะเวลาประมาณ 1 เดือน โดยมีขั้นตอนและวิธีการดังนี้

1. วางแนวท่อระบายน้ำรอบโครงการเพิ่มเติม พร้อมจัดทำบ่อพักน้ำตามจุดต่าง ๆ
2. จัดทำบ่อดักขยะ
3. จัดทำหน่วงน้ำสามารถหน่วงน้ำได้นาน 1 ชั่วโมง
4. จัดทำบ่อตรวจคุณภาพน้ำสุดท้ายก่อนเชื่อมต่อกับท่อระบายน้ำสาธารณะริมถนนเฉลิมบูรพาด้านหน้าโครงการ
5. ยกเลิกการใช้งานท่อระบายน้ำด้านข้างโครงการและท่อระบายน้ำหน้าหาด

3) ระบบระบายน้ำ

ระบบระบายน้ำภายในโครงการเป็นระบบท่อแยก ได้แก่ ระบบระบายน้ำเสีย และระบบระบายน้ำฝน ซึ่งมีรายละเอียดของระบบระบายน้ำ ดังนี้

- **<u>ระบบระบายน้ำเสีย</u>**

น้ำเสียที่เกิดขึ้นภายในโครงการจะมีระบบบำบัดน้ำเสียรวม (ที่จะติดตั้งใหม่) ซึ่งเป็นระบบที่มีขนาดรองรับและประสิทธิภาพเพียงพอในการปรับปรุงคุณภาพน้ำเสียจากอาคารให้ได้คุณภาพน้ำทิ้งที่เป็นไปตามเกณฑ์มาตรฐานคุณภาพน้ำทิ้งจากอาคารประเภท ข. ซึ่งน้ำทิ้งที่ผ่านการบำบัดและฆ่าเชื้อโรคแล้วจะไหลเข้าสู่ระบบท่อระบายน้ำในโครงการผ่านบ่อดักขยะ และบ่อตรวจสภาพน้ำทิ้ง (บ่อตรวจคุณภาพน้ำทิ้งสุดท้าย) ก่อนระบายออกสู่ท่อระบายน้ำสาธารณะริมถนนเฉลิมบูรพาชลทิตด้านหน้าโครงการ ซึ่งจุดระบายน้ำออกจากโครงการ จำนวน 1 จุด ดังแสดงไว้ใน**รูปที่ 2.8.3-2**

- **<u>ระบบระบายน้ำฝน</u>**

น้ำฝนจากหลังคาแต่ละอาคารจะถูกรวบรวมผ่านท่อแนวดิ่งในอาคารเข้าสู่ระบบรวบรวมน้ำฝนที่อยู่รอบๆ อาคาร รวมกับน้ำฝนที่ตกบนพื้นที่นอกอาคาร ซึ่งน้ำฝนทั้งหมดดังกล่าวจะถูกรวบรวมผ่านท่อระบายน้ำคอนกรีตเสริมเหล็ก (คสล.) ขนาดเส้นผ่าศูนย์กลาง 1.00 เมตร ที่ความลาดเอียง 1 : 500 เพื่อรวบรวมน้ำฝนเข้าสู่บ่อหน่วงน้ำ และถูกควบคุมอัตราการระบายน้ำออกสู่ท่อระบายน้ำสาธารณะไม่ให้เกินอัตราการระบายน้ำเดิม

- ผังระบบระบายน้ำของโครงการในอนาคต ดังแสดงใน**รูปที่ 2.8.3-2**
- แบบขยายแนวท่อระบายน้ำของโครงการ ดังแสดงใน**รูปที่ 2.8.3-3**

4) การหน่วงน้ำและการป้องกันน้ำท่วม

พื้นที่พัฒนาโครงการ มีขนาดพื้นที่ 16-3-45.9 ไร่ (หรือ 26,983.60 ตารางเมตร) โครงการจะจัดให้มีบ่อหน่วงน้ำที่สามารถรับน้ำฝนที่ตกต่อเนื่องนาน 1 ชั่วโมง โดยผู้ออกแบบโครงการจะใช้วิธีหน่วงน้ำไว้ในบ่อหน่วงน้ำ โดยบ่อหน่วงน้ำที่จะก่อสร้างใหม่ ทำหน้าที่หน่วงน้ำและควบคุมอัตราการระบายน้ำฝนออกจากพื้นที่โครงการด้วยอัตราที่ไม่เกินอัตราการไหลของน้ำผิวดินก่อนพัฒนาโครงการ ($Q_{หลัง} \leq Q_{ก่อน}$) ดังรายการคำนวณระบบระบายน้ำฝนโดยวิศวกรโครงการแสดงใน**ภาคผนวก ง.** และถูกควบคุมอัตราการระบายน้ำออกสู่ท่อระบายน้ำสาธารณะไม่ให้เกินอัตราการระบายน้ำเดิม โดยใช้สมการ Manning's formula (ธงชัย พรรณสวัสดิ์, 2539) รวมถึงได้ออกแบบระบบท่อโดยให้มีค่า Safety Factor มากกว่า 1.3 ซึ่งสามารถสรุปรายละเอียดจากรายการคำนวณฯ ได้ดังแสดงใน**ตารางที่ 2.8.3-1**

(1) การคำนวณหาอัตราการระบายน้ำของโครงการ

จากสูตร $Q = 0.278 \times 10^{-6} CIA$

เมื่อ Q = อัตราการไหลนองของน้ำฝนบนพื้นที่ ; (ลบ.ม./ชม.)

A = พื้นที่รับน้ำฝนหรือพื้นที่ระบายน้ำ ; (ตร.ม.)

C = สัมประสิทธิ์การไหลนองของน้ำ

I_5 = สมการความเข้มฝน (จังหวัดจันทบุรี)

= $3,980.08Tr^{0.23}/Td+38.72$

(วิศวกรรมสารฉบับวิจัยและพัฒนา ปีที่ 24 ฉบับที่ 4 พ.ศ. 2556)

tc = เวลาการรวมตัวของน้ำ : (นาที)

(2) ก่อนการพัฒนาโครงการ

- พื้นที่ระบายน้ำ (A) = 26,983.60 ตารางเมตร
- สัมประสิทธิการไหลนอง ($C_{ก่อน}$) = 0.30
- ระยะเวลาการรวมตัวของน้ำ ($tc_{ก่อน}$) = 15 นาที
- ค่าความเข้มฝนในคาบ 5 ปี ($I_{ก่อน}$) = 107.28 มิลลิเมตร/ชั่วโมง
- อัตราการไหลของน้ำผิวดินสูงสุด ($Q_{ก่อน}$) = 0.2413 ลูกบาศก์เมตร/วินาที

(3) หลังการพัฒนาโครงการ

- พื้นที่ระบายน้ำ (A) = 26,983.60 ตารางเมตร
- สัมประสิทธิการไหลนอง ($C_{หลัง}$) = 0.60
  (พิจารณาการประเมินเป็นพื้นที่อาคารและถนน)
- ระยะเวลาการรวมตัวของน้ำ ($tc_{หลัง}$) = 15 นาที
- ค่าความเข้มฝนในคาบ 5 ปี ($I_{หลัง}$) = 107.28 มิลลิเมตร/ชั่วโมง
- อัตราการไหลของน้ำผิวดินสูงสุด ($Q_{หลัง}$) = 0.4827 ลูกบาศก์เมตร/วินาที

(4) การคำนวณหาอัตราการระบายน้ำออกนอกโครงการ

เพื่อควบคุมปริมาณน้ำให้ไหลออกสู่ท่อระบายน้ำสาธารณะ ให้มีอัตราการไหลออกคงที่และไม่มากไปกว่าอัตราการไหลของน้ำฝนก่อนการพัฒนาโครงการ โครงการจึงเลือกใช้เครื่องสูบน้ำชนิดจุ่ม ที่มีอัตราการสูบน้ำออกไม่เกิน 0.2413 ลูกบาศก์เมตร/วินาที (ไม่มากไปกว่าอัตราการไหลของน้ำช่วงก่อนการพัฒนาโครงการ) โดยได้ติดตั้งไว้ในบ่อหน่วงน้ำ เพื่อทำหน้าที่ควบคุมปริมาณการระบายน้ำก่อนระบายออกสู่ท่อระบายน้ำสาธารณะบริเวณริมถนนเฉลิมบูรพาชลทิตด้านหน้าโครงการ

(5) ปริมาณน้ำฝนสะสมที่เกิดขึ้นในเวลาที่ฝนตกต่อเนื่อง 180 นาที ในพื้นที่โครงการ

จากการคำนวณปริมาณน้ำฝนที่เกิดขึ้นในเวลา 180 นาที ของพื้นที่โครงการก่อนและหลังการพัฒนา แสดงในรายการคำนวณฯ ของวิศวกรโครงการ (ใน**ภาคผนวก ง.**) สรุปได้ดังนี้

- ปริมาณน้ำฝนสะสมสูงสุด หลังพัฒนาโครงการ (นาทีที่ 60) เท่ากับ 420.33 ลูกบาศก์เมตร (จากตารางแสดงปริมาณน้ำฝนสะสมในโครงการในช่วงระยะเวลา 180 นาที แสดงใน **ภาคผนวก ง.**)

- ปริมาณน้ำที่จะควบคุมให้ระบายออกนอกโครงการ (โดยไม่เกินสภาพเดิมช่วงก่อนพัฒนาโครงการ) ในขณะฝนตก เท่ากับ 0.2413 ลูกบาศก์เมตร/วินาที

(6) การหน่วงน้ำของโครงการ

ปริมาณน้ำฝนที่จะต้องทำการหน่วงไว้ภายในโครงการในช่วงเวลาที่ฝนตกต่อเนื่องกันมีปริมาณน้ำฝนที่สะสมสูงสุด 420.33 ลูกบาศก์เมตร ดังนั้นโครงการจะจัดให้มีบ่อหน่วงน้ำ (จัดให้มีเพิ่มเติม) ที่มีขนาด มีขนาด 6.0 x 25.0 x 3.00 เมตร เท่ากับ 450.00 ลูกบาศก์เมตร (มากกว่าที่ต้องการหน่วงน้ำ 420.33 ลูกบาศก์เมตร) เพื่อเป็นจุดพักน้ำก่อนปล่อยออกสู่ท่อระบายน้ำสาธารณะด้านหน้าโครงการ

3) การควบคุมอัตราการระบายน้ำออกจากโครงการ

กรณีเปิดดำเนินการในอนาคต โครงการใช้วิธีหน่วงน้ำฝนทั้งหมด ไว้ในบ่อหน่วงน้ำที่จะจัดให้มีเพิ่มเติม โดยไม่มีการหน่วงไว้ในท่อระบายน้ำเดิมของโครงการ ซึ่งบ่อหน่วงน้ำมีปริมาตรกักเก็บ 450.00 ลูกบาศก์เมตร (มากกว่าที่ต้องการหน่วงน้ำ 420.33 ลูกบาศก์เมตร) เพื่อเป็นจุดพักน้ำฝนต่อจากระบบท่อระบายน้ำ โดยได้ควบคุมอัตราการระบายน้ำออกจากโครงการด้วยการติดตั้งเครื่องสูบน้ำชนิดจุ่มที่มีอัตราการสูบน้ำออกไม่เกิน 0.2413 ลูกบาศก์เมตร/วินาที (ไม่มากไปกว่าอัตราการไหลของน้ำช่วงก่อนการพัฒนาโครงการ) ไว้ภายในบ่อหน่วงน้ำ ทำหน้าที่สูบน้ำระบายออกโดยควบคุมอัตราการระบายน้ำออกจากโครงการไม่ให้เกินสภาพเดิม เพื่อออกสู่ท่อระบายน้ำสาธารณะริมถนนบูรพาชลทิตด้านหน้าโครงการ

ทั้งนี้บ่อหน่วงน้ำถูกออกแบบให้เชื่อมกับบ่อตรวจคุณภาพน้ำที่มีประตูระบายน้ำก่อนเชื่อมกับระบบระบายน้ำสาธารณะภายนอกโครงการ โดยประตูระบายน้ำดังกล่าวจะปิดกรณีเกิดน้ำท่วมและใช้เพื่อป้องกันน้ำไหลย้อนกลับเข้าสู่โครงการ

ดังนั้นในระยะเปิดดำเนินการในอนาคต โครงการจะระบายน้ำออกจากพื้นที่โครงการโดยควบคุมน้ำฝนทั้งหมดที่จะถูกระบายออกจากบ่อหน่วงน้ำ ด้วยเครื่องสูบน้ำชนิดจุ่มที่มีอัตราการสูบน้ำออกไม่เกิน 0.2413 ลูกบาศก์เมตร/วินาที (ไม่มากไปกว่าอัตราการไหลของน้ำช่วงก่อนการพัฒนาโครงการ)

ทำหน้าที่ควบคุมอัตราการระบายน้ำออกจากโครงการไม่ให้เกินสภาพเดิม ดังรายการคำนวณระบบระบายน้ำของโครงการ แสดงใน**ภาคผนวก ง.**)

จากรายการคำนวณระบบระบายน้ำ ช่วงก่อนพัฒนาและหลังพัฒนารวมทั้งการคำนวณปริมาณน้ำฝนที่เกิดขึ้นในเวลา 1 ชั่วโมง ปริมาณน้ำฝนส่วนเกินที่ต้องหน่วง และการควบคุมอัตราการระบายน้ำออกนอกพื้นที่โครงการออกสู่ท่อระบายน้ำสาธารณะ แสดงในรายการคำนวณฯ ของวิศวกรโครงการใน**ภาคผนวก ง.** สามารถนำมาสรุปได้ดัง**ตารางที่ 2.8.3-1**

ตารางที่ 2.8.3-1 รายละเอียดระบบระบายน้ำและการหน่วงน้ำในโครงการ เปรียบเทียบปัจจุบันและในอนาคต

รายละเอียด	ก่อนพัฒนา* โครงการ	หลังพัฒนาโครงการ		หมายเหตุ
		ปัจจุบัน	ในอนาคต	
1.พื้นที่โครงการ (ตร.ม.)	26,983.60	26,983.60	26,983.60	
2. ค่าสัมประสิทธิ์การไหลนองของน้ำฝน	0.30 (เป็นที่รกร้าง)	0.60 (พื้นที่ตั้งอาคารและถนน)	0.60 (พื้นที่ตั้งอาคารและถนน)	
3.ระยะเวลาการรวมตัวของน้ำ (tc) ; นาที	15	15	15	
4.ความเข้มฝนในคาบ 5 ปี (I_5) ; มม./ชม.	107.28	107.28	107.28	
5.อัตราการไหลของน้ำไหลนองบนพื้นที่ (ลบ.ม./วินาที)	0.2413	0.4827	0.4827	
6.ปริมาณน้ำฝนสะสมในช่วงเวลา 1 ชั่วโมง	644.59	420.33	420.33	
7. อัตราการระบายน้ำออกนอกโครงการโดยมีการควบคุมไม่เกินสภาพเดิม (ลบ.ม./วินาที)	-	-	0.2413	ใช้เครื่องสูบน้ำควบคุมอัตราการสูบไม่ให้เกิน 0.2413 ลบ.ม./วินาที
8. ปริมาณน้ำฝนสะสมส่วนเกินสูงสุดที่ต้องหน่วง (ลบ.ม.)			420.33	
9. ระบบหน่วงน้ำ - ปริมาตรระบบระบายน้ำที่ต้องหน่วง (ลบ.ม.) - ใช้บ่อหน่วงน้ำรองรับน้ำฝน เพื่อเป็นจุดพักน้ำสุดท้ายก่อนระบายสู่ท่อระบายน้ำสาธารณะ	-	-	420.33 450.00	- ปัจจุบันไม่มีการหน่วงน้ำ - จัดให้มีเพิ่มเติม
10. การควบคุมอัตราการระบายน้ำออก	ไม่มี	ไม่มี	มี	

รายละเอียด	ก่อนพัฒนา* โครงการ	หลังพัฒนาโครงการ		หมายเหตุ
		ปัจจุบัน	ในอนาคต	
13. วิธีการควบคุมอัตราการระบายน้ำออก			- ควบคุมอัตราการไหลของน้ำออกสู่ท่อระบายน้ำสาธารณะโดยใช้เครื่องสูบน้ำที่มีอัตราการสูบไม่เกิน 0.2413 ลบ.ม./วินาที	ไม่เกินสภาพเดิมช่วงก่อนพัฒนาฯ คือไม่เกิน 0.2413 ลบ.ม./วินาที)

ที่มา : รายการคำนวณระบบระบายน้ำฝนโดยวิศวกรโครงการแสดงใน**ภาคผนวก ง.**

หมายเหตุ : * พื้นที่ก่อนพัฒนาโครงการ ได้พิจารณาขนาดพื้นที่ของทั้ง 2 โรงแรมรวมกัน (โรงแรม นิวแทรเวิลบีช รีสอร์ท และ โรงแรม เจ้าหลาว ซันเซ็ท วิว)

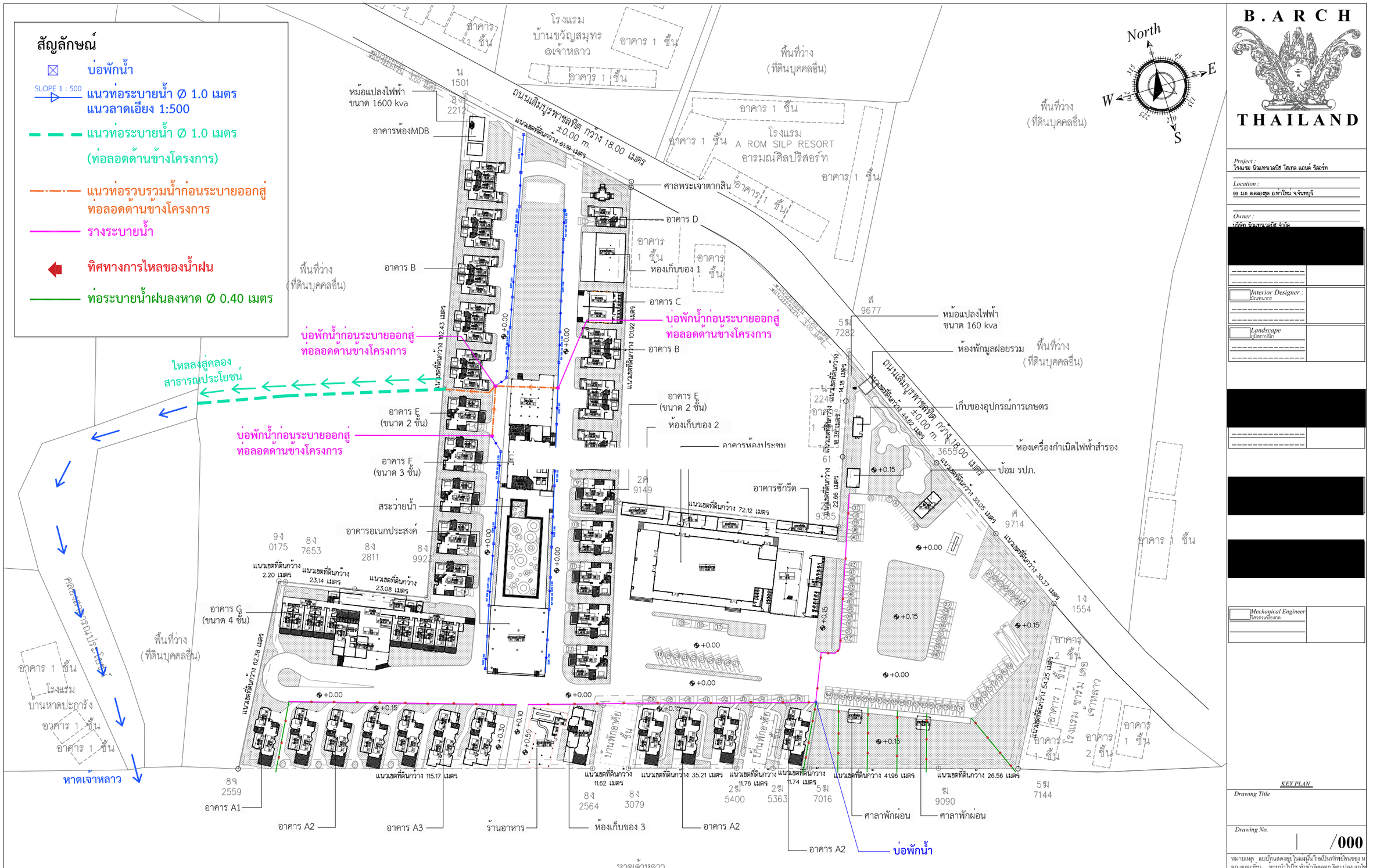

รูปที่ 2.8.3-1 ผังบริเวณแสดงระบบระบายน้ำของโครงการ (ในปัจจุบัน)

B.ARCH THAILAND

Project :
โรงแรม นิวแทรเวลบีช โฮเทล แอนด์ รีสอร์ท

Location :
99 ม.6 ต.คลองสุด อ.ท่าใหม่ จ.จันทบุรี

Owner :
บริษัท นิวแทรเวลบีช จำกัด

Interior Designer :
นักออกแบบตกแต่ง

Landscape
สถาปนิกภูมิสถาปนิก

Mechanical Engineer
วิศวกรเครื่องกล

KEY PLAN

Drawing Title

Drawing No. /000

หมายเหตุ แบบนี้แสดงอยู่ในแผ่นนี้เป็นทรัพย์สินของ บ จก เอเลเวิ่น ห้ามนำไปใช้ ทำซ้ำดัดลอก ดัดแปลง แก้ไข โดยมิได้รับอนุญาตเป็นลายลักษณ์อักษร

ALL DESIGN ARE THE PROPERTY OF AND ELEVATION40 CANNOT BE USED WITHOUT THEIR WRITTEN PERMISSION
DO NOT SCALE DRAWINGS ALL MEASUREMENTS MUST BE CHECKED
AT THE SITE BY CONTRACTION

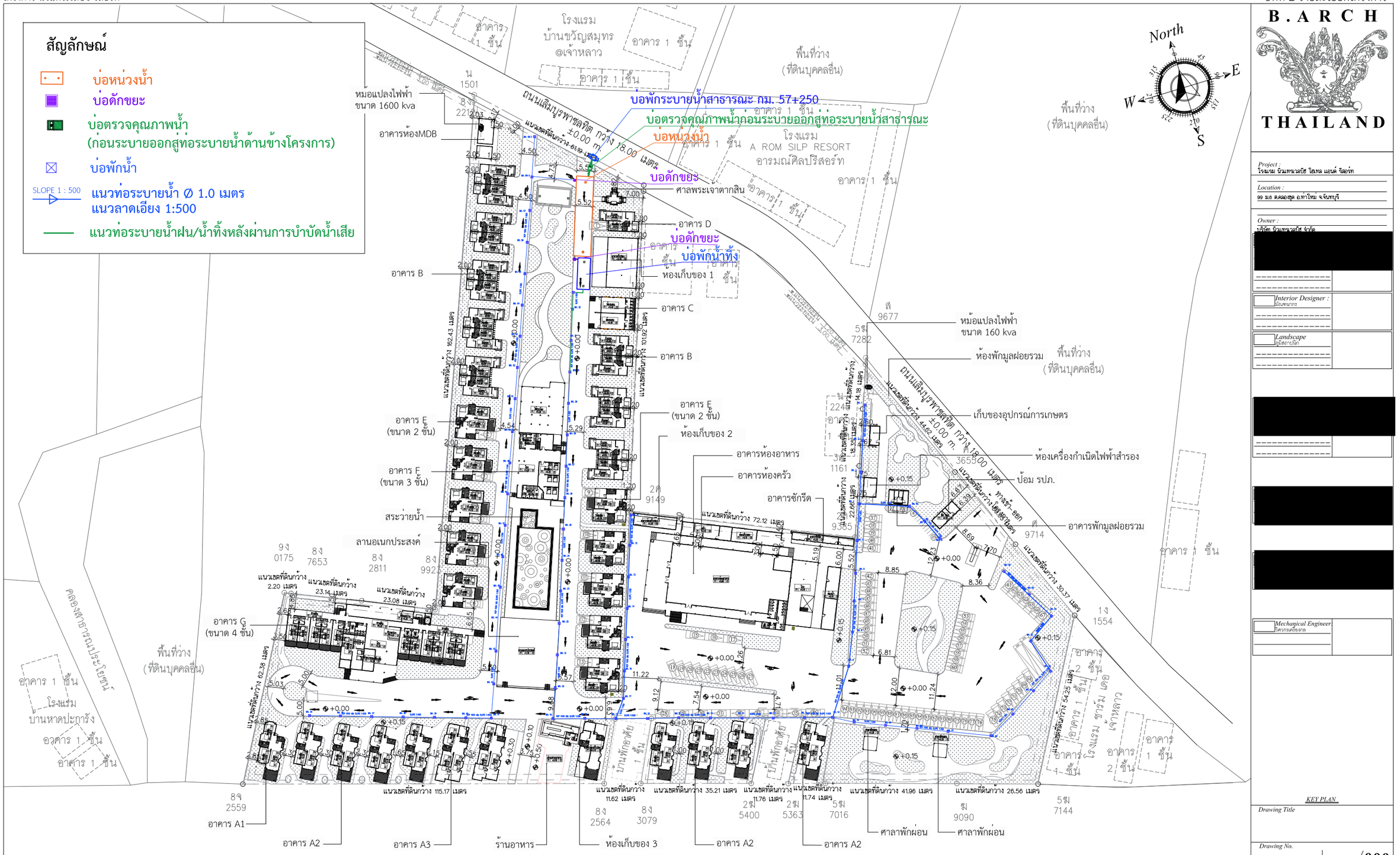

รูปที่ 2.8.3-2 ผังบริเวณแสดงระบบระบายน้ำและบ่อหน่วงน้ำของโครงการ (ในอนาคต)

B.ARCH THAILAND

Project : โรงแรม นิวแทรเวลบีช โฮเทล แอนด์ รีสอร์ท
Location : 99 ม.6 ต.คลองขุด อ.เมือง จ.จันทบุรี
Owner : บริษัท นิวแทรเวลบีช จำกัด
[redacted]
Interior Designer : สถาปนิก
Landscape ภูมิสถาปนิก
[redacted]
Mechanical Engineer วิศวกรเครื่องกล
KEY PLAN
Drawing Title
Drawing No. /000

หมายเหตุ แบบนี้ที่แสดงอยู่ในแผ่นนี้ ถือเป็นทรัพย์สินของ บ จก เอเลเวชั่น ห้ามนำไปใช้ ทำซ้ำดัดลอก ดัดแปลง แก้ไข โดยมิได้รับอนุญาตเป็นลายลักษณ์อักษร

ALL DESIGN ARE THE PROPERTY OF AND ELEVATION40 CANNOT BE USED WITHOUT THEIR WRITTEN PERMISSION
DO NOT SCALE DRAWINGS ALL MEASUREMENTS MUST BE CHECKED
AT THE SITE BY CONTRACTION

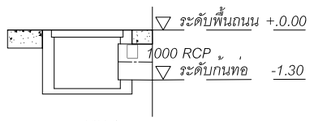

MH 1

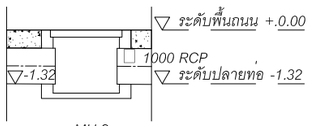

MH 2

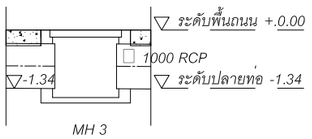

MH 3

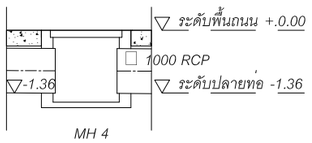

MH 4

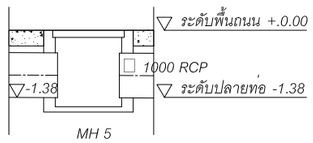

MH 5

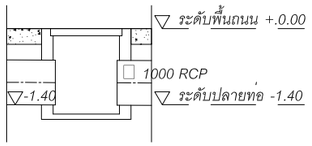

MH 6

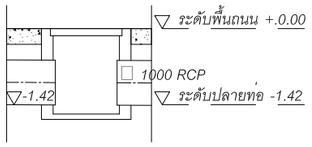

MH 7

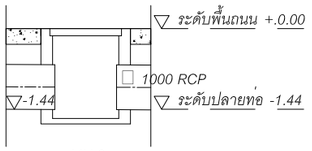

MH 8

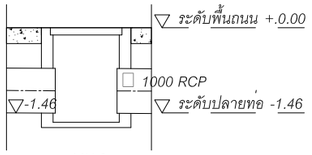

MH 9

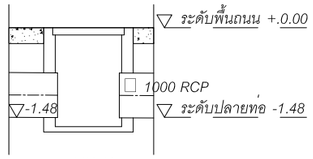

MH 10

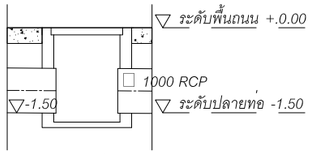

MH 11

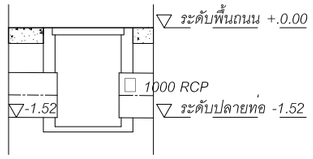

MH 12

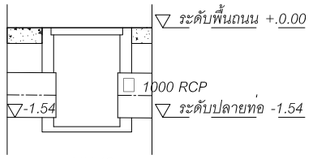

MH 13

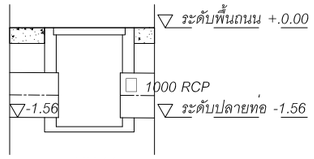

MH 14

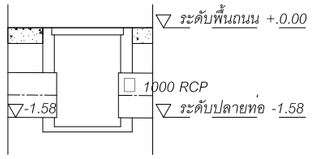

MH 15

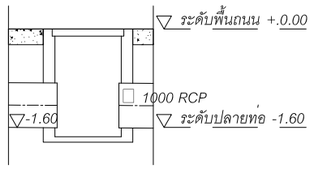

MH 16

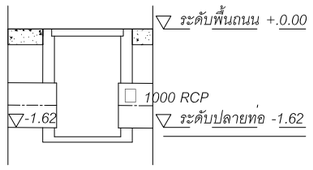

MH 17

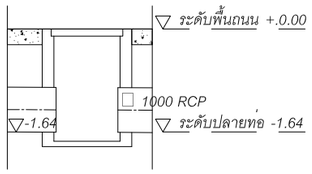

MH 18

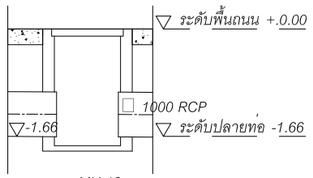

MH 19

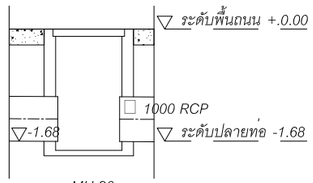

MH 20

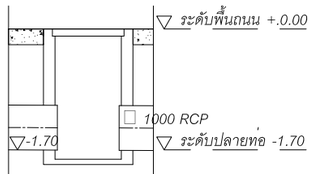

MH 21

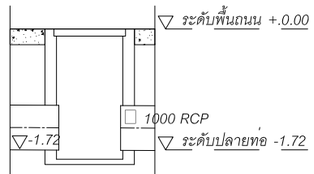

MH 22

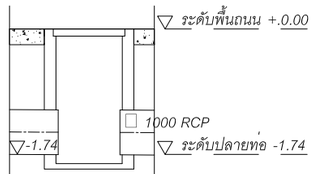

MH 23

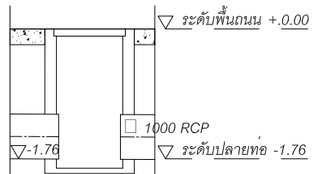

MH 24

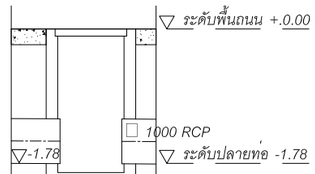

MH 25

แบบขยายแนวระบายน้ำ MH 1 - MH 34
แบบขยายระบบระบายน้ำ 1

รูปที่ 2.8.3-3 แบบขยายแนวท่อระบายน้ำของโครงการ

B.A.R.C.H THAILAND

Project : โรงแรม นิวแทรเวลบีช โฮเทล แอนด์ รีสอร์ท
Location : 99 ม.6 ต.คลองขุด อ.ท่าใหม่ จ.จันทบุรี
Owner : บริษัท นิวแทรเวลบีช จำกัด
Interior Designer : สถาปนิก
Landscape ภูมิสถาปนิก
Mechanical Engineer วิศวกรเครื่องกล
KEY PLAN
Drawing Title
Drawing No. /000

หมายเหตุ แบบนี้ที่แสดงอยู่ในแผ่นนี้ ถือเป็นทรัพย์สินของ บจก เอเลเว้ชั่น ห้ามนำไปใช้ ทำซ้ำ คัดลอก ดัดแปลง แก้ไข โดยมิได้รับอนุญาตเป็นลายลักษณ์อักษร
ALL DESIGN ARE THE PROPERTY OF AND ELEVATION40 CANNOT BE USED WITHOUT THEIR WRITTEN PERMISSION
DO NOT SCALE DRAWINGS ALL MEASUREMENTS MUST BE CHECKED
AT THE SITE BY CONTRACTION

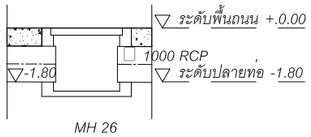

MH 26

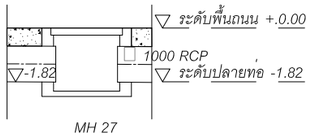

MH 27

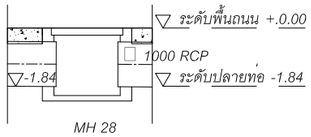

MH 28

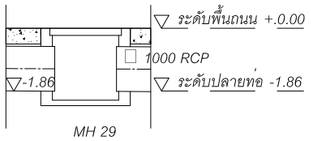

MH 29

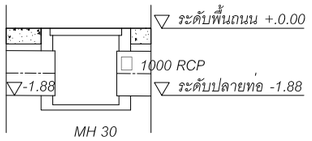

MH 30

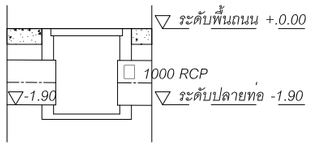

MH 31

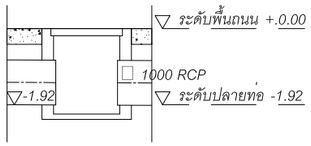

MH 32

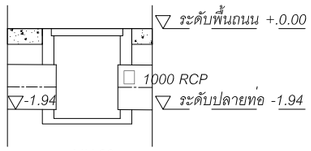

MH 33

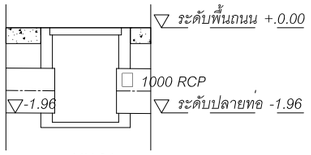

MH 34

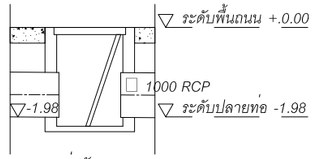

บ่อดักขยะ

แบบขยายแนวระบายน้ำ MH 1 - MH 34 (ต่อ)
แบบขยายระบบระบายน้ำ 1

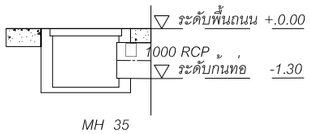

MH 35

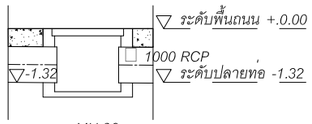

MH 36

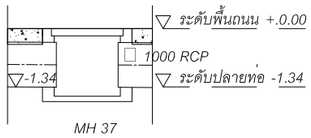

MH 37

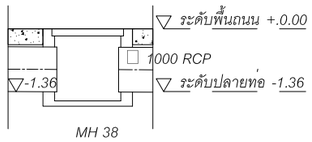

MH 38

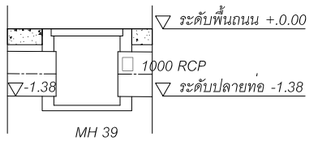

MH 39

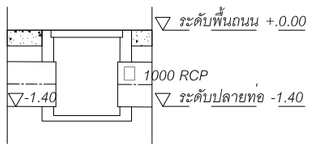

MH 40

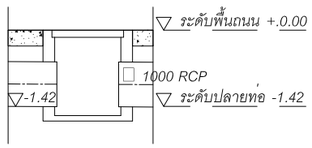

MH 41

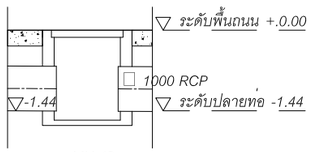

MH 42

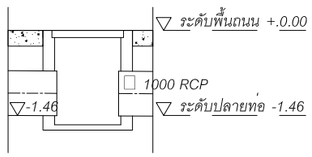

MH 43

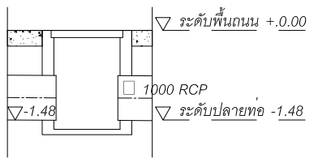

MH 44

แบบขยายแนวระบายน้ำ MH 35 - MH 57
แบบขยายระบบระบายน้ำ 1

รูปที่ 2.8.3-3 (ต่อ 1) แบบขยายแนวท่อระบายน้ำของโครงการ

B.A.R.C.H THAILAND

Project : โรงแรม นิวแทรเวลบีช โฮเทล แอนด์ รีสอร์ท
Location : 99 ม.6 ต.คลองขุด อ.ท่าใหม่ จ.จันทบุรี
Owner : บริษัท นิวแทรเวลบีช จำกัด
[redacted]
Interior Designer : สถาปนิก
Landscape ภูมิสถาปนิก
[redacted]
[redacted]
Mechanical Engineer วิศวกรเครื่องกล
KEY PLAN
Drawing Title
Drawing No. /000

หมายเหตุ แบบนี้ที่แสดงอยู่ในแผ่นนี้ ถือเป็นทรัพย์สินของ บ จก เอเลเว้ชั่น ห้ามนำไปใช้ ทำซ้ำ คัดลอก ดัดแปลง แก้ไข โดยมิได้รับอนุญาตเป็นลายลักษณ์อักษร
ALL DESIGN ARE THE PROPERTY OF AND ELEVATION40 CANNOT BE USED WITHOUT THEIR WRITTEN PERMISSION
DO NOT SCALE DRAWINGS ALL MEASUREMENTS MUST BE CHECKED
AT THE SITE BY CONTRACTION

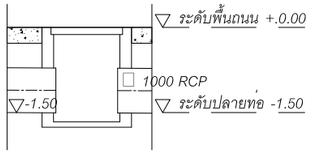

MH 45

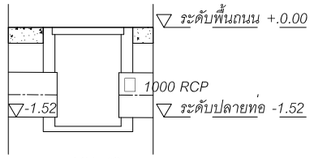

MH 46

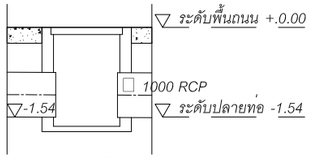

MH 47

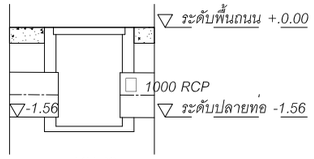

MH 48

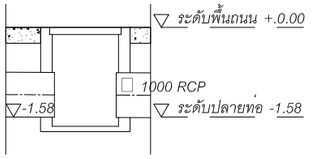

MH 49

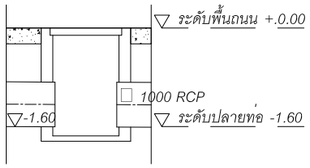

MH 50

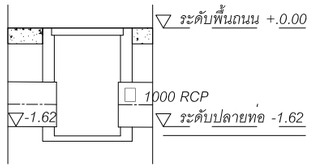

MH 51

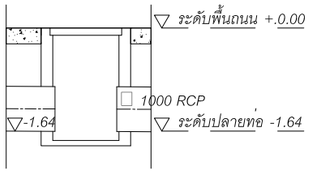

MH 52

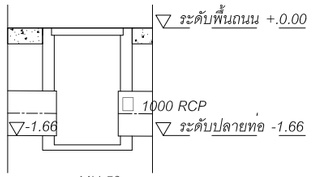

MH 53

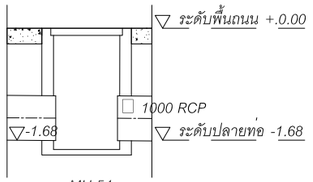

MH 54

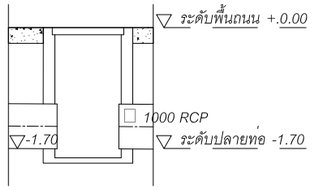

MH 55

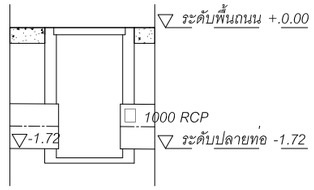

MH 56

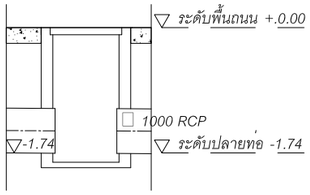

MH 57

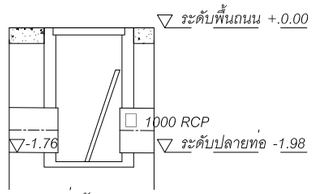

บอดักขยะ

แบบขยายแนวระบายน้ำ MH 35 - MH 57
แบบขยายระบบระบายน้ำ 2

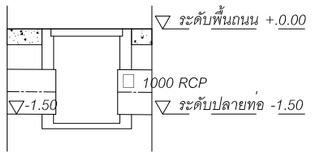

MH 58-1

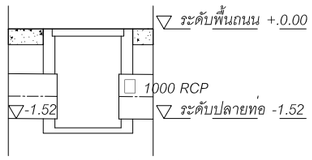

MH 58-2

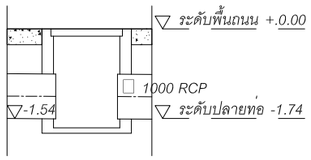

MH 57

แบบขยายแนวระบายน้ำ MH 58-1 , MH 58-2 , MH 57
แบบขยายระบบระบายน้ำ 3

รูปที่ 2.8.3-3 (ต่อ 2) แบบขยายแนวท่อระบายน้ำของโครงการ

B . A R C H
THAILAND

Project :
โรงแรม นิวแทรเวลบีช โฮเทล แอนด์ รีสอร์ท
Location :
99 ม.6 ต.คลองขุด อ.ท่าใหม่ จ.จันทบุรี
Owner :
บริษัท นิวแทรเวลบีช จำกัด
[redacted]
Interior Designer :
สถาปนิก
Landscape
ภูมิสถาปนิก
[redacted]
[redacted]
[redacted]
Mechanical Engineer
วิศวกรเครื่องกล
KEY PLAN
Drawing Title
Drawing No. /000
หมายเหตุ แบบนี้ที่แสดงอยู่ในแผ่นนี้ ถือเป็นทรัพย์สินของ ห จก เอเลเว้ชั่น ห้ามนำไปใช้ ทำซ้ำ คัดลอก ดัดแปลง แก้ไข โดยมิได้รับอนุญาตเป็นลายลักษณ์อักษร
ALL DESIGN ARE THE PROPERTY OF AND ELEVATION40 CANNOT BE USED WITHOUT THEIR WRITTEN PERMISSION
DO NOT SCALE DRAWINGS ALL MEASUREMENTS MUST BE CHECKED
AT THE SITE BY CONTRACTION

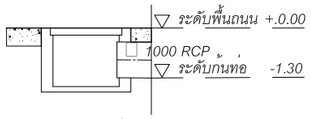

MH 59

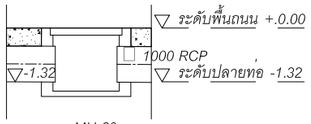

MH 60

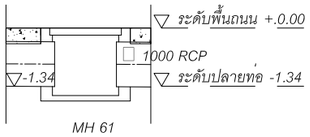

MH 61

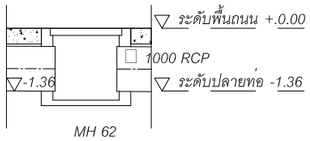

MH 62

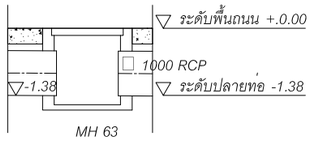

MH 63

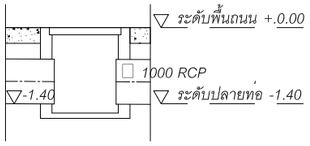

MH 64

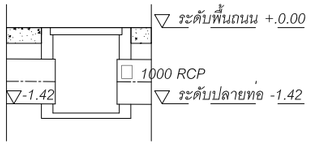

MH 65

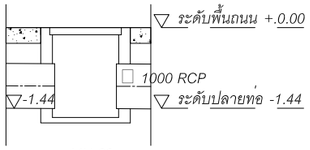

MH 66

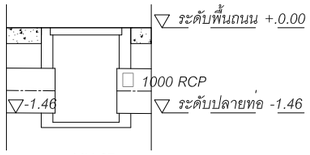

MH 67

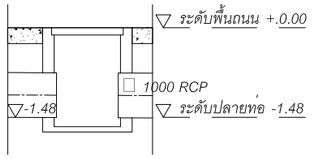

MH 68

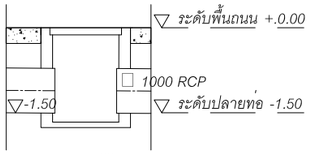

MH 69

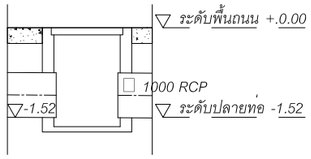

MH 70

แบบขยายแนวระบายน้ำ MH 59 - MH 70
แบบขยายระบบระบายน้ำ 4

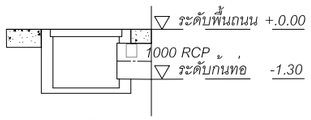

MH 71

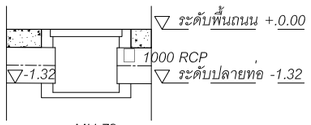

MH 72

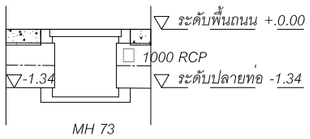

MH 73

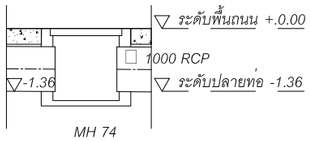

MH 74

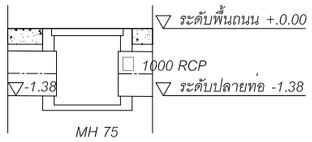

MH 75

แบบขยายแนวระบายน้ำ MH 71 - MH 77
แบบขยายระบบระบายน้ำ 5

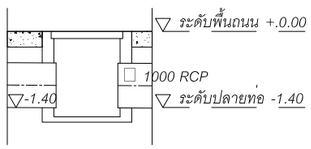

MH 76

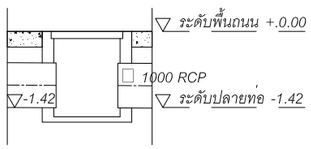

MH 77

แบบขยายแนวระบายน้ำ MH 71 - MH 77 (ต่อ)
แบบขยายระบบระบายน้ำ 5

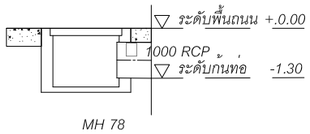

MH 78

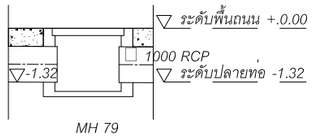

MH 79

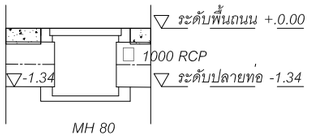

MH 80

แบบขยายแนวระบายน้ำ MH 78 - MH 80
แบบขยายระบบระบายน้ำ 6

รูปที่ 2.8.3-3 (ต่อ 3) แบบขยายแนวท่อระบายน้ำของโครงการ

B . A R C H
THAILAND

Project :
โรงแรม นิวแทรเวลบีช โฮเทล แอนด์ รีสอร์ท
Location :
99 ม.6 ต.คลองสุด อ.ท่าใหม่ จ.จันทบุรี
Owner :
บริษัท นิวแทรเวลบีช จำกัด
[redacted]
Interior Designer :
สถาปนิก
Landscape
ภูมิสถาปนิก
[redacted]
[redacted]
Mechanical Engineer
วิศวกรเครื่องกล
KEY PLAN
Drawing Title
Drawing No. /000

หมายเหตุ แบบนี้ที่แสดงอยู่ในแผ่นนี้ ถือเป็นทรัพย์สินของ ห จก เอเลเว่ชั่น ห้ามนำไปใช้ ทำซ้ำ คัดลอก ดัดแปลง แก้ไข โดยมิได้รับอนุญาตเป็นลายลักษณ์อักษร
ALL DESIGN ARE THE PROPERTY OF AND ELEVATION40 CANNOT BE USED WITHOUT THEIR WRITTEN PERMISSION
DO NOT SCALE DRAWINGS ALL MEASUREMENTS MUST BE CHECKED
AT THE SITE BY CONTRACTION

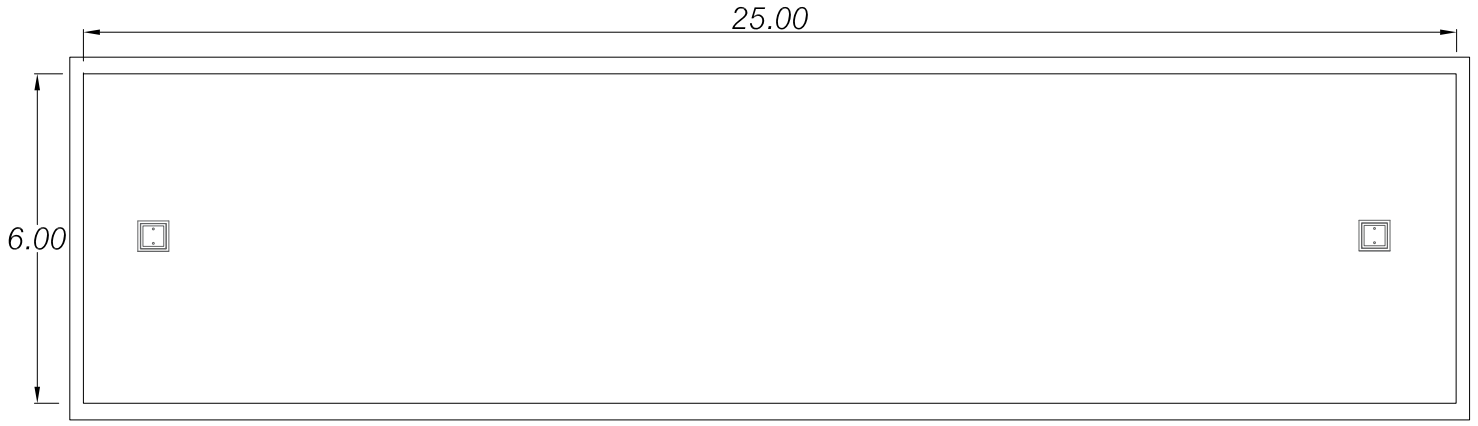

แปลน

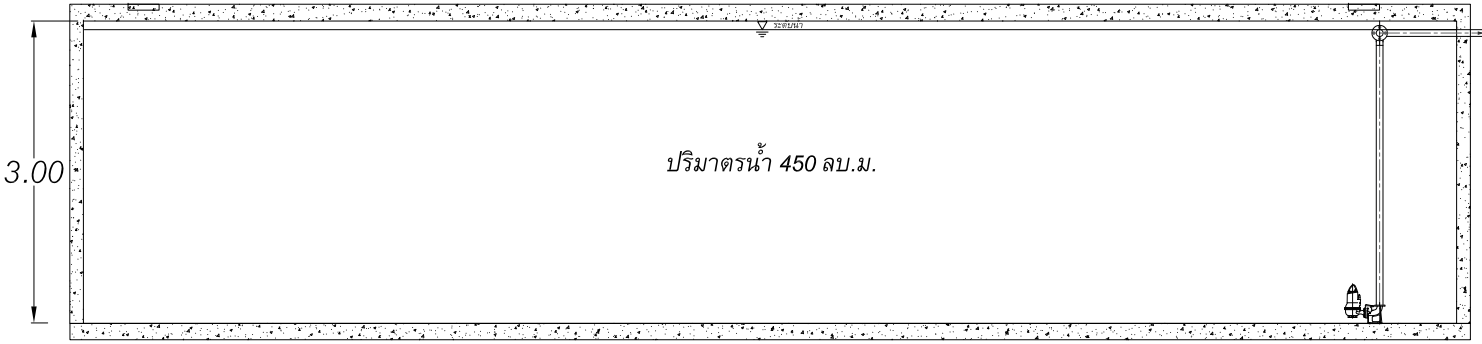

รูปตัด

แบบขยายบ่อหน่วงน้ำ

มาตราส่วน 1 : 50

B.ARCH
THAILAND

Project :
โรงแรม นิวแทรเวลบีช โฮเทล แอนด์ รีสอร์ท

Location :
99 ม.6 ตลองชุด อ.เกาะโพย จ.จันทบุรี

Owner :
[redacted]

Interior Designer :
[redacted]

Landscape
[redacted]

[redacted]

[redacted]

Mechanical Engineer
[redacted]

KEY PLAN

Drawing Title

Drawing No. /000

หมายเหตุ แบบนี้ที่แสดงอยู่ในแบบนี้ นี้จะเป็นกรรัพย์สินของ ห
ามเอาไปใช้ ทำซ้ำ คัดลอก ดัดแปลง แก้ไข
โดยไม่ได้รับอนุญาตเป็นลายลักษณ์อักษร

ALL DESIGN ARE THE PROPERTY OF AND
ELEVATION40 CANNOT BE USED WITHOUT THEIR
WRITTEN PERMISSION
DO NOT SCALE DRAWINGS ALL MEASUREMENTS
MUST BE CHECKED
AT THE SITE BY CONTRACTION

รูปที่ 2.8.3-4 แบบขยายบ่อหน่วงน้ำ

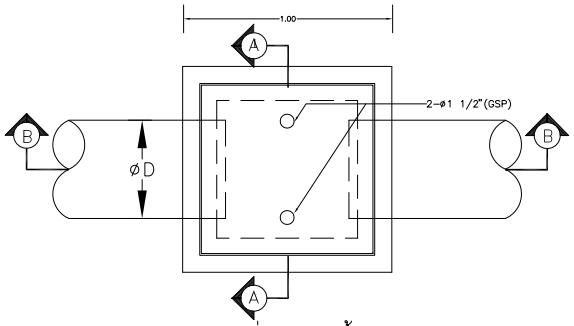

แปลนบ่อระบายน้ำฝน

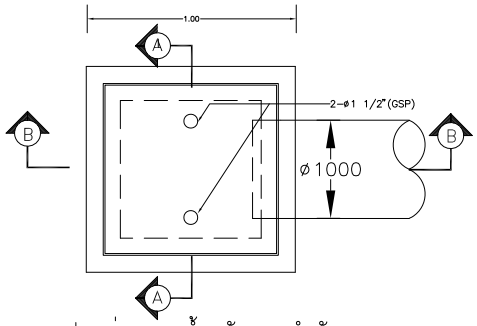

แปลนบ่อตรวจน้ำหลังการบำบัด

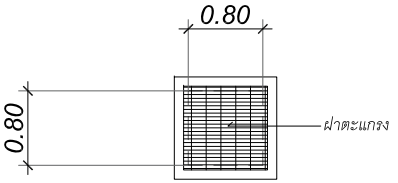

แปลนฝาบ่อดักขยะ

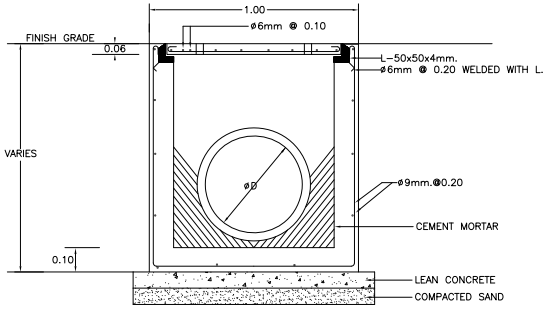

รูปตัด A–A

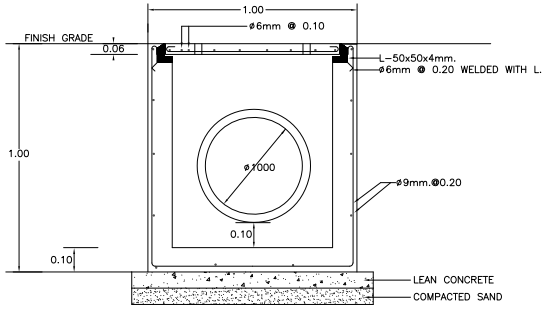

รูปตัด A–A

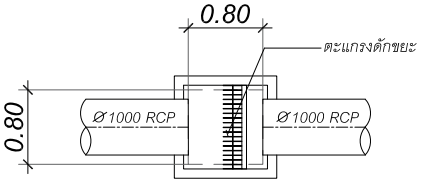

แปลนภายในบ่อดักขยะ

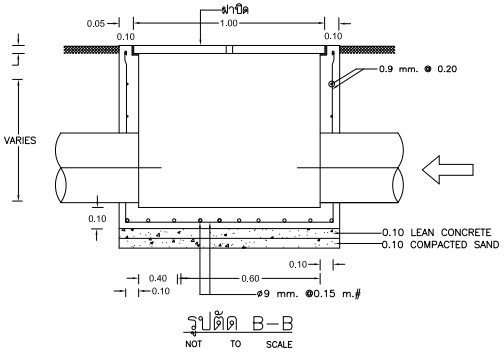

รูปตัด B–B
NOT TO SCALE

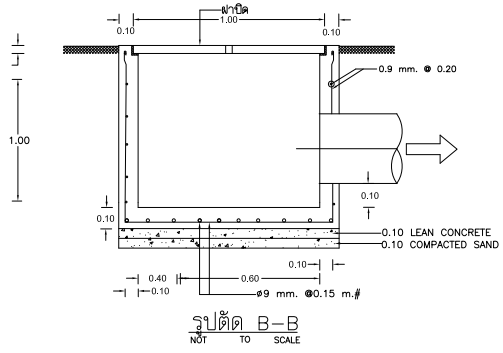

รูปตัด B–B
NOT TO SCALE

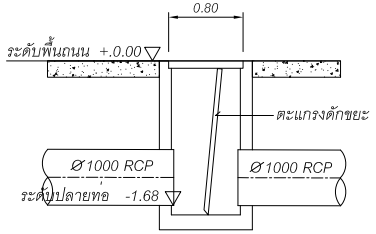

รูปตัด

แบบขยายบ่อดักขยะ

มาตราส่วน 1 : 50

แบบขยายบ่อระบายน้ำฝน

แบบขยายบ่อตรวจน้ำหลังการบำบัด

B.ARCH
THAILAND

Project : โรงแรม นิวแทรเวลบีช โฮเทล แอนด์ รีสอร์ท
Location : 99 ม.6 ตลองสุด อ.ท่าใหม่ จ.จันทบุรี
Owner : บริษัท นิวแทรเวลบีช จำกัด
Interior Designer :
Landscape Designer :
Mechanical Engineer
Electrical Engineer

KEY PLAN

Drawing Title

Drawing No. /000

หมายเหตุ แบบนี้ได้แสดงอยู่ในแบบนี้ ถือเป็นกรรมสิทธิ์ของ ห้าม เอาไปใช้ ทำซ้ำ คัดลอก ดัดแปลง แก้ไข โดยไม่ได้รับอนุญาตเป็นลายลักษณ์อักษร

ALL DESIGN ARE THE PROPERTY OF AND ELEVATION40 CANNOT BE USED WITHOUT THEIR WRITTEN PERMISSION
DO NOT SCALE DRAWINGS ALL MEASUREMENTS MUST BE CHECKED AT THE SITE BY CONTRACTION

รูปที่ 2.8.3-5 แบบขยายบ่อพักน้ำ บ่อดักขยะ และบ่อตรวจคุณภาพน้ำ (บ่อสุดท้ายก่อนระบายน้ำออกสู่ท่อระบายน้ำสาธารณะ)

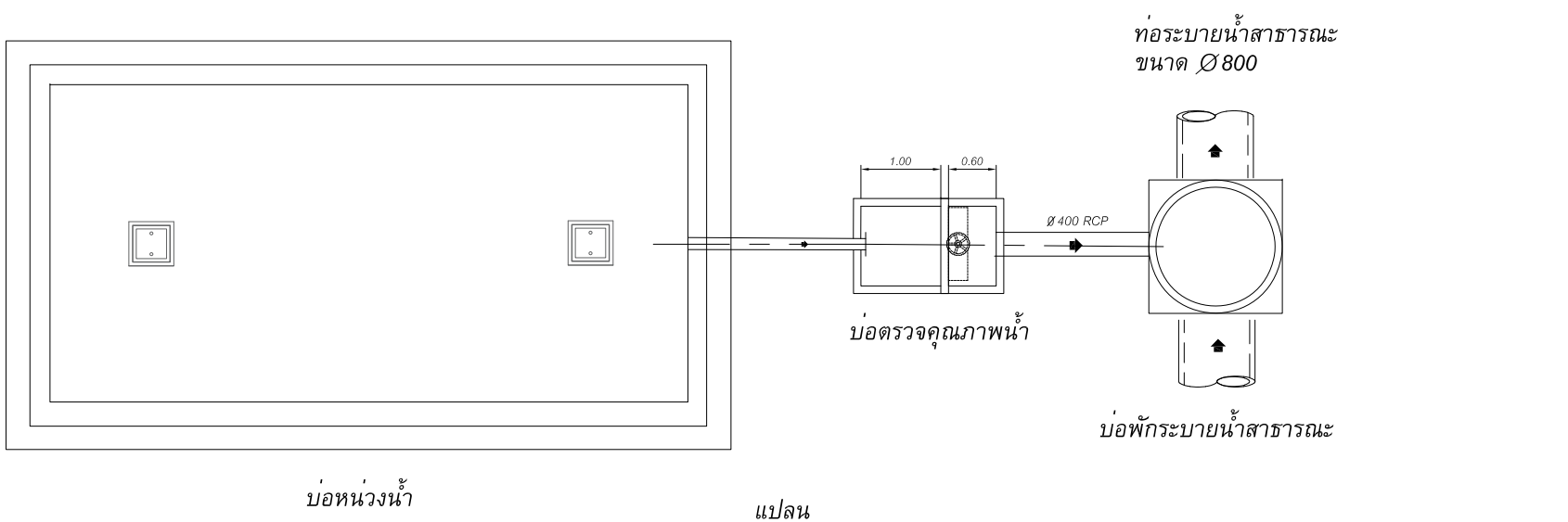

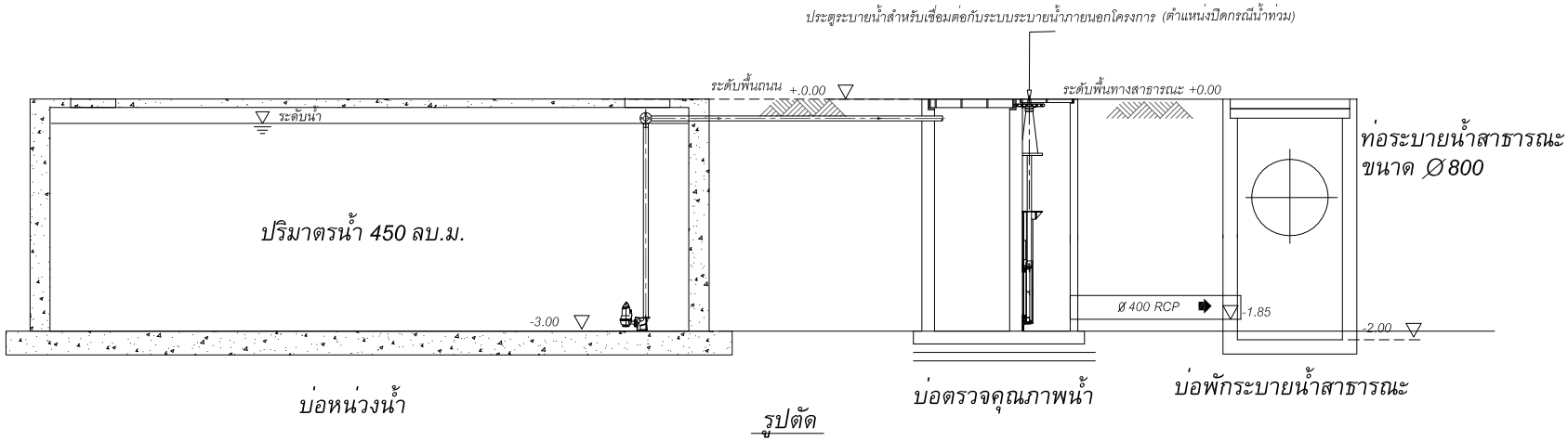

แบบเชื่อมต่อท่อระบายสาธารณะ

มาตราส่วน 1 : 50

รูปที่ 2.8.3-6 แบบขยายแสดงการเชื่อมท่อระบายน้ำสาธารณะ

2.8.4 การจัดการมูลฝอย

1) การคาดการณ์ปริมาณมูลฝอยจากโครงการ

1.1) ปริมาณมูลฝอยในปัจจุบัน

เนื่องจากในปัจจุบันทั้ง 2 โรงแรม ใช้ระบบสาธารณูปโภคร่วมกัน โดยบริษัท เจ้าหลาว ซันเซ็ท วิว จำกัด ผู้ดำเนินกิจการโรงแรม เจ้าหลาว ซันเซ็ท วิว เป็นผู้ชำระค่าบริการส่วนกลางที่ใช้ร่วมกันให้แก่บริษัท นิวแทรเวิลบีช จำกัด ซึ่งมีปริมาณมูลฝอยที่เกิดขึ้นจากการใช้บริการส่วนกลางต่าง ๆ เช่น สระว่ายน้ำ ร้านอาหาร และอื่น ๆ เกิดจากทั้ง 2 โรงแรม

ทั้งนี้ ในปัจจุบัน บริษัท นิวแทรเวิลบีช จำกัด ได้ใช้บริการการจัดเก็บมูลฝอยจากองค์การบริหารส่วนตำบลคลองขุด ดังนั้นการคาดการณ์ปริมาณมูลฝอยที่เกิดขึ้นในปัจจุบันประเมินจากใบเสร็จที่จัดเก็บค่าบริการเดือนละ 2,000 บาท ซึ่งค่าบริการดังกล่าวอยู่ในเกณฑ์การจัดเก็บมูลฝอยปริมาณเกิน 500 ลิตรต่อ 1 วัน ดังนั้นปริมาณมูลฝอยที่เกิดขึ้นของทั้ง 2 โรงแรมที่ปัจจุบัน โรงแรม นิวแทรเวิลบีช รีสอร์ท เปิดให้บริการห้องพัก 63 ห้อง และ โรงแรม เจ้าหลาว ซันเซ็ท วิว เปิดให้บริการห้องพัก 29 ห้อง มีปริมาณรวมกันประมาณ 500 กิโลกรัม/วัน หรือ 0.50 ลูกบาศก์เมตร/วัน (ประเมินตามเกณฑ์การจัดเก็บค่าบริการปริมาณเกิดขึ้นสูงสุดต่อวัน)

1.2) ที่พักมูลฝอยของโครงการปัจจุบัน

ปัจจุบันโรงแรม นิวแทรเวิลบีช รีสอร์ท และ โรงแรม เจ้าหลาว ซันเซ็ท วิว ใช้ห้องพักมูลฝอยร่วมกัน โดยลักษณะเป็นห้องกั้นด้วยเมทัลชีท 4 ด้าน มีหลังคาและมีประตูปิดสนิท (ตำแหน่งอยู่บริเวณด้านหน้าโครงการ) แสดงดัง**รูปที่ 2.8.4-1** โดยแม่บ้านจะนำถุงดำบรรจุมูลฝอยลำเลียงมาเก็บไว้ในห้องพักดังกล่าวเป็นประจำทุกวัน เพื่อรอการเก็บขนจากรถเก็บขนมูลฝอยจากองค์การบริหารส่วนตำบลคลองขุด ดังนั้นในอนาคตโครงการจะมีการก่อสร้างอาคารพักมูลฝอยรวมขึ้นใหม่ให้มีลักษณะการจัดการที่เหมาะสมต่อไป







รูปที่ 2.8.4-1	**ภาพถ่ายที่พักขยะในปัจจุบัน ของโครงการ นิวแทรเวิลบีช รีสอร์ท**

ที่มา : บริษัท เนเชอรัล โอเปอเรชั่น จำกัด, 2568

2) การจัดการมูลฝอยในอนาคต

2.1) การคาดการณ์ปริมาณมูลฝอยจากโครงการ

เนื่องจากการคาดการณ์ปริมาณมูลฝอยที่เกิดขึ้นในปัจจุบันตามใบเสร็จค่าบริการจัดเก็บมูลฝอยจากองค์การบริหารส่วนตำบลคลองขุด มีปริมาณเกิดขึ้นค่อนข้างน้อยมาก ทั้งนี้ เพื่อให้รองรับการให้บริการในอนาคตกรณีขยายขนาดโครงการ และเป็นข้อมูลตัวเลขการออกแบบที่เหมาะสม ดังนั้นการคาดการณ์ปริมาณมูลฝอยที่เกิดขึ้นในอนาคต โครงการจึงพิจารณาตามแนวทางของสำนักงานนโยบายและแผนทรัพยากรธรรมชาติและสิ่งแวดล้อม (สผ.), 2560 โดยคำนวณจาก

- อัตราการผลิตมูลฝอยทั่วไป : คิดที่ 1 กิโลกรัม/คน/วัน (สำนักงานนโยบายและแผนทรัพยากรธรรมชาติ และสิ่งแวดล้อม, 2560)
- มูลฝอยทั่วไป (General Solid Waste) : แยกตามชนิดการจัดเก็บและการจัดการขยะของกรมควบคุมมลพิษ สามารถจำแนกออกได้ 4 ประเภท (กรมควบคุมมลพิษ, 2565) ซึ่งเป็นการคิดร้อยละของมูลฝอยแต่ละประเภทจากน้ำหนักของมูลฝอยที่เกิดขึ้นทั้งหมด ดังนี้

  - มูลฝอยเปียก ร้อยละ 54.89 ของปริมาณมูลฝอยทั้งหมด
  - มูลฝอยแห้งทั่วไป ร้อยละ 1.55 ของปริมาณมูลฝอยทั้งหมด
  - มูลฝอยนำกลับมาใช้ใหม่ ร้อยละ 43.42 ของปริมาณมูลฝอยทั้งหมด
  - มูลฝอยอันตราย ร้อยละ 0.16 ของปริมาณมูลฝอยทั้งหมด

กรมควบคุมมลพิษ ให้คำนิยามไว้ดังนี้

(1) ขยะย่อยสลาย (Compostable waste) หรือ มูลฝอยย่อยสลาย คือ ขยะที่เน่าเสียและย่อยสลายได้เร็ว สามารถนำมาหมักทำปุ๋ยได้ เช่น เศษผัก เปลือกผลไม้ เศษอาหาร ใบไม้เศษเนื้อสัตว์ เป็นต้น แต่จะไม่รวมถึงซากหรือเศษของพืช ผัก ผลไม้ หรือสัตว์ที่เกิดจากการทดลองในห้องปฏิบัติการ

(2) ขยะรีไซเคิล (Recyclable waste) หรือ มูลฝอยที่ยังใช้ได้ คือ ของเสียบรรจุภัณฑ์หรือวัสดุเหลือใช้ ซึ่งสามารถนำกลับมาใช้ประโยชน์ใหม่ได้ เช่น แก้ว กระดาษ เศษพลาสติก กล่องเครื่องดื่มแบบ UHT กระป๋องเครื่องดื่ม เศษโลหะ อะลูมิเนียม ยางรถยนต์ เป็นต้น

(3) ขยะอันตราย (Hazardous waste) หรือ มูลฝอยอันตราย คือ ขยะที่มีองค์ประกอบหรือปนเปื้อนวัตถุอันตรายชนิดต่างๆ ซึ่งได้แก่ วัตถุระเบิด วัตถุไวไฟ วัตถุออกซิไดซ์ วัตถุมีพิษ วัตถุที่ทำให้เกิดโรค วัตถุกรรมมันตรังสี วัตถุที่ทำให้เกิดการเปลี่ยนแปลงทางพันธุกรรม วัตถุกัดกร่อน วัตถุที่ก่อให้เกิดการระคายเคือง วัตถุอย่างอื่นไม่ว่าจะเป็นเคมีภัณฑ์หรือสิ่งอื่นใดที่อาจทำให้เกิดอันตรายแก่บุคคล สัตว์ พืช ทรัพย์สินหรือสิ่งแวดล้อม เช่น ถ่านไฟฉาย หลอดฟลูออเรสเซนต์ แบตเตอรี่โทรศัพท์เคลื่อนที่ภาชนะบรรจุสารกำจัดศัตรูพืช กระป๋องสเปรย์บรรจุสีหรือสารเคมี เป็นต้น

(4) ขยะทั่วไป (General waste) หรือมูลฝอยทั่วไป คือ ขยะประเภทอื่นนอกเหนือจากขยะย่อยสลาย ขยะรีไซเคิล และขยะอันตราย มีลักษณะที่ย่อยสลายยากและไม่คุ้มค่าสำหรับการนำกลับมาใช้ประโยชน์ใหม่ เช่น ห่อพลาสติกใส่ขนม ถุงพลาสติกบรรจุผงซักฟอก พลาสติกห่อลูกอม ซองบะหมี่กึ่งสำเร็จรูป ถุงพลาสติกเปื้อนเศษอาหาร โฟมเปื้อนอาหาร ฟอยล์เปื้อนอาหาร เป็นต้น

- ความหนาแน่นของมูลฝอยทั่วไปแต่ละประเภท ใช้ความหนาแน่นของมูลฝอยแต่ละประเภท (กรมควบคุมมลพิษ, 2547) ดังนี้

- มูลฝอยเปียก	300	กิโลกรัม/ลูกบาศก์เมตร
- มูลฝอยแห้งทั่วไป	150	กิโลกรัม/ลูกบาศก์เมตร
- มูลฝอยนำกลับมาใช้ใหม่	150	กิโลกรัม/ลูกบาศก์เมตร
- มูลฝอยอันตราย	150	กิโลกรัม/ลูกบาศก์เมตร

ดังนั้น เมื่อเปิดดำเนินการคาดว่าจะมีปริมาณมูลฝอยที่เกิดขึ้นจากโครงการทั้งสิ้นประมาณ **534 กิโลกรัม/วัน หรือ 2.45 ลูกบาศก์เมตร/วัน** (รายละเอียดดัง**ตารางที่ 2.8.4-1**)

2.2) การจัดการมูลฝอยภายในแต่ละส่วน

โครงการจัดให้มีห้องพักโรงแรมและพื้นที่สำหรับให้บริการต่างๆ ในโครงการ ซึ่งจะมีกิจกรรมที่ทำให้เกิดมูลฝอยขึ้น ดังนั้นโครงการได้จัดเตรียมถังรองรับมูลฝอยให้มีความเหมาะสมและสอดคล้องกับลักษณะการดำเนินกิจกรรมที่จะเกิดมูลฝอยแต่ละประเภท ซึ่งส่วนใหญ่กิจกรรมภายในห้องพักและพื้นที่บริการต่างๆ จะเป็นมูลฝอยเปียกและมูลฝอยนำกลับมาใช้ใหม่ ส่วนห้องอาหารส่วนใหญ่จะมีมูลฝอยเปียกเกิดขึ้น

ดังนั้นโครงการจะพิจารณาจัดให้มีถังรองรับมูลฝอยให้ครอบคลุมอาคารและทุกพื้นที่ใช้งานของพื้นที่บริการต่างๆ ได้แก่

- ห้องพักโรงแรม ห้องบัญชี และห้องผู้จัดการ โครงการจะจัดให้มีถังรองรับมูลฝอย ขนาด 10 ลิตร จำนวน 2 ถัง/ห้อง โดยแบ่งเป็นถังรองรับมูลฝอยแห้งทั่วไป มูลฝอยนำกลับมาใช้ใหม่

- ร้านอาหาร ห้องอาหาร ร้านกาแฟ และสระว่ายน้ำ โครงการจะจัดให้มีถังรองรับมูลฝอยขนาด 20 ลิตร จำนวน 3 ถัง/จุด โดยแบ่งเป็นถังรองรับมูลฝอยเปียก มูลฝอยแห้งทั่วไป และมูลฝอยนำกลับมาใช้ใหม่ อย่างละ 1 ถัง

ตารางที่ 2.8.4-1 การคาดการณ์ปริมาณขยะมูลฝอยจากโครงการ (กรณีขยายขนาดโครงการเมื่อเปิดบริการห้องพัก 96 ห้อง)

กิจกรรม	จำนวน (คน/วัน)	อัตราผลิตมูลฝอย (กก./คน/วัน)	ปริมาณมูลฝอย (กก./วัน)	มูลฝอยแยกแต่ละประเภท				มูลฝอยแยกแต่ละประเภท			
				สัดส่วนและปริมาณมูลฝอย (กิโลกรัม/วัน)[3]				ปริมาตรมูลฝอย (ลบ.ม./วัน)[4]			
				เปียก (กก./วัน) (54.89%)	แห้งทั่วไป (กก./วัน) (1.55%)	นำกลับมาใช้ใหม่ (กก./วัน) (43.42%)	อันตราย (กก./วัน) (0.16%)	เปียก (ความหนาแน่น 300 กก./ลบ.ม.)	แห้งทั่วไป (ความหนาแน่น 150 กก./ลบ.ม.)	นำกลับมาใช้ใหม่ (ความหนาแน่น 150 กก./ลบ.ม.)	อันตราย (ความหนาแน่น 150 กก./ลบ.ม.)
1. อาคาร A1 - ห้องพัก 1 ห้อง (คิด 4 คน/ห้อง)	4	1.00[1]	4.00	2.56	0.12	1.20	0.12	0.009	0.001	0.008	0.001
รวมปริมาณมูลฝอยจากผู้ใช้บริการห้องพักโรงแรม			-	**4.00 กิโลกรัม/วัน**				**0.018 ลูกบาศก์เมตร/วัน (หรือ 18 ลิตร/วัน)**			
2. อาคาร A2 - ห้องพัก 8 ห้อง (คิด 6 คน/ห้อง)	48	1.00[1]	48.00	30.72	1.44	14.40	1.44	0.102	0.010	0.096	0.010
รวมปริมาณมูลฝอยจากผู้ใช้บริการห้องพักโรงแรม			-	**48.00 กิโลกรัม/วัน**				**0.218ลูกบาศก์เมตร/วัน (หรือ 218 ลิตร/วัน)**			
3. อาคาร A3 - ห้องพัก 2 ห้อง (คิด 8 คน/ห้อง)	16	1.00[1]	16.00	10.24	0.48	4.80	0.48	0.034	0.003	0.032	0.003
รวมปริมาณมูลฝอยจากผู้ใช้บริการห้องพักโรงแรม			-	**16.0 กิโลกรัม/วัน**				**0.073 ลูกบาศก์เมตร/วัน (หรือ 73 ลิตร/วัน)**			
4. อาคาร B - ห้องพัก 16 ห้อง (คิด 4 คน/ห้อง)	64	1.00[1]	64.00	40.96	1.92	19.20	1.92	0.137	0.013	0.128	0.013
รวมปริมาณมูลฝอยจากผู้ใช้บริการห้องพักโรงแรม			-	**64.00 กิโลกรัม/วัน**				**0.290ลูกบาศก์เมตร/วัน (หรือ 290 ลิตร/วัน)**			

กิจกรรม	จำนวน (คน/วัน)	อัตราผลิตมูลฝอย (กก./คน/วัน)	ปริมาณมูลฝอย (กก./วัน)	มูลฝอยแยกแต่ละประเภท สัดส่วนและปริมาณมูลฝอย (กิโลกรัม/วัน)[3]				มูลฝอยแยกแต่ละประเภท ปริมาตรมูลฝอย (ลบ.ม./วัน)[4]			
				เปียก (กก./วัน) (54.89%)	แห้งทั่วไป (กก./วัน) (1.55%)	นำกลับมาใช้ใหม่ (กก./วัน) (43.42%)	อันตราย (กก./วัน) (0.16%)	เปียก (ความหนาแน่น 300 กก./ลบ.ม.)	แห้งทั่วไป (ความหนาแน่น 150 กก./ลบ.ม.)	นำกลับมาใช้ใหม่ (ความหนาแน่น 150 กก./ลบ.ม.)	อันตราย (ความหนาแน่น 150 กก./ลบ.ม.)
5. อาคาร C - ห้องพัก 2 ห้อง (คิด 8 คน/ห้อง)	16	1.00[1]	16.00	10.24	0.48	4.80	0.48	0.034	0.003	0.032	0.003
รวมปริมาณมูลฝอยจากผู้ใช้บริการห้องพักโรงแรม			-	**16.0 กิโลกรัม/วัน**				**0.073 ลูกบาศก์เมตร/วัน (หรือ 73 ลิตร/วัน)**			
6. อาคาร D - ห้องพัก 1 ห้อง (คิด 4 คน/ห้อง)	4	1.00[1]	4.00	2.56	0.12	1.20	0.12	0.009	0.001	0.008	0.001
รวมปริมาณมูลฝอยจากผู้ใช้บริการห้องพักโรงแรม			-	**4.00 กิโลกรัม/วัน**				**0.018 ลูกบาศก์เมตร/วัน (หรือ 18 ลิตร/วัน)**			
7. อาคาร E - ห้องพัก 10 ห้อง (คิด 6 คน/ห้อง)	60	1.00[1]	60.00	38.40	1.80	18.00	1.80	0.128	0.012	0.120	0.012
รวมปริมาณมูลฝอยจากผู้ใช้บริการห้องพักโรงแรม			-	**60.00 กิโลกรัม/วัน**				**0.272ลูกบาศก์เมตร/วัน (หรือ 272 ลิตร/วัน)**			
8. อาคาร F - ห้องพัก F1 1 ห้อง (คิด 8 คน/ห้อง)	8	1.00[1]	8.00	5.12	0.24	2.40	0.24	0.017	0.002	0.016	0.002
- ห้องพัก F2 1 ห้อง (คิด 18 คน/ห้อง)	18	1.00[1]	18.00	11.52	0.54	5.40	0.54	0.038	0.004	0.036	0.004

กิจกรรม	จำนวน (คน/วัน)	อัตราผลิตมูลฝอย (กก./คน/วัน)	ปริมาณมูลฝอย (กก./วัน)	มูลฝอยแยกแต่ละประเภท สัดส่วนและปริมาณมูลฝอย (กิโลกรัม/วัน)[3]				มูลฝอยแยกแต่ละประเภท ปริมาตรมูลฝอย (ลบ.ม./วัน)[4]			
				เปียก (กก./วัน) (54.89%)	แห้งทั่วไป (กก./วัน) (1.55%)	นำกลับมาใช้ใหม่ (กก./วัน) (43.42%)	อันตราย (กก./วัน) (0.16%)	เปียก (ความหนาแน่น 300 กก./ลบ.ม.)	แห้งทั่วไป (ความหนาแน่น 150 กก./ลบ.ม.)	นำกลับมาใช้ใหม่ (ความหนาแน่น 150 กก./ลบ.ม.)	อันตราย (ความหนาแน่น 150 กก./ลบ.ม.)
- ห้องพัก F3 1 ห้อง (คิด 10 คน/ห้อง)	10	1.00[1]	10.00	6.40	0.30	3.00	0.30	0.021	0.002	0.020	0.002
รวมปริมาณมูลฝอยจากผู้ใช้บริการห้องพักโรงแรม			-	**36.00 กิโลกรัม/วัน**				**0.163 ลูกบาศก์เมตร/วัน (หรือ 163 ลิตร/วัน)**			
9. อาคาร G - ห้องพัก 53 ห้อง (คิด 2 คน/ห้อง)	106	1.00[1]	106.00	58.18	1.64	46.03	0.17	0.194	0.011	0.307	0.001
รวมปริมาณมูลฝอยจากผู้ใช้บริการห้องพักโรงแรม			-	**106 กิโลกรัม/วัน**				**0.513 ลูกบาศก์เมตร/วัน (หรือ 309 ลิตร/วัน)**			
10. ผู้มาใช้บริการห้องอาหาร	70	0.50[2]	70.00	22.40	-	10.50	1.05	0.075	0.007	0.070	0.007
รวมปริมาณมูลฝอยจากผู้ใช้บริการห้องอาหาร			-	**70.00 กิโลกรัม/วัน**				**0.159 ลูกบาศก์เมตร/วัน (หรือ 159 ลิตร/วัน)**			
11. ผู้มาใช้บริการร้านอาหาร	50	0.50[2]	50.00	16.00	0.75	7.50	0.75	0.053	0.005	0.050	0.005
รวมปริมาณมูลฝอยจากผู้ใช้บริการร้านอาหาร				**25.00 กิโลกรัม/วัน**				**0.113 ลูกบาศก์เมตร/วัน (หรือ 113 ลิตร/วัน)**			
12. ผู้มาใช้บริการร้านกาแฟ	50	0.50[2]	-	16.00	-	7.50	0.75	0.053	0.005	0.050	0.005
รวมปริมาณมูลฝอยจากผู้ใช้บริการร้านกาแฟ				**25.00 กิโลกรัม/วัน**				**0.113 ลูกบาศก์เมตร/วัน (หรือ 113 ลิตร/วัน)**			

กิจกรรม	จำนวน (คน/วัน)	อัตราผลิตมูลฝอย (กก./คน/วัน)	ปริมาณมูลฝอย (กก./วัน)	มูลฝอยแยกแต่ละประเภท				มูลฝอยแยกแต่ละประเภท			
				สัดส่วนและปริมาณมูลฝอย (กิโลกรัม/วัน)[3]				ปริมาตรมูลฝอย (ลบ.ม./วัน)[4]			
				เปียก (กก./วัน) (54.89%)	แห้งทั่วไป (กก./วัน) (1.55%)	นำกลับมาใช้ใหม่ (กก./วัน) (43.42%)	อันตราย (กก./วัน) (0.16%)	เปียก (ความหนาแน่น 300 กก./ลบ.ม.)	แห้งทั่วไป (ความหนาแน่น 150 กก./ลบ.ม.)	นำกลับมาใช้ใหม่ (ความหนาแน่น 150 กก./ลบ.ม.)	อันตราย (ความหนาแน่น 150 กก./ลบ.ม.)
13. ผู้มาใช้บริการสระว่ายน้ำ	50	0.50[2]	50.00	16.00	0.75	7.50	0.75	0.053	0.005	0.050	0.005
รวมปริมาณมูลฝอยจากผู้ใช้บริการสระว่ายน้ำ			**25.00 กิโลกรัม/วัน**					**0.113 ลูกบาศก์เมตร/วัน (หรือ 113 ลิตร/วัน)**			
14. เจ้าหน้าที่ประจำโครงการ	70	1.00[1]	70.00	44.80	2.10	21.00	2.10	0.149	0.014	0.140	0.014
รวมปริมาณมูลฝอยจากเจ้าหน้าที่ประจำโครงการ				**70.00 กิโลกรัม/วัน**				**0.317ลูกบาศก์เมตร/วัน (หรือ 317 ลิตร/วัน)**			
สรุป : รวมปริมาณมูลฝอยแต่ละประเภทจากโครงการ			-	**332.10**	**14.48**	**174.43**	**13.01**	**1.107**	**0.097**	**1.163**	**0.087**
รวมปริมาณมูลฝอยทั้งหมดจากโครงการ			-	**534 กิโลกรัม/วัน**				**2.45 ลูกบาศก์เมตร/วัน (หรือ 317 ลิตร/วัน)**			

ที่มา : บริษัท เนเชอรัล โอเปอเรชั่น จำกัด, 2567

อ้างอิง : [1] อัตราการผลิตมูลฝอยทั่วไป 1 กิโลกรัม/คน/วัน (สำนักงานนโยบายและแผนทรัพยากรธรรมชาติและสิ่งแวดล้อม, 2560)

[2] อัตราการผลิตมูลฝอยจากผู้มาใช้บริการส่วนต่างๆ ในโครงการ คิดที่ 50% ของอัตราการผลิตมูลฝอยจากผู้ใช้บริการห้องพักโรงแรม และเจ้าหน้าที่โครงการ

[3] กรมควบคุมมลพิษ, การศึกษาองค์ประกอบขยะมูลฝอย ปี 2564, กรุงเทพมหานคร, 2565

[4] กรมควบคุมมลพิษ,รายงานฉบับสมบูรณ์โครงการสำรวจและวิเคราะห์องค์ประกอบขยะมูลฝอยชุมชนของเทศบาลทั่วประเทศ, 2547

2.3) อาคารพักมูลฝอยรวม

(1) ลักษณะอาคารมูลฝอยรวม และความสามารถในการรองรับมูลฝอย

โครงการจะจัดให้มีอาคารพักมูลฝอยรวม จำนวน 1 จุด ตั้งอยู่ทางด้านทิศเหนือของโครงการและอยู่เป็นสัดส่วนแยกจากโซนบริการห้องพักโรงแรมอย่างชัดเจน แสดงดัง**รูปที่ 2.8.4-2** โดยจะก่อสร้างอาคารพักมูลฝอยรวมขึ้นมาใหม่จำนวน 1 อาคาร ซึ่งลักษณะอาคารมีขนาด 1 ชั้น มีพื้นที่อาคาร 29.14 ตารางเมตร โครงสร้างคอนกรีตเสริมเหล็ก ผนังมีอิฐบล็อกช่องลมเพื่อระบายอากาศ มีลักษณะมิดชิดมีประตูเปิด-ปิดด้านหน้าห้อง

ภายในอาคารแบ่งห้องพักมูลฝอยออกเป็น 4 ห้อง (แสดงดัง**รูปที่ 2.8.4-3** และ**รูปที่ 2.8.4-4**) มีการจัดการดังนี้

- ห้องเก็บมูลฝอยเปียก (ป้ายสีเขียว) ขนาดภายในห้อง (ก.xย.xส.) เท่ากับ 1.60x4.60x2.50 เมตร (คิดระดับกักเก็บที่ 1.00 เมตร) มีปริมาตรกักเก็บ 7.36 ลูกบาศก์เมตร สามารถรองรับมูลฝอยเปียก ปริมาณ 1.11 ลูกบาศก์เมตร/วัน ได้นาน (7.36/1.11) ประมาณ 6.63 วัน (ไม่น้อยกว่า 3 วัน)
- ห้องเก็บมูลฝอยแห้งทั่วไป (ป้ายสีน้ำเงิน) ขนาดภายในห้อง (ก.xย.xส.) เท่ากับ 1.30x2.20x2.50 เมตร (คิดระดับกักเก็บที่ 1.00 เมตร) มีปริมาตรกักเก็บ 2.86 ลูกบาศก์เมตร ซึ่งจะสามารถรองรับมูลฝอยแห้งทั่วไป ปริมาตร 0.10 ลูกบาศก์เมตร/วัน ได้นาน (2.86/0.10) ประมาณ 28.60 วัน (ไม่น้อยกว่า 3 วัน)
- ห้องเก็บมูลฝอยนำกลับมาใช้ใหม่ (ป้ายสีเหลือง) ขนาดภายในห้อง (ก.xย.xส.) เท่ากับ 1.60x4.60x2.50 เมตร (คิดระดับกักเก็บที่ 1.00 เมตร) มีปริมาตรกักเก็บ 7.36 ลูกบาศก์เมตร สามารถรองรับมูลฝอยนำกลับมาใช้ใหม่ ปริมาณ 1.16 ลูกบาศก์เมตร/วัน ได้นาน (7.36/1.16) ประมาณ 6.34 วัน (ไม่น้อยกว่า 3 วัน)
- ห้องเก็บมูลฝอยอันตราย (ป้ายสีส้ม) ขนาดภายในห้อง (ก.xย.xส.) เท่ากับ 1.30x2.20x2.50 เมตร (คิดระดับกักเก็บที่ 1.00 เมตร) มีปริมาตรกักเก็บ 2.86 ลูกบาศก์เมตร ซึ่งจะสามารถรองรับมูลฝอยอันตราย ปริมาตร 0.09 ลูกบาศก์เมตร/วัน ได้นาน (2.86/0.09) ประมาณ 31.78 วัน (ไม่น้อยกว่า 3 วัน)

ดังนั้น อาคารพักมูลฝอยรวมของโครงการสามารถรองรับปริมาณมูลฝอยทั่วไปและมูลฝอยอันตรายได้ไม่น้อยกว่า 3 วัน เพื่อรอให้องค์การบริหารส่วนตำบลคลองขุดที่เป็นผู้รับผิดชอบในการดำเนินการจัดเก็บขยะมูลฝอยมารับไปกำจัดต่อไป

สัญลักษณ์
- ตำแหน่งที่จอดรถเก็บขยะ
- เส้นการขนขยะมูลฝอยจากภายในอาคาร
- เส้นทางเดินรถเก็บขยะมูลฝอย

หม้อแปลงไฟฟ้า ขนาด 1600 kva
อาคารห้องMDB
อาคาร B
อาคาร E (ขนาด 3 ชั้น)
อาคาร E (ขนาด 2 ชั้น)
สระว่ายน้ำ
นประสงค์
อาคาร G (ขนาด 4 ชั้น)
อาคาร A1
อาคาร A2
อาคาร A3
ร้านอาหาร
อาคารเก็บของ 3
อาคาร A2
อาคาร A2
ศาลาพักผ่อน
ศาลาพักผ่อน
อาคาร E (ขนาด 2 ชั้น)
อาคารเก็บของ 2
อาคารห้องอาหาร
อาคารห้องครัว
อาคารซักรีด
ศาลพระเจ้าตากสิน
อาคาร D
อาคารเก็บของ 1
อาคาร C
อาคาร B
หม้อแปลงไฟฟ้า ขนาด 160 kva
อาคารเก็บของอุปกรณ์การเกษตร
อาคารห้องเครื่องกำเนิดไฟฟ้าสำรอง
ป้อม รปภ.
อาคารพักมูลฝอยรวม
ถนนเดิมบุรพาชลทิต กว้าง 18.00 เมตร
ถนนคลองสวนปลายโยธา
พื้นที่ว่าง (ที่ดินบุคคลอื่น)
โรงแรม A ROM SILP RESORT อารมณ์ศิลปรีสอร์ท
หาดเจ้าหลาว

ผังแสดงอาคารพักขยะมูลฝอย และเส้นทางเก็บขนของรถเก็บขยะ
มาตราส่วน 1:400

รูปที่ 2.8.4-2 ผังบริเวณแสดงตำแหน่งห้องพักมูลฝอยรวมของโครงการและเส้นทางเก็บขนมูลฝอย และจุดจอดรถเก็บขนมูลฝอย

B.ARCH THAILAND

Project : โครงการ นิวแทรเวิล บีช รีสอร์ท
Location : 99 ม.6 ต.คลองสูด อ.ท่าใหม่ จ.จันทบุรี
Owner : บริษัท นิวแทรเวลบีช จำกัด
[redacted]
Interior Designer : สถาปนิก
Landscape ภูมิสถาปนิก
[redacted]
Mechanical Engineer วิศวกรเครื่องกล
KEY PLAN
Drawing Title
Drawing No. /000

หมายเหตุ แบบนี้ถือเป็นทรัพย์สินของ บ จก เอเลเว่ชั่น ห้ามนำไปใช้ ทำซ้ำดัดลอก ดัดแปลง แก้ไข โดยมิได้รับอนุญาตเป็นลายลักษณ์อักษร

ALL DESIGN ARE THE PROPERTY OF AND ELEVATION40 CANNOT BE USED WITHOUT THEIR WRITTEN PERMISSION
DO NOT SCALE DRAWINGS ALL MEASUREMENTS MUST BE CHECKED
AT THE SITE BY CONTRACTION

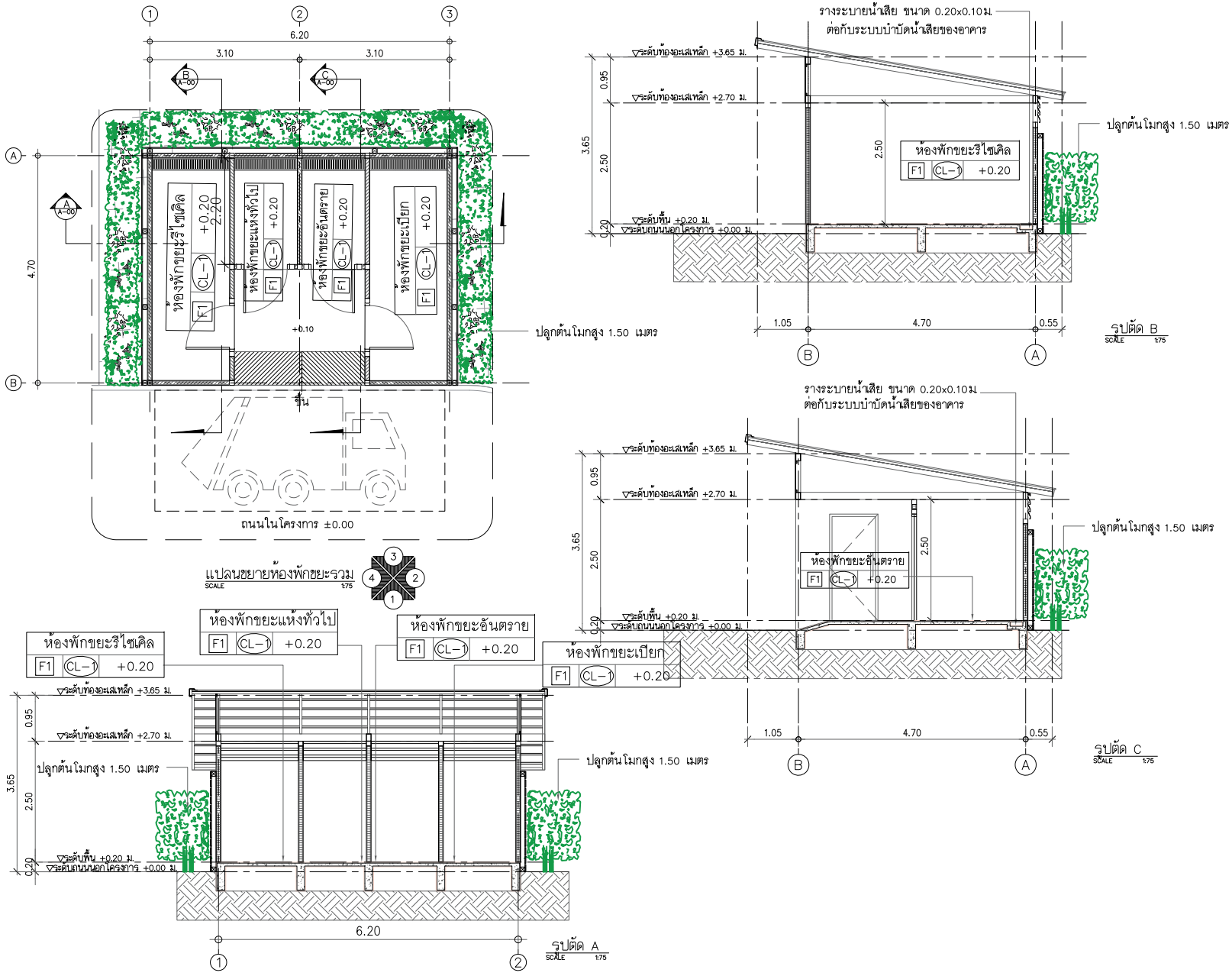

รูปที่ 2.8.4-3 แบบแปลน และรูปตัดอาคารห้องพักมูลฝอยรวม

B.ARCH THAILAND
Project : โครงการ นิวแทรเวิล บีช รีสอรท
Location : 99 ม.6 ตำบลสุด อ.เกาะใหม่ จ.จันทบุรี
Owner :
Interior Designer :
Landscape
Mechaqical Engineer
KEY PLAN
Drawing Title
Drawing No. A0-00 / 000 /000
ALL DESIGN ARE THE PROPERTY OF AND ELEVATIONS CANNOT BE USED WITHOUT THEIR WRITTEN PERMISSION
DO NOT SCALE DRAWINGS ALL MEASUREMENTS MUST BE CHECKED AT THE SITE BY CONTRACTION

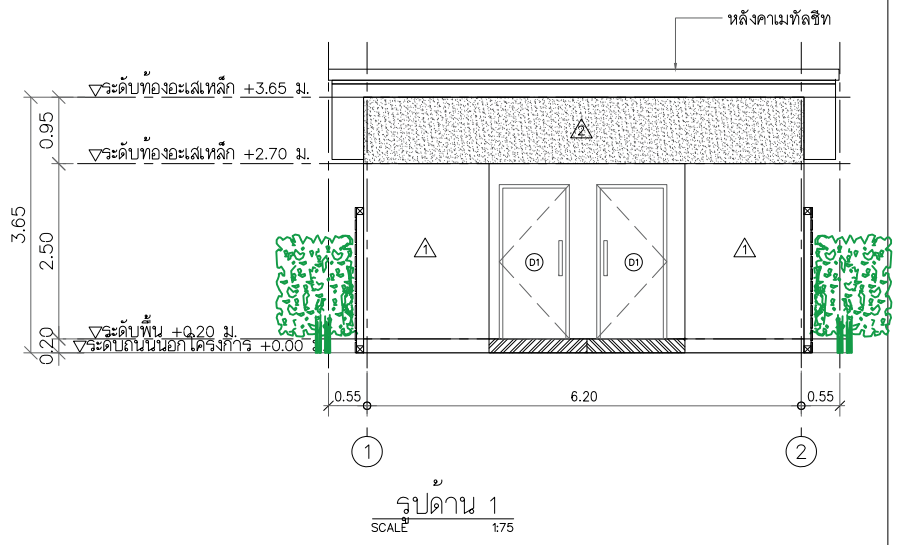

รูปด้าน 1
SCALE 1:75

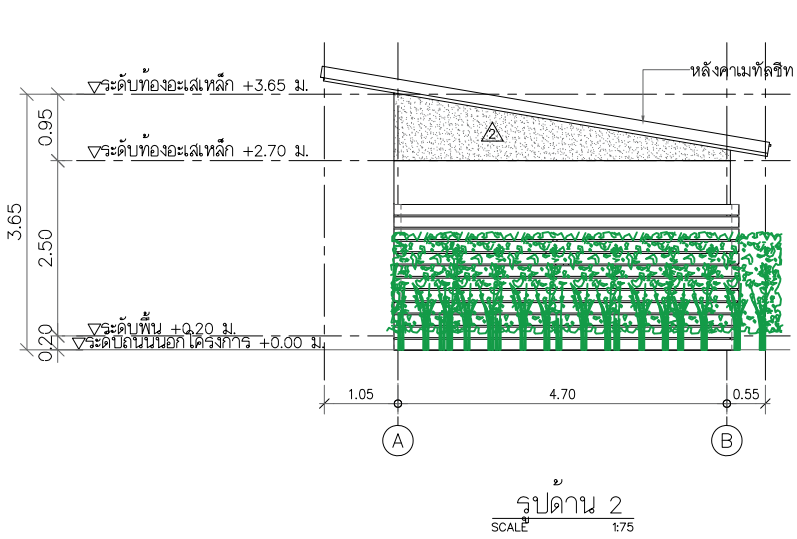

รูปด้าน 2
SCALE 1:75

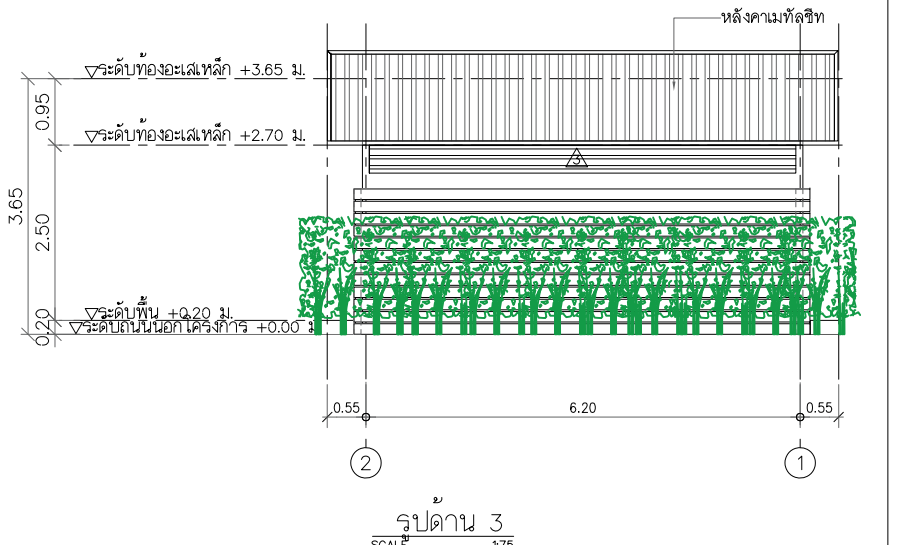

รูปด้าน 3
SCALE 1:75

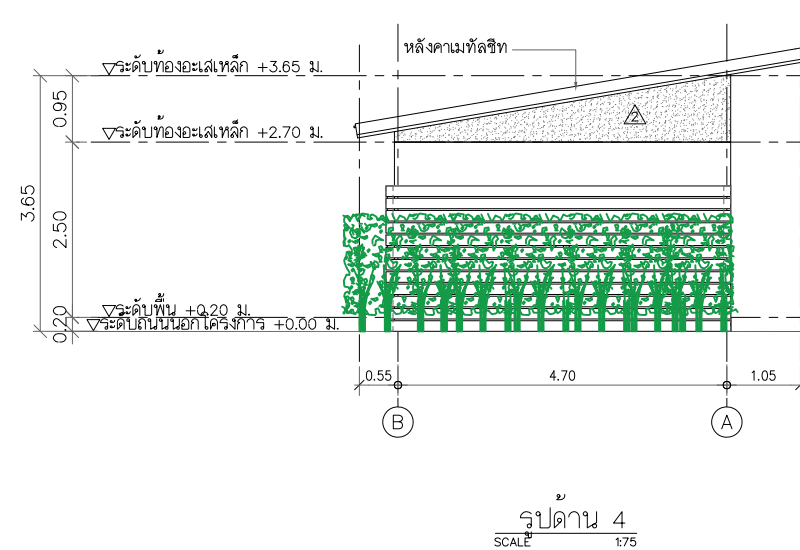

รูปด้าน 4
SCALE 1:75

รูปที่ 2.8.4-4 รูปด้านอาคารห้องพักมูลฝอยรวม

B.ARCH
THAILAND

Project : โครงการ นิวแทรเวิล บีช รีสอร์ท
Location : 99 ม.6 ต.ตลาดชุด อ.เกาะโพม จ.จันทบุรี
Owner :
Interior Designer :
Landscape
Mechanical Engineer
KEY PLAN
Drawing Title
Drawing No. A0-00 | 000 /000

หมายเหตุ แบบนี้ที่แสดงอยู่ในแผ่นนี้ ถือเป็นกรรมสิทธิ์ของ ห จก เอเลเว่ชั่น ห้ามนำไปใช้ ทำซ้ำ คัดลอก ดัดแปลง แก้ไข โดยไม่ได้รับอนุญาตเป็นลายลักษณ์อักษร

ALL DESIGN ARE THE PROPERTY OF AND ELEVATION40 CANNOT BE USED WITHOUT THEIR WRITTEN PERMISSION
DO NOT SCALE DRAWINGS ALL MEASUREMENTS MUST BE CHECKED AT THE SITE BY CONTRACTION

2.4) จุดจอดรถเก็บขนมูลฝอย

โครงการจัดให้มีจุดจอดรถเก็บขนมูลฝอยชั่วคราวบริเวณด้านหน้าอาคารพักมูลฝอยรวม ซึ่งอยู่ในเขตพื้นที่ภายในโครงการ มีขนาดช่องจอด (ก.xย.) เท่ากับ 2.50×6.00 เมตร (แสดงดัง**รูปที่ 2.8.4-2**) และติดตั้งไฟส่องสว่างทั่วบริเวณ เพื่ออำนวยความสะดวกในการเข้าเก็บขนมูลฝอยบริเวณอาคารพักมูลฝอยรวม สามารถเข้าเก็บขนได้สะดวกเพื่อเป็นการประหยัดเวลาและลดภาระการทำงานของพนักงานเก็บขนในแต่ละครั้ง

2.5) การคัดแยกมูลฝอยและลดปริมาณมูลฝอย

โครงการได้พิจารณาลดปริมาณมูลฝอยจากโครงการ เพื่อช่วยลดภาระการกำจัดขององค์การบริหารส่วนตำบลคลองขุด โดยจัดให้มีการแยกมูลฝอยประเภทมูลฝอยนำกลับมาใช้ใหม่ ซึ่งเป็นมูลฝอยของเสียบรรจุภัณฑ์หรือวัสดุเหลือใช้ ซึ่งสามารถนำกลับมาใช้ประโยชน์ใหม่ได้โดยการนำมาแปรรูปเป็นวัตถุดิบในขบวนการผลิตหรือใช้สำหรับผลิตเป็นผลิตภัณฑ์ใหม่ เช่น แก้ว กระดาษ กระป๋องเครื่องดื่ม เศษพลาสติก เศษโลหะ อลูมิเนียม เป็นต้น โดยมูลฝอยนำกลับมาใช้ใหม่นั้นให้เก็บรวบรวมไว้ในห้องพักมูลฝอยนำกลับมาใช้ใหม่ และรอจำหน่ายแก่ผู้รับซื้อต่อไป โดยโครงการจะประสานงานกับร้านรับซื้อของเก่าให้เข้ามารับซื้อมูลฝอยนำกลับมาใช้ใหม่เป็นประจำ 1-2 ครั้ง/สัปดาห์

ดังนั้น เมื่อโครงการมีการคัดแยกมูลฝอยนำกลับมาใช้ใหม่ออกจากมูลฝอยทั่วไปทั้งหมดจะสามารถลดปริมาณมูลฝอยได้ถึง 1.16 ลูกบาศก์เมตร/วัน หรือมีปริมาณมูลฝอยทั่วไปลดลงเหลือ (2.45–1.16 ลูกบาศก์เมตร/วัน) เท่ากับ 1.29 ลูกบาศก์เมตร/วัน เพื่อรอการเก็บขนจากองค์การบริหารส่วนตำบลคลองขุดมารับไปกำจัดต่อไป

- **การลดและการจัดการปริมาณมูลฝอยเปียก**

โครงการจะมีการคัดแยกมูลฝอยและพิจารณาจัดให้มีถังรองรับมูลฝอยเปียกขนาด 20 ลิตร จำนวน 1 ถัง/จุด ตั้งวางไว้บริเวณร้านอาหาร ห้องอาหาร ร้านกาแฟ และสระว่ายน้ำ เพื่อให้ง่ายต่อการจัดการและการควบคุมการแยกมูลฝอยเปียกที่เกิดขึ้น มูลฝอยเปียกที่เกิดขึ้นจากโครงการ ส่วนมากเป็นเศษอาหาร เศษผักและเปลือกผลไม้ ซึ่งเป็นมูลฝอยที่ย่อยสลายได้ง่าย เหมาะสมที่จะนำมูลฝอยเปียกที่เกิดขึ้นเหล่านี้ไปใช้ประโยชน์หลายวิธี อาทิ

(1) การทำปุ๋ยหมัก เป็นปุ๋ยหมักแบบตะกร้าฝังดิน (แสดงดัง**รูปที่ 2.8.4-5**) เนื่องจากวิธีนี้ป้องกันกลิ่นรบกวนที่จะเกิดขึ้นได้ดี โดยสามารถจัดพื้นที่ทำปุ๋ยหมักไว้บริเวณหลังอาคารเก็บอุปกรณ์ทำการเกษตร เนื่องจากมีความสะดวกในการทำปุ๋ยหมักและอยู่ในจุดที่ค่อนข้างห่างไกลจากโซนอาคารโรงแรม

วิธีการทำปุ๋ยหมักโดยการนำถังพลาสติกแบบมีฝาเจาะก้นถัง และนำตะกร้าความสูงประมาณ 30 เซนติเมตร เส้นผ่าศูนย์กลางเท่ากันหรือเล็กกว่าเส้นผ่าศูนย์กลางก้นถัง เชื่อมต่อกับก้นถังที่เจาะไว้แล้วฝังลงในหลุมที่มีความลึกมากกว่ารอยต่อของถังกับตะกร้าเล็กน้อย

ใส่มูลฝอยเปียกลงในถังแล้วปิดฝาถังให้มิดชิดเพื่อป้องกันแมลงมาวางไข่ ใช้น้ำหมักชีวภาพรดเป็นระยะ เพื่อเร่งกระบวนการย่อยสลายของจุลินทรีย์ ธาตุอาหารต่าง ๆ ที่เกิดจากกระบวนการย่อยสลายของจุลินทรีย์และสัตว์ในชั้นดินจะกระจายแพร่ลงสู่ดินบริเวณรอบถังหมัก ทำให้ดินมีความอุดมสมบูรณ์เหมาะสมต่อการเจริญเติบโตของพืช (กรมควบคุมมลพิษ, 2565)

(2) การทำน้ำหมักชีวภาพ นอกจากใช้ประโยชน์ในการเป็นปุ๋ยแล้ว ยังสามารถใช้ดับกลิ่นในท่อระบายน้ำ รวมทั้งนำไปเป็นฮอร์โมนฉีดพ่นต้นไม้ เป็นต้น

วิธีการทำเริ่มจากการนำเศษพืชผักผลไม้ใส่ในถุงปุ๋ยปิดปากถุงให้แน่น ใส่ลงในถังหมักใช้วัสดุที่มีน้ำหนักมาทับ ผสมหัวเชื้อจุลินทรีย์ กากน้ำตาลและน้ำสะอาดในอัตราส่วน 1 : 3 : 3 เทลงถังหมักให้ท่วมถุงปุ๋ย ปิดฝาถังหมักไม่ให้อากาศเข้า หมักทิ้งไว้อย่างน้อย 7 วัน หลังจากนั้นเทน้ำหมักใส่ภาชนะเก็บไว้ใช้งานเศษวัสดุนำไปทำปุ๋ยหมักต่อได้ (กรมควบคุมมลพิษ, 2552)

2.6) การเก็บรวบรวมมูลฝอยอันตราย

มูลฝอยอันตรายที่เกิดขึ้นภายในโครงการ ได้แก่ มูลฝอยในส่วนของตลับหมึก กระดาษคาร์บอน หลอดไฟฟ้าที่แตกหรือเสื่อมสภาพ ภาชนะบรรจุยาฆ่าแมลง น้ำยาทำความสะอาดสุขภัณฑ์ กระป๋องสเปรย์ ถ่านไฟฉาย และแบตเตอรี่ที่เสื่อมสภาพ เป็นต้น โครงการจัดให้มีถังรองรับมูลฝอยอันตราย พร้อมมีติดป้ายข้อความว่า “มูลฝอยอันตราย” ไว้บริเวณส่วนงานซ่อมบำรุงของอาคารห้องอาหาร เพื่อรองรับมูลฝอยอันตรายโดยเฉพาะ และโครงการจะจัดให้พนักงานทำความสะอาดรวบรวมใส่ถุงบรรจุมูลฝอยอันตราย พร้อมมีป้ายข้อความข้างถุงว่า “มูลฝอยอันตราย” จากนั้นให้พนักงานขนลำเลียงไปพักไว้ในอาคารพักมูลฝอยรวม ในส่วนห้องพักมูลฝอยอันตราย ซึ่งเป็นพื้นที่แยกเก็บมูลฝอยอันตรายโดยเฉพาะ

สำหรับมูลฝอยอันตรายที่เกิดขึ้นภายในโครงการ มีประมาณ 0.09 ลูกบาศก์เมตร/วัน ในการกำจัดมูลฝอยอันตรายนั้น โครงการจะรวบรวมนำไปยังจุดที่รองรับขยะอันตรายที่องค์การบริหารส่วนตำบลคลองขุดได้จัดเตรียมไว้ จากนั้นองค์การบริหารส่วนจังหวัดจันทบุรีจะนำไปกำจัดอย่างถูกวิธีต่อไป



รูปที่ 2.8.4-5	**ตัวอย่างการทำปุ๋ยหมักแบบตะกร้าฝังดิน**

ที่มา : กรมควบคุมมลพิษ, 2565

2.7) หน่วยงานเก็บขนมูลฝอยเพื่อนำไปกำจัด

โครงการจะได้รับความอนุเคราะห์การเก็บขนมูลฝอยทั่วไปและสิ่งปฏิกูลจากองค์การบริหารส่วนตำบลคลองขุด แสดงใน**ภาคผนวก ก.9**

- สำเนาหนังสือรับรองการให้บริการจัดเก็บมูลฝอยและสิ่งปฏิกูล หนังสือที่ จบ 75201/615 ลงวันที่ 13 กันยายน 2567

ในส่วนของมูลฝอยอันตรายโครงการจะรวบรวมนำไปยังจุดที่รองรับขยะอันตรายที่องค์การบริหารส่วนตำบลคลองขุดได้จัดเตรียมไว้ จากนั้นองค์การบริหารส่วนจังหวัดจันทบุรีจะนำไปกำจัดอย่างถูกวิธีต่อไป

- สำเนาหนังสือรับรองการให้บริการจัดเก็บมูลฝอยอันตราย หนังสือที่ จบ 75201/616 ลงวันที่ 13 กันยายน 2567

2.8) การเก็บขนมูลฝอยและเส้นทางเข้าไปเก็บขนมูลฝอยจากอาคารพักมูลฝอยรวม

โครงการจัดให้มีจุดจอดรถเก็บขนมูลฝอยชั่วคราวบริเวณด้านหน้าอาคารพักมูลฝอยรวม ซึ่งอยู่ในเขตพื้นที่ภายในโครงการ โดยเส้นทางในการเข้าไปเก็บขนของรถเก็บขนมูลฝอยโครงการกำหนดให้ใช้เส้นทางเข้า-ออกบริเวณหน้าโครงการ ซึ่งมีความกว้าง 13.40 เมตร และมีจุดกลับรถภายในโครงการเพื่อความสะดวก และอยู่ใกล้ปากทางเข้า-ออกโครงการไม่รบกวนบริเวณโซนห้องพัก

2.9) การจัดการน้ำเสียจากบริเวณห้องเก็บมูลฝอยรวม

โครงการจะจัดให้มีพนักงานทำการล้างทำความสะอาดพื้นบริเวณห้องพักมูลฝอยรวม ทุกครั้งหลังการเก็บขนจากรถเก็บขนมูลฝอย เพื่อให้บริเวณอาคารพักมูลฝอยรวมมีความสะอาดและถูกสุขลักษณะตลอดเวลา

สำหรับน้ำเสียที่เกิดจากการล้างทำความสะอาดนั้น จะถูกรวบรวมผ่านรางระบายน้ำที่อยู่บริเวณพื้นห้องพักมูลฝอยแต่ละห้อง เข้าสู่ระบบบำบัดน้ำเสียรวมของโครงการ เพื่อให้น้ำเสียถูกบำบัดให้ได้ตามเกณฑ์มาตรฐานคุณภาพน้ำทิ้งจากอาคารประเภท ข. ก่อนระบายออกสู่ท่อระบายน้ำสาธารณะบริเวณริมถนนเฉลิมบูรพาชลทิตด้านหน้าของโครงการต่อไป

2.10) การจัดการมูลฝอยและการควบคุมโรค ตามคำแนะนำของคณะกรรมการสาธารณสุขเรื่อง สุขลักษณะการจัดการมูลฝอยทั่วไป พ.ศ. 2558 แห่งพระราชบัญญัติการสาธารณสุข พ.ศ. 2535 และที่แก้ไขเพิ่มเติม พ.ศ. 2562

จากมติคำแนะนำของคณะกรรมการสาธารณสุข เรื่อง สุขลักษณะการจัดการมูลฝอยทั่วไป พ.ศ. 2558 แห่งพระราชบัญญัติการสาธารณสุข พ.ศ. 2535 และที่แก้ไขเพิ่มเติม พ.ศ. 2562 ให้คำนิยามไว้ดังนี้

“มูลฝอยทั่วไป” หมายความว่า เศษกระดาษ เศษผ้า เศษอาหาร เศษสินค้า เศษวัตถุ ถุงพลาสติก ภาชนะที่ใส่อาการ เถ้า มูลสัตว์ ซากสัตว์ หรือสิ่งอื่นใดที่เก็บกวาดจากถนน ตลาด ที่เลี้ยงสัตว์ หรือที่อื่น แต่ไม่รวมถึงมูลฝอยติดเชื้อ มูลฝอยที่เป็นพิษหรืออันตรายจากชุมชนและของเสียอันตรายตามกฎหมายว่าด้วยโรงงาน

“มูลฝอยนำกลับมาใช้ใหม่” หมายความว่า มูลฝอยทั่วไปที่สามารถนำกลับมาใช้ใหม่หรือนำมาผลิตเป็นผลิตภัณฑ์ใหม่ได้ เช่น แก้ว กระดาษ โลหะ พลาสติก

“มูลฝอยที่เป็นพิษหรืออันตรายจากชุมชน” หมายความว่า มูลฝอยที่เป็นพิษหรืออันตรายจากชุมชนตามกฎกระทรวงว่าด้วยการจัดการมูลฝอยที่เป็นพิษหรืออันตรายจากชุมชน ตามที่รัฐมนตรีประกาศกำหนด

“ผู้ที่ก่อให้เกิดมูลฝอยทั่วไป” หมายความว่า ประชาชน เจ้าของหรือผู้ครอบครองอาคารที่พักอาศัย ธุรกิจร้านค้า สถานประกอบการ สถานบริการ โรงงานอุตสาหกรรม ตลาด สถาบันต่างๆ และสถานที่ที่เป็นแหล่งกำเนิดมูลฝอยทั่วไป

สำหรับการพิจารณาใช้มติคำแนะนำของคณะกรรมการสาธารณสุข เรื่อง สุขลักษณะการจัดการมูลฝอยทั่วไป พ.ศ.2558 แห่งพระราชบัญญัติการสาธารณสุข พ.ศ. 2535 และที่แก้ไขเพิ่มเติม พ.ศ. 2562 นั้น โครงการจะดำเนินการจัดการมูลฝอยและการควบคุมโรค ตามคำแนะนำของคณะกรรมการสาธารณสุขฯ ดังสรุปไว้ใน**ตารางที่ 2.8.4-2**

ตารางที่ 2.8.4-2 การจัดการมูลฝอยทั่วไปของโครงการตามมติคำแนะนำของคณะกรรมการสาธารณสุข เรื่อง สุขลักษณะการจัดการมูลฝอยทั่วไป พ.ศ. 2558 แห่งพระราชบัญญัติการสาธารณสุข พ.ศ. 2535 และที่แก้ไขเพิ่มเติม พ.ศ. 2562

คำแนะนำของคณะกรรมการสาธารณสุข เรื่อง สุขลักษณะการจัดการมูลฝอยทั่วไป พ.ศ. 2558	การจัดการมูลฝอยของโครงการ	การประเมิน
หมวด 1 การเก็บมูลฝอยทั่วไป **ข้อ 2** ให้เจ้าของหรือผู้ครอบครองอาคารที่พักอาศัย ธุรกิจร้านค้า สถานประกอบการ สถานบริการ โรงงานอุตสาหกรรม ตลาด สถาบันต่างๆ และสถานที่ที่เป็นแหล่งกำเนิดมูลฝอยทั่วไป ต้องมีการคัดแยกมูลฝอย อย่างน้อยเป็น 3 ประเภท ประกอบด้วย มูลฝอยนำกลับมาใช้ใหม่ มูลฝอยทั่วไป และมูลฝอยที่เป็นพิษหรืออันตรายจากชุมชน	โครงการจะจัดให้มีการคัดแยกมูลฝอย ออกเป็น 4 ประเภท ได้แก่ มูลฝอยเปียก มูลฝอยแห้งทั่วไป มูลฝอยนำกลับมาใช้ใหม่ และมูลฝอยอันตราย	เป็นไปตามคำแนะนำ
ข้อ 3 ถุงหรือภาชนะสำหรับบรรจุมูลฝอยทั่วไป 3.1 ถุงหรือภาชนะสำหรับบรรจุมูลฝอยนำกลับมาใช้ใหม่ (1) ถุงพลาสติก สำหรับใส่มูลฝอยนำกลับมาใช้ใหม่ ให้ใช้สีขาวขุ่นหรือสีขาวใส แต่ถ้าใช้ถุงสีอื่นต้องมีข้อความว่า “มูลฝอยนำกลับมาใช้ใหม่” ต้องมีขนาดและสีของข้อความที่สามารถมองเห็นได้ชัดเจน	● มูลฝอยนำกลับมาใช้ใหม่ - จะใช้ถุงบรรจุมูลฝอยสีดำและมัดปากถุงให้แน่น และใส่รองไว้ในถังรองรับมูลฝอยนำกลับมาใช้ใหม่ (ถังสีเหลือง) ตามบริเวณต่างๆ โดยที่ด้านข้างของถังมีข้อความว่า “มูลฝอยนำกลับมาใช้ใหม่” มีขนาดและสีของข้อความที่สามารถมองเห็นได้ชัดเจน	เป็นไปตามคำแนะนำ
(2) ภาชนะบรรจุ มูลฝอยนำกลับมาใช้ใหม่ ให้ใช้สีขาวขุ่นหรือสีขาวใส แต่ถ้าใช้ภาชนะสีอื่นต้องมีข้อความว่า “มูลฝอยนำกลับมาใช้ใหม่” ต้องมีขนาดและสีของข้อความที่สามารถมองเห็นได้ชัดเจน	- ในแต่ละวันจะจัดให้มีแม่บ้านเก็บรวบรวมถุงมูลฝอยนำกลับมาใช้ใหม่ มัดปากถุงให้แน่นสนิท แล้วนำไปเก็บรวบรวมไว้ที่อาคารพักมูลฝอยรวม (ห้องพักมูลฝอยนำกลับมาใช้ใหม่)	
3.2 ถุงหรือภาชนะสำหรับบรรจุมูลฝอยทั่วไป (1) ถุงพลาสติกสำหรับใส่มูลฝอยทั่วไปรอการกำจัด ให้ใช้ถุงสีดำ แต่ถ้าใช้ถุงสีอื่นต้องมีข้อความว่า “มูลฝอยทั่วไป” ต้องมีขนาดและสีของข้อความที่สามารถมองเห็นได้ชัดเจน (2) ภาชนะบรรจุ มูลฝอยทั่วไปรอการกำจัด ให้ใช้สีน้ำเงิน แต่ถ้าใช้ภาชนะสีอื่นต้อง	● มูลฝอยเปียก - ใช้ถุงบรรจุเป็นสีดำและมัดปากถุงให้แน่น และใส่รองไว้ในถังรองรับมูลฝอยเปียก (ถังสีเขียว) ที่ตั้งวางไว้ตามบริเวณต่างๆ โดยที่ด้านข้างของถังมีข้อความว่า “มูลฝอยเปียก” มีขนาดและสีของข้อความที่สามารถมองเห็นได้ชัดเจน	เป็นไปตามคำแนะนำ

คำแนะนำของคณะกรรมการสาธารณสุข เรื่อง สุขลักษณะการจัดการมูลฝอยทั่วไป พ.ศ. 2558	การจัดการมูลฝอยของโครงการ	การประเมิน
มีข้อความว่า “มูลฝอยทั่วไป” ต้องมีขนาดและสีของข้อความที่สามารถมองเห็นได้ชัดเจน ถุงบรรจุมูลฝอย ต้องมีความเหนียว ทนทาน ไม่ฉีกขาดง่าย ไม่รั่วซึม ขนาดเหมาะสม สามารถเคลื่อนย้ายได้โดยสะดวก ภาชนะบรรจุมูลฝอย ทำจากวัสดุที่ทำความสะอาดง่าย มีความแข็งแรง ทนทาน ไม่รั่วซึม มีฝาปิดมิดชิด สามารถป้องกันสัตว์และแมลงพาหะนำโรคได้ ขนาดพอเหมาะสามารถเคลื่อนย้ายได้โดยสะดวก ง่ายต่อการ ถ่ายเทมูลฝอย	- ในแต่ละวันจะจัดให้มีแม่บ้านเก็บรวบรวมถุงมูลฝอยเปียก มัดปากถุงให้แน่นสนิท แล้วนำไปเก็บรวบรวมไว้ที่อาคารพักมูลฝอยรวม (ห้องพักมูลฝอยเปียก) ●มูลฝอยแห้งทั่วไป - ใช้ถุงบรรจุมูลฝอยสีดำ และมัดปากถุงให้แน่นและ ใส่รองไว้ในถังรองรับ มูลฝอยแห้งทั่วไป (ถังสีน้ำเงิน) ที่ตั้งวางไว้ตามบริเวณต่างๆ โดยที่ด้านข้างของถังมี ข้อความว่า“มูลฝอยแห้งทั่วไป” มีขนาดและสีของข้อความที่สามารถมองเห็นได้ชัดเจน - ในแต่ละวัน จะจัดให้มีแม่บ้าน เก็บรวบรวมถุงมูลฝอยแห้งทั่วไป มัดปากถุงให้แน่นสนิท แล้วนำไปเก็บรวบรวมไว้ที่อาคารพักมูลฝอยรวม (ห้องพักมูลฝอยแห้งทั่วไป)	เป็นไปตามคำแนะนำ
(3) ถุงหรือภาชนะบรรจุสำหรับมูลฝอยที่เป็นพิษหรืออันตรายจากชุมชน ให้เป็นไปตามกฎกระทรวง ว่าด้วยการจัดการมูลฝอยที่เป็นพิษหรืออันตรายจากชุมชนที่รัฐมนตรีประกาศกำหนด	● มูลฝอยอันตราย - ใช้ถุงบรรจุเป็นสีดำ และมัดปากถุงให้แน่นและใส่รอง ไว้ในถังรองรับมูลฝอยอันตราย (ถังสีแดง) ที่ตั้งวางไว้บริเวณอาคารห้องอาหาร (ในส่วนของงานซ่อมบำรุงและเก็บของ) โดยที่ด้านข้างของถังมีข้อความว่า “มูลฝอยอันตราย” มีขนาดและสีของข้อความที่สามารถมองเห็นได้ชัดเจน - ในแต่ละวันจะจัดให้มีแม่บ้านเก็บรวบรวมถุงมูลฝอยอันตราย มัดปากถุงให้แน่นสนิท แล้วนำไปเก็บรวบรวมไว้ที่อาคารพักมูลฝอยรวม (ห้องพักมูลฝอยอันตราย)	เป็นไปตามคำแนะนำ
ข้อ 4 ให้เจ้าของหรือผู้ครอบครองอาคารตามข้อ 2 บรรจุมูลฝอยทั่วไปในถุงหรือภาชนะบรรจุมูลฝอยทั่วไป ตามข้อ 3 ในกรณีบรรจุในถุงต้องบรรจุในปริมาณที่เหมาะสมและมัดปากถุงให้แน่นด้วยเชือกหรือวัสดุอื่นที่มีความเหนียว เพื่อป้องกันการหกหล่นของมูลฝอย กรณีบรรจุในภาชนะบรรจุต้องมีการทำความสะอาดเป็นประจำสม่ำเสมอ	● โครงการจะจัดเตรียมถังรองรับมูลฝอยให้มีความเหมาะสมครอบคลุมอาคารและทุกพื้นที่ใช้งาน ได้แก่ - ห้องพักโรงแรม ห้องบัญชี และห้องผู้จัดการโครงการจัดให้มีถังรองรับมูลฝอย ขนาด 10 ลิตร จำนวน 2 ถัง/ห้อง โดยแบ่งเป็นถังรองรับมูลฝอยแห้งทั่วไปและมูลฝอยนำกลับมาใช้ใหม่ อย่างละ 1 ถัง - ห้องอาหาร ร้านกาแฟ ร้านอาหาร และสระว่ายน้ำ โครงการจะจัดให้มีถังรองรับมูลฝอย ขนาด 20 ลิตร	เป็นไปตามคำแนะนำ

คำแนะนำของคณะกรรมการสาธารณสุข เรื่อง สุขลักษณะการจัดการมูลฝอยทั่วไป พ.ศ. 2558	การจัดการมูลฝอยของโครงการ	การประเมิน
	จำนวน 3 ถัง/จุด โดยแบ่งเป็นถังรองรับมูลฝอยเปียก มูลฝอยแห้งทั่วไป และมูลฝอยนำกลับมาใช้ใหม่ อย่างละ 1 ถัง ทั้งนี้จะใช้สีถังที่แตกต่างกัน พร้อมทั้งป้ายบอกชนิดของถังรองรับมูลฝอยไว้ที่ด้านข้างของถังด้วยข้อความที่สามารถมองเห็นอย่างชัดเจน พร้อมใส่ถุงบรรจุมูลฝอย (ติดข้อความบอกชนิดของมูลฝอยไว้ที่หน้าถุง) รองรับไว้ในถังอีกชั้นหนึ่งโดยแยกเป็นถุงมูลฝอยแต่ละประเภท - กำหนดให้พนักงานทำความสะอาดเข้าไปทำความสะอาดและเก็บรวมรวมมูลฝอยจากห้องพักโรงแรมและจัดเก็บมูลฝอยจากทุกจุดในโครงการนำมาคัดแยกมูลฝอยแต่ละประเภทใส่ถุงมูลฝอยโดยมีการติดฉลากบอกประเภทของมูลฝอยแต่ละชนิด จากนั้นมัดปากถุงด้วยเชือกให้แน่นสนิทก่อนนำไปเก็บรวบรวมไว้ที่อาคารพักมูลฝอยรวมซึ่งตั้งอยู่ทางด้านทิศเหนือของโครงการเป็นประจำทุกวัน	
ข้อ 6 ผู้ปฏิบัติงานที่ทำหน้าที่เกี่ยวกับการคัดแยกและเก็บรวบรวมมูลฝอยทั่วไป ต้องได้รับการตรวจสุขภาพประจำปี และผ่านการฝึกอบรมให้มีความรู้ด้านสุขอนามัยและความปลอดภัยจากการทำงานตามหลักเกณฑ์ที่เจ้าพนักงานท้องถิ่นกำหนดโดยคำแนะนำของเจ้าพนักงานสาธารณสุข	- โครงการจะจัดให้มีการตรวจสุขภาพของพนักงานที่ทำหน้าที่คัดแยกและรวบรวมมูลฝอย ปีละ 1 ครั้ง และจะประสานงานกับองค์การบริหารส่วนตำบลคลองขุด เพื่อจัดให้มีการฝึกอบรมด้านสุขภาพอนามัยและความปลอดภัยจากการทำงาน	เป็นไปตามคำแนะนำ
ข้อ 7 ต้องจัดให้มีอุปกรณ์ป้องกันอันตรายส่วนบุคคลที่เหมาะสมสำหรับผู้ปฏิบัติงานคัดแยกและเก็บรวบรวมมูลฝอยทั่วไป	- โครงการจะจัดให้มีอุปกรณ์ป้องกันอันตรายส่วนบุคคลที่เหมาะสม สำหรับแม่บ้านที่ปฏิบัติหน้าที่คัดแยกและเก็บรวบรวมมูลฝอยทั่วไป	เป็นไปตามคำแนะนำ
ข้อ 8 ที่พักรวมมูลฝอยทั่วไป ต้องมีลักษณะที่ต้องด้วยสุขลักษณะ ดังนี้ (1) เป็นอาคารหรือเป็นห้องแยกเป็นสัดส่วนเฉพาะ สามารถบรรจุมูลฝอยได้ไม่น้อยกว่า 2 วัน มีการแยกเก็บมูลฝอยทั่วไปเป็นสัดส่วน ตั้งอยู่ในสถานที่สะดวกต่อการเก็บรวบรวมขนถ่ายอยู่ห่างจากแหล่งน้ำเพื่อการอุปโภคบริโภคและสถานที่ประกอบอาหาร ตามที่	- โครงการจัดให้มีอาคารพักมูลฝอยรวม จำนวน 1 จุด ตั้งอยู่ทางด้านทิศเหนือของโครงการใกล้กับถนนด้านหน้าโครงการ มีขนาด 29.14 ตารางเมตร สูง 2.70 เมตร เป็นโครงสร้างคอนกรีตเสริมเหล็กมีลักษณะมิดชิด มีประตูเปิด-ปิดด้านหน้าห้องแยกเป็นห้องพักมูลฝอยเปียก	เป็นไปตามคำแนะนำ

คำแนะนำของคณะกรรมการสาธารณสุข เรื่อง สุขลักษณะการจัดการมูลฝอยทั่วไป พ.ศ. 2558	การจัดการมูลฝอยของโครงการ	การประเมิน
เจ้าพนักงานท้องถิ่นกำหนดโดยคำแนะนำของเจ้าพนักงานสาธารณสุข	มูลฝอยทั่วไป มูลฝอยนำกลับมาใช้ใหม่ และมูลฝอยอันตราย - ตำแหน่งที่ตั้งของอาคารพักมูลฝอยรวมไม่ได้อยู่ใกล้แหล่งน้ำเพื่อการอุปโภคบริโภคและสถานที่ประกอบอาหาร - ภายในอาคารพักมูลฝอยรวม ประกอบด้วย : ห้องเก็บมูลฝอยเปียก (ป้ายสีเขียว) ขนาดภายในห้อง (ก.xย.xส.) เท่ากับ1.60x4.60x2.50 เมตร (คิดระดับกักเก็บที่ 1.00 เมตร) มีปริมาตรกักเก็บ 7.36 ลูกบาศก์เมตร สามารถรองรับมูลฝอยเปียกปริมาณ 1.11 ลูกบาศก์เมตร/วัน ได้นาน (7.36/1.11) ประมาณ 6.63 วัน : ห้องเก็บมูลฝอยแห้งทั่วไป (ป้ายสีน้ำเงิน) ขนาดภายในห้อง (ก.xย.xส.) เท่ากับ 1.30x2.20x2.50 เมตร (คิดระดับกักเก็บที่ 1.00 เมตร) มีปริมาตรกักเก็บ 2.86 ลูกบาศก์เมตร ซึ่งจะสามารถรองรับมูลฝอยแห้งทั่วไป ปริมาตร 0.10 ลูกบาศก์เมตร/วัน ได้นาน (2.86/0.10) ประมาณ 28.60 วัน : ห้องเก็บมูลฝอยนำกลับมาใช้ใหม่ (ป้ายสีเหลือง) ขนาดภายในห้อง (ก.xย.xส.) เท่ากับ 1.60x4.60x 2.50 เมตร (คิดระดับกักเก็บที่ 1.00 เมตร) มีปริมาตรกักเก็บ 7.36 ลูกบาศก์เมตร สามารถรองรับมูลฝอยนำกลับมาใช้ใหม่ ปริมาณ 1.16 ลูกบาศก์เมตร/วัน ได้นาน (7.36/1.16) ประมาณ 6.34 วัน : ห้องเก็บมูลฝอยอันตราย (ป้ายสีส้ม) ขนาดภายในห้อง (ก.xย.xส.) เท่ากับ 1.30x2.20x2.50 เมตร (คิดระดับกักเก็บที่ 1.00 เมตร) มีปริมาตรกักเก็บ 2.86 ลูกบาศก์เมตร ซึ่งจะสามารถรองรับมูลฝอยอันตราย ปริมาตร 0.09 ลูกบาศก์เมตร/วัน ได้นาน (2.86/0.09) ประมาณ 31.78 วัน (ไม่น้อยกว่า 3 วัน) - ห้องพักมูลฝอยรวมของโครงการสามารถรองรับปริมาณมูลฝอยทั่วไปและมูลฝอยอันตรายได้ไม่ต่ำกว่า 3 วัน (มากกว่า 2 วันตามที่กำหนด) - อาคารพักมูลฝอยรวม มีพื้น ผนัง เป็น คสล.เรียบแข็งแรง ทนทาน ทำความสะอาดง่าย และมีลักษณะ	
(2) พื้น ผนัง เรียบ ทำด้วยวัสดุที่ทนทาน ทำความสะอาดง่าย มีลักษณะปิดมิดชิด		

คำแนะนำของคณะกรรมการสาธารณสุข เรื่อง สุขลักษณะการจัดการมูลฝอยทั่วไป พ.ศ. 2558	การจัดการมูลฝอยของโครงการ	การประเมิน
สามารถป้องกันสัตว์แมลงพาหนะนำโรค และมีการระบายอากาศที่ดี	มิดชิด มีประตูปิด-เปิดด้านหน้า สามารถป้องกันสัตว์แมลงพาหะนำโรค และมีการระบายอากาศที่ดี	เป็นไปตามคำแนะนำ
(3) มีรางหรือท่อระบายน้ำทิ้ง เชื่อมต่อกับระบบบำบัดน้ำเสีย เว้นแต่อาคารที่ไม่ถูกบังคับให้มีระบบบำบัดน้ำเสีย	- จัดให้มีท่อรวบรวมน้ำเสียเข้าสู่ระบบบำบัดน้ำเสียรวมของโครงการ เพื่อให้น้ำเสียถูกบำบัดให้ได้ตามมาตรฐานคุณภาพน้ำทิ้งจากอาคารประเภทอาคาร ข. ก่อนระบายออกสู่ท่อระบายน้ำสาธารณะริมถนนเฉลิมบูรพาชลทิตด้านหน้าของโครงการต่อไป	เป็นไปตามคำแนะนำ
(4) ประตูกว้างเพียงพอให้สามารถเคลื่อนย้ายมูลฝอยได้โดยสะดวก	- ประตูมีขนาดช่องเปิด 0.90 เมตร เพื่อให้เจ้าหน้าที่สามารถเข้าเก็บขนมูลฝอยจากประตูด้านหน้าของอาคารพักมูลฝอยรวมได้สะดวก	เป็นไปตามคำแนะนำ
(5) มีการกำหนดขอบเขตบริเวณที่ตั้งสถานที่พักมูลฝอยทั่วไป มีข้อความที่มีขนาดเห็นได้ชัดเจนว่า “ที่พักมูลฝอยทั่วไป” และมีการรักษาความสะอาดอย่างสม่ำเสมออย่างน้อยสัปดาห์ละ 1 ครั้ง	- จัดให้มีการติดป้ายที่ผนังด้านหน้าของห้องพักมูลฝอยทั่วไปแต่ละประเภท (ทั้ง 4 ห้อง) ให้มองเห็นได้อย่างชัดเจน - โครงการจัดให้มีอาคารพักมูลฝอยรวม ตั้งอยู่บริเวณทิศเหนือของโครงการ โดยภายในอาคารแบ่งเป็นห้องพักมูลฝอยย่อย พร้อมทั้งติดข้อความเห็นได้ชัดเจนบอกประเภทขยะต่างๆ ของแต่ละห้องดังนี้ 1. “ห้องพักมูลฝอยเปียก” 2. “ห้องพักมูลฝอยทั่วไป” 3. “ห้องพักมูลฝอยนำกลับมาใช้ใหม่” 4. “ห้องพักมูลฝอยอันตราย” - จัดให้มีการล้างที่พักมูลฝอยรวมทุกครั้งหลังการเก็บขนจากองค์การบริหารส่วนตำบลคลองขุด	เป็นไปตามคำแนะนำ

2.8.5 ระบบไฟฟ้าและพลังงาน

ในปัจจุบันโรงแรม นิวแทรเวิลบีช รีสอร์ท และ โรงแรม เจ้าหลาว ซันเซ็ท วิว ได้ใช้ระบบสาธารณูปโภคร่วมกัน ซึ่งทั้ง 2 โรงแรมได้ใช้ระบบไฟฟ้าร่วมกัน โดยบริษัท เจ้าหลาว ซันเซ็ท วิว จำกัด ผู้ดำเนินกิจการโรงแรม เจ้าหลาว ซันเซ็ท วิว เป็นผู้ชำระค่าบริการส่วนกลางที่ใช้ร่วมกันให้แก่ บริษัท นิวแทรเวิลบีช จำกัด แสดงดัง**ภาคผนวก ก.2**

1) ปริมาณความต้องการใช้ไฟฟ้า

ปัจจุบันโครงการได้รับบริการไฟฟ้าจากการไฟฟ้าส่วนภูมิภาคสาขาอำเภอท่าใหม่ และกรณีขยายขนาดโครงการ โครงการจะยังคงได้รับบริการจากการไฟฟ้าส่วนภูมิภาคสาขาอำเภอท่าใหม่ต่อไป โดยเมื่อเปิดดำเนินการจะมีปริมาณความต้องการใช้ไฟฟ้า รวมทั้งโครงการ ประมาณ 1,369 KVA (ดังรายการคำนวณปริมาณความต้องการไฟฟ้า แสดงใน**ภาคผนวก ง.**)

- สำเนาหนังสือรับรองระบบจำหน่ายไฟฟ้า ที่ มท 5307.18/ทม.59108/2567 ลงวันที่ 23 สิงหาคม 2567 แสดงใน**ภาคผนวก ก.6**

โครงการได้ติดตั้งหม้อแปลงไฟฟ้าไว้อยู่แล้วจำนวน 2 หม้อแปลง ได้แก่ ขนาด 160 KVA จำนวน 1 หม้อแปลง อยู่บริเวณใกล้กับอาคารเก็บอุปกรณ์การเกษตร และขนาด 1,600 KVA จำนวน 1 หม้อแปลง อยู่บริเวณอาคารMBD (ดัง**รูปที่ 2.8.5-1**) ซึ่งการติดตั้งหม้อแปลงไฟฟ้าได้ยึดตามมาตรฐานการไฟฟ้าส่วนภูมิภาค

2) ระบบจ่ายไฟฟ้าหลัก

ปัจจุบันการไฟฟ้าฯ จ่ายไฟฟ้าเข้าจากทางด้านหน้าโครงการเข้าสู่หม้อแปลงของโครงการ จำนวน 2 หม้อแปลง ซึ่งมีขนาด 160 KVA และขนาด1,600 KVA โดยจ่ายไฟเข้าสู่ห้องแผงจ่ายไฟฟ้าหลัก (Main Distribution Board : MDB) ก่อนส่งผ่านแผงไฟฟ้าย่อยให้แต่ละชั้นของแต่ละอาคาร เพื่อจ่ายกระแสไฟฟ้าไปยังแต่ละส่วนของโครงการ ทั้งนี้ ในอนาคตโครงการยังคงใช้หม้อแปลงชุดเดิมต่อไป และจากรายการคำนวณปริมาณความต้องการใช้ไฟฟ้า กรณีขยายขนาดโครงการพบว่ามีความเพียงพอ

- ผังแสดงตำแหน่งหม้อแปลงไฟฟ้าและรายละเอียดการจ่ายไฟฟ้าโครงการ แสดงใน**รูปที่ 2.8.5-1**

- ไดอะแกรมระบบจ่ายไฟฟ้า แสดงใน**รูปที่ 2.8.5-2**

3) ระบบไฟฟ้าสำรอง

โครงการจัดให้มีเครื่องกำเนิดไฟฟ้าสำรอง (Generator) จำนวน 1 เครื่อง อยู่ภายในอาคารห้องเครื่องกำเนิดไฟฟ้าสำรอง เพื่อจ่ายไฟฟ้าให้กับพื้นที่และระบบต่างๆ ได้ตลอดเวลา ในกรณีที่เกิดเหตุไฟฟ้าดับหรือขัดข้อง ได้แก่ ระบบส่องสว่างฉุกเฉิน ระบบสัญญาณเตือนเพลิงไหม้ ระบบสื่อสาร ปั๊มระบบสุขาภิบาลต่างๆ เป็นต้น

4) ระบบไฟฟ้าฉุกเฉิน

โครงการจะจัดให้มีไฟส่องสว่างฉุกเฉิน ซึ่งสามารถสำรองไฟได้ ไม่ต่ำกว่า 2 ชั่วโมง ในกรณีไฟดับเครื่องจะทำงานโดยอัตโนมัติโดยส่องแสงออกมาเพื่อให้สามารถมองเห็นทางเดินได้ โดยจะติดตั้งให้ครอบคลุมอาคารโรงแรมทุกอาคาร

5) ระบบป้องกันฟ้าผ่า

โครงการจัดให้มีระบบป้องกันฟ้าผ่า อยู่บริเวณอาคาร G (อาคารโรงแรม ขนาด 4 ชั้น) เพื่อเป็นการป้องกันอันตรายและความเสียหายจากฟ้าผ่า ทั้งจากฟ้าผ่าตัวอาคารโดยตรง และป้องกันกระแสไฟฟ้าเหนี่ยวนำที่เกิดจากฟ้าผ่า ไม่ให้ทำความเสียหายแก่อุปกรณ์ต่างๆ ภายในอาคาร เช่น ระบบสื่อสาร ระบบโทรศัพท์ ระบบแจ้งเหตุเพลิงไหม้ และแผงสวิตช์ไฟฟ้าต่างๆ

6) การอนุรักษ์พลังงาน

เมื่อพิจารณาตามกฎกระทรวง กำหนดประเภท หรือขนาดของอาคาร และมาตรฐาน หลักเกณฑ์ และวิธีการ ในการออกแบบอาคารเพื่อการอนุรักษ์พลังงาน พ.ศ. 2563 พบว่า ลักษณะการดำเนินโครงการเป็นโรงแรม ซึ่งมีอาคารโรงแรม ได้แก่ อาคาร A1, อาคาร A2, อาคาร A3, อาคาร B, อาคาร C, อาคาร D, อาคาร E และอาคาร F ซึ่งอาคารแต่ละหลังที่มีพื้นที่อาคารรวมกันทุกชั้นในหลังเดียวกันไม่เกิน 2,000 ตารางเมตร เว้นแต่อาคาร G ที่มีพื้นที่อาคารรวมกันทุกชั้นในหลังเดียวกันเกิน 2,000 ตารางเมตร ทั้งนี้อาคาร G ได้มีการก่อสร้างมาก่อนปี พ.ศ. 2533 และเป็นอาคารที่มีมาก่อนกฎกระทรวงกำหนดประเภท หรือขนาดของอาคาร และมาตรฐาน หลักเกณฑ์ และวิธีการในการออกแบบอาคารเพื่อการอนุรักษ์พลังงาน พ.ศ.2563 จะประกาศบังคับใช้ ดังนั้นจึงไม่เข้าข่ายประเภทและขนาดของอาคารที่ต้องออกแบบอาคารเพื่อการอนุรักษ์พลังงาน

อย่างไรก็ตาม โครงการได้จัดให้มาตรการประหยัดไฟฟ้าร่วมกับมาตรการอนุรักษ์พลังงานในโครงการ ซึ่งกำหนดไว้ ดังนี้

(1) ปลูกต้นไม้ภายในบริเวณพื้นที่ว่างของโครงการให้มากที่สุด เพื่อลดภาระการทำงานของเครื่องปรับอากาศ

(2) แยกสวิทช์ควบคุมอุปกรณ์ไฟฟ้าแสงสว่างแทนการใช้หนึ่งตัวควบคุมหลอดแสงสว่างจำนวนมาก

(3) ประชาสัมพันธ์ให้ผู้ใช้บริการตั้งอุณหภูมิเครื่องปรับอากาศให้เหมาะสมประมาณ 25 องศาเซลเซียส

(4) หมั่นดูแลทำความสะอาดเรื่องฝุ่นละออง หรือบำรุงรักษาอุปกรณ์ไฟฟ้าส่องสว่างอย่างต่อเนื่องและสม่ำเสมอ

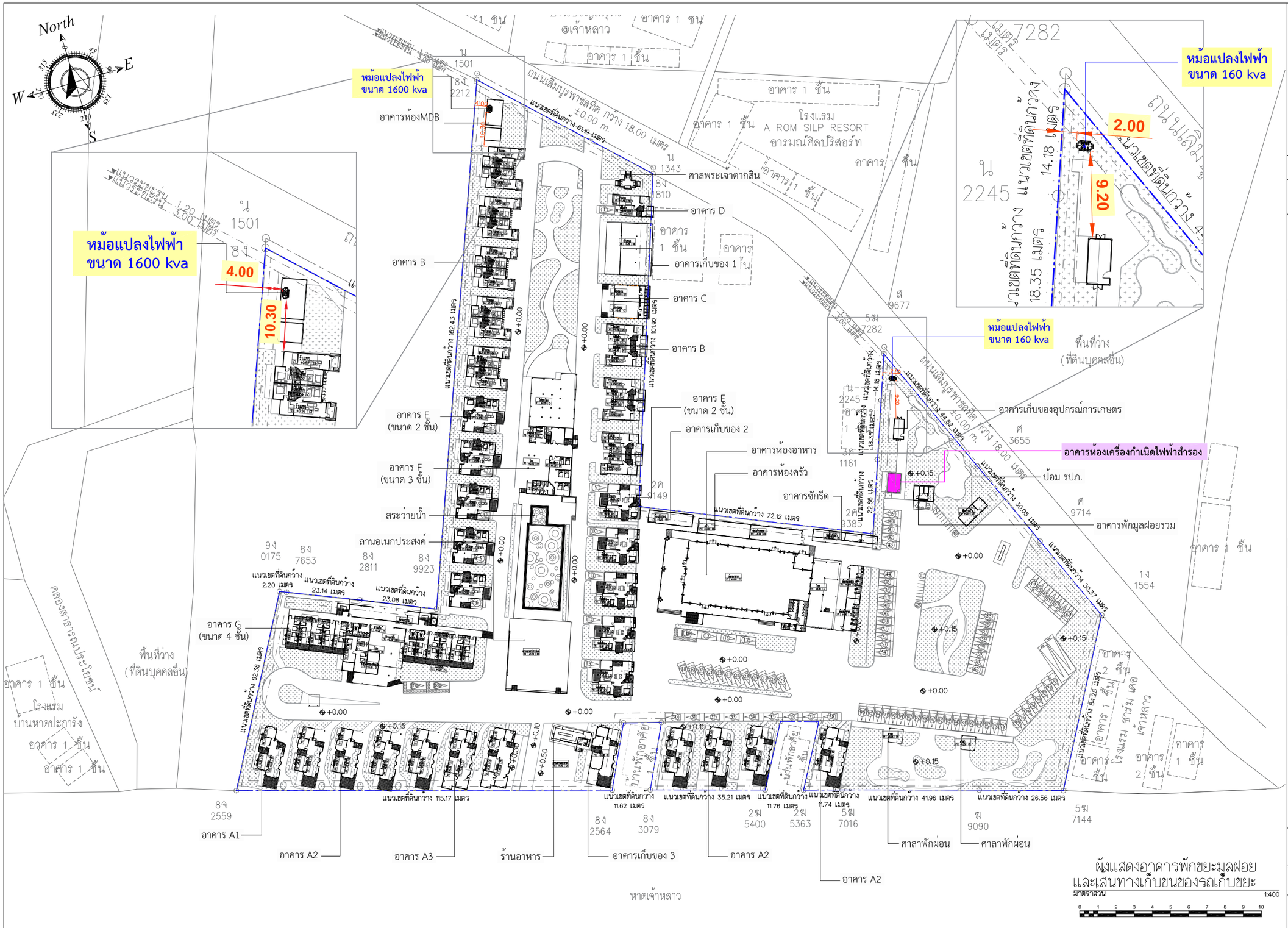

รูปที่ 2.8.5-1 ผังบริเวณแสดงตำแหน่งหม้อแปลงไฟฟ้า และอาคารห้องเครื่องกำเนิดไฟฟ้าสำรอง

B.ARCH THAILAND

Project : โครงการ นิวแทรเวิล บีช รีสอร์ท
Location : 99 ม.6 ต.คลองขุด อ.ท่าใหม่ จ.จันทบุรี
Owner : บริษัท นิวแทรเวลบีช จำกัด
Interior Designer : สถาปนากร
Landscape ภูมิสถาปนิก
Mechanical Engineer วิศวกรเครื่องกล

KEY PLAN

Drawing Title

Drawing No. A1-01 | 001 /000

หมายเหตุ แบบนี้แสดงอยู่ในแผ่นนี้ถือเป็นทรัพย์สินของ บจก เอเลเว่ชั่น ห้ามนำไปใช้ ทำซ้ำดัดลอก ดัดแปลง แก้ไข โดยมิได้รับอนุญาตเป็นลายลักษณ์อักษร

ALL DESIGN ARE THE PROPERTY OF AND ELEVATION40 CANNOT BE USED WITHOUT THEIR WRITTEN PERMISSION
DO NOT SCALE DRAWINGS ALL MEASUREMENTS MUST BE CHECKED AT THE SITE BY CONTRACTION

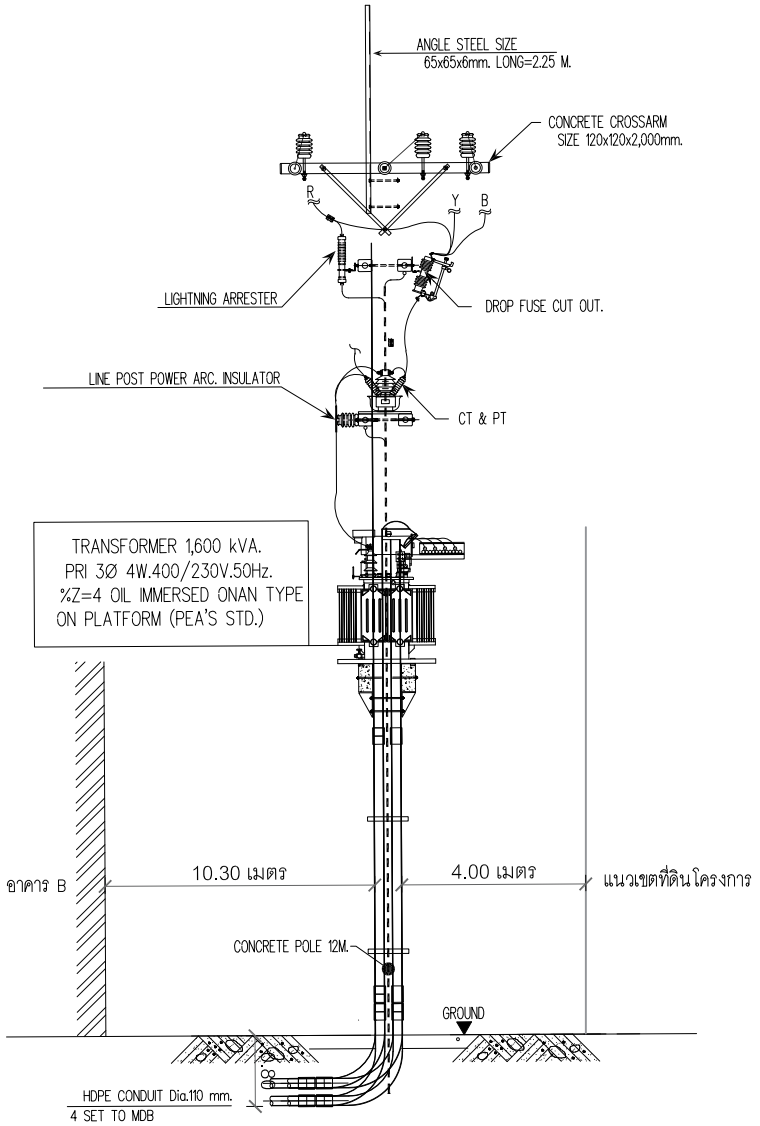

รูปตัดแสดงระยะห่างของหม้อแปลงขนาด 1,600 KVA

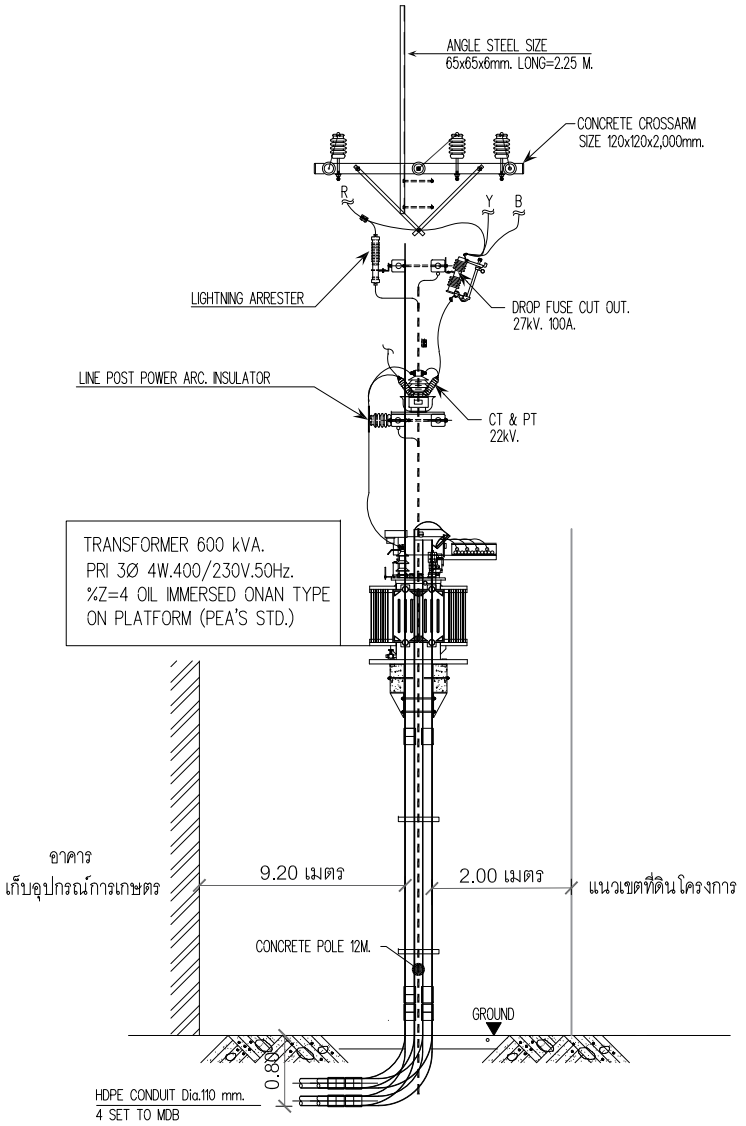

รูปตัดแสดงระยะห่างของหม้อแปลงขนาด 600 KVA

รูปที่ 2.8.5-2 แบบแสดงระยะห่างระหว่างหม้อแปลงไฟฟ้ากับอาคารและแนวเขตที่ดิน

B.ARCH THAILAND

Project : โครงการ นิวแทรเวิล บีช รีสอร์ท
Location : 99 ม.6 ตลองชุด อ.เกาะใหม่ จ.จันทบุรี
Owner : บริษัท นิวแทรเวลบีช จำกัด
Interior Designer :
Landscape
Mechagical Engineer
KEY PLAN
Drawing Title
Drawing No. /000

หมายเหตุ แบบนี้ที่แสดงอยู่ในแบบนี้นี้ถือเป็นทรัพย์สินของ ห จก เอสเวิร์ค ห้ามนำไปใช้ ทำซ้ำ คัดลอก ดัดแปลง แก้ไข โดยไม่ได้รับอนุญาตเป็นลายลักษณ์อักษร

ALL DESIGN ARE THE PROPERTY OF AND ELEVATION40 CANNOT BE USED WITHOUT THEIR WRITTEN PERMISSION
DO NOT SCALE DRAWINGS ALL MEASUREMENTS MUST BE CHECKED AT THE SITE BY CONTRACTION

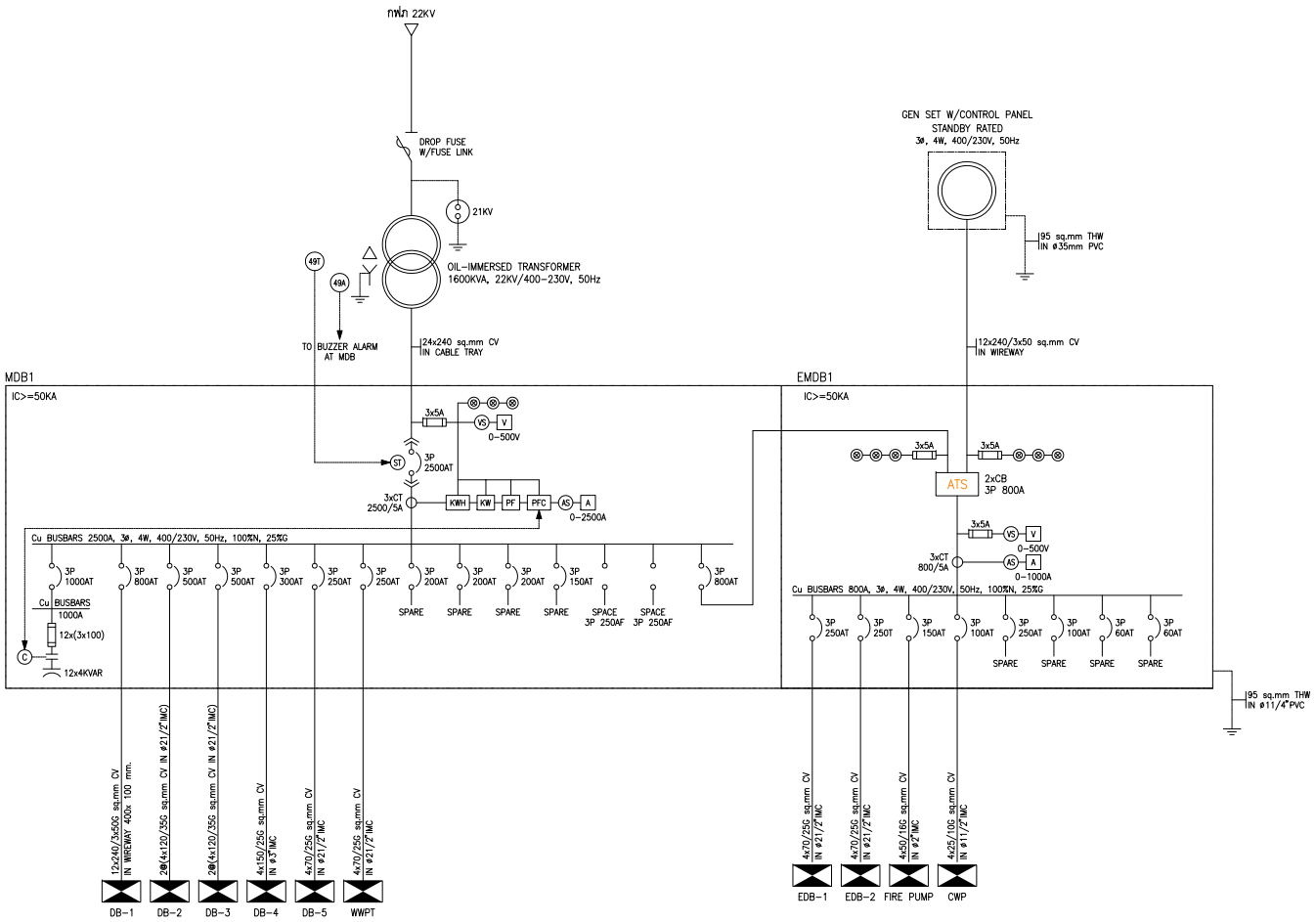

ELECTRICAL SINGLE-LINE DIAGRAM (สำหรับ หม้อแปลง 1,600 KVA)

ELECTRICAL SYSTEM	
SYMBOL	DESCRIPTION
	DROP FUSE CUTOUT W/FUSE LINK
	LIGHTNING ARRESTER OR SURGE ARRESTER
	DISTRIBUTION TRANSFORMER
G	GENERATOR SET
	DISTRIBUTION BOARD
	PANELBOARD OR CONSUMER UNIT
M/C	MOTOR CONTROL PANEL (SUPPLIED BY OTHER)
	POWER PANEL OR CONTROL PANEL (SUPPLIED BY OTHER)
OR	CIRCUIT BREAKER FIXED TYPE CIRCUIT BREAKER DRAWN-OUT TYPE
ATS	AUTOMATIC TRANSFER SWITCH
	CURRENT TRANSFORMER
PT	POTENTIAL TRANSFORMER
	FUSE
	INDICATING LAMP OR PILOT LAMP
VS OR AS	VOLT SELECTOR SWITCH AMP SELECTOR SWITCH
V OR A	VOLT METER AMP METER
KW	KILOWATT METER
KWH	KILOWATT-HOUR METER
PFC	POWER FACTOR CONTROLLER
PF	POWER FACTOR METER
	CAPACITOR BANK
OR	NORMALLY OPEN CONTACT
OR	NORMALLY CLOSE CONTACT
	CHANGE-OVER CONTACT
C	OPERATING COIL FOR RELAY OR CONTACTOR
49A	TRANSFORMER TEMPERATURE RELAY ALARM CONDITION
49T	TRANSFORMER TEMPERATURE RELAY TRIP CONDITION
ST	SHUNT TRIP COIL

B.ARCH THAILAND

Project : โครงการ นิวแทรเวิล บีช รีสอร์ท
Location : 99 ม.6 ตำบลสุด อ.เท่าใหม่ จ.จันทบุรี
Owner : บริษัท นิวแทรเวิลบีช จำกัด
Interior Designer :
Landscape
Mechanical Engineer

KEY PLAN

Drawing Title

Drawing No. /000

หมายเหตุ แบบนี้ที่แสดงอยู่ในแบบนี้นี้ถือเป็นกรรมสิทธิ์ของ บ จก เอเลเวิ่นท หามนำไปใช้ ทำซ้ำ คัดลอก ดัดแปลง แก้ไข โดยไม่ได้รับอนุญาตเป็นลายลักษณ์อักษร

ALL DESIGN ARE THE PROPERTY OF AND ELEVATION40 CANNOT BE USED WITHOUT THEIR WRITTEN PERMISSION
DO NOT SCALE DRAWINGS ALL MEASUREMENTS MUST BE CHECKED AT THE SITE BY CONTRACTION

รูปที่ 2.8.5-3 Single line Diagram (หม้อแปลง 1,600 KVA) ระบบไฟฟ้าของโครงการ

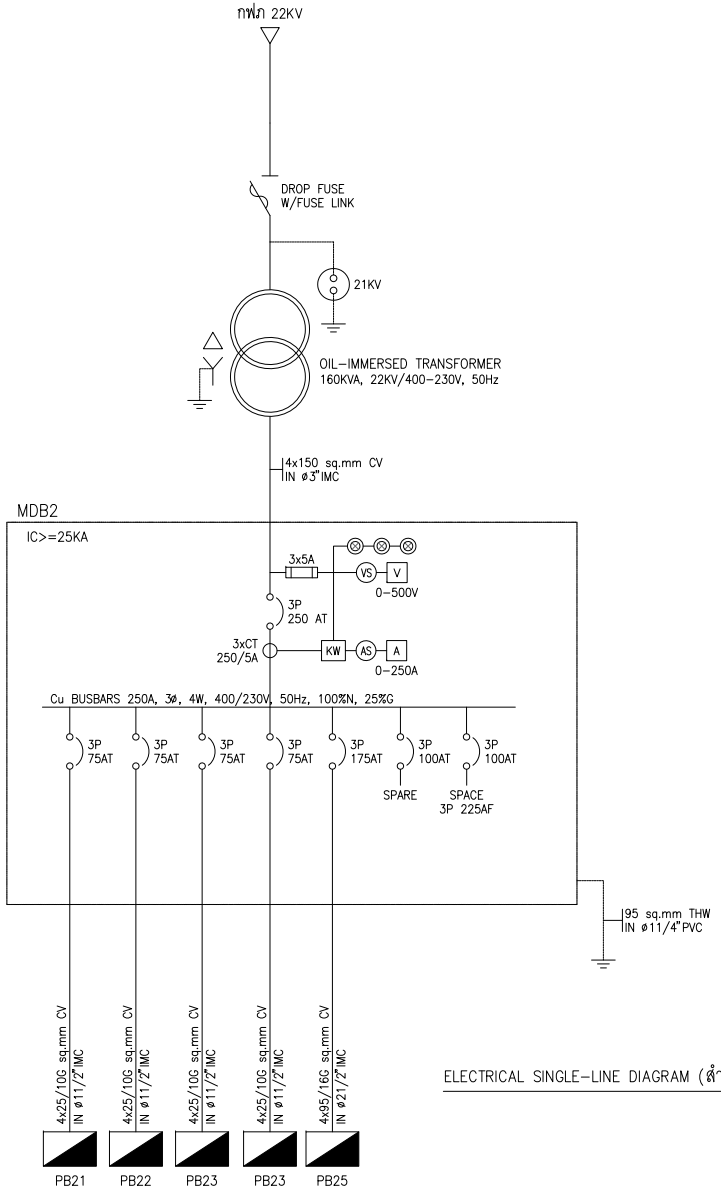

ELECTRICAL SINGLE-LINE DIAGRAM (สำหรับ หม้อแปลง 160 KVA)

ELECTRICAL SYSTEM	
SYMBOL	DESCRIPTION
	DROP FUSE CUTOUT W/FUSE LINK
	LIGHTNING ARRESTER OR SURGE ARRESTER
	DISTRIBUTION TRANSFORMER
G	GENERATOR SET
	DISTRIBUTION BOARD
	PANELBOARD OR CONSUMER UNIT
M/C	MOTOR CONTROL PANEL (SUPPLIED BY OTHER)
	POWER PANEL OR CONTROL PANEL (SUPPLIED BY OTHER)
OR	CIRCUIT BREAKER FIXED TYPE CIRCUIT BREAKER DRAWN-OUT TYPE
ATS	AUTOMATIC TRANSFER SWITCH
	CURRENT TRANSFORMER
PT	POTENTIAL TRANSFORMER
	FUSE
	INDICATING LAMP OR PILOT LAMP
VS OR AS	VOLT SELECTOR SWITCH AMP SELECTOR SWITCH
V OR A	VOLT METER AMP METER
KW	KILOWATT METER
KWH	KILOWATT-HOUR METER
PFC	POWER FACTOR CONTROLLER
PF	POWER FACTOR METER
	CAPACITOR BANK
OR	NORMALLY OPEN CONTACT
OR	NORMALLY CLOSE CONTACT
	CHANGE-OVER CONTACT
C	OPERATING COIL FOR RELAY OR CONTACTOR
49A	TRANSFORMER TEMPERATURE RELAY ALARM CONDITION
49T	TRANSFORMER TEMPERATURE RELAY TRIP CONDITION
ST	SHUNT TRIP COIL

B.ARCH THAILAND

Project : โครงการ นิวแทรเวิล บีช รีสอร์ท
Location : 99 หมู่ 8 ตำบลสุยุด อำเภอท่าใหม่ จังหวัดจันทบุรี
Owner : [redacted]
Interior Designer :
Landscape
Mechanical Engineer

KEY PLAN

Drawing Title

Drawing No. /000

หมายเหตุ แบบนี้ที่แสดงอยู่ในแบบนี้นี้ถือเป็นกรรมสิทธิ์ของ หจก เอสเวิร์ค ห้ามนำไปใช้ ทำซ้ำ คัดลอก ดัดแปลง แก้ไข โดยไม่ได้รับอนุญาตเป็นลายลักษณ์อักษร

ALL DESIGN ARE THE PROPERTY OF AND ELEVATION40 CANNOT BE USED WITHOUT THEIR WRITTEN PERMISSION
DO NOT SCALE DRAWINGS ALL MEASUREMENTS MUST BE CHECKED AT THE SITE BY CONTRACTION

รูปที่ 2.8.5-4 Single line Diagram (หม้อแปลง 160 KVA) ระบบไฟฟ้าของโครงการ

2.8.6 ระบบปรับอากาศและระบบระบายอากาศ

ในการขยายขนาดโครงการจะยังใช้ระบบปรับอากาศและระบบระบายอากาศที่มีอยู่เดิมในปัจจุบันต่อไป มีรายละเอียดดังนี้

1) ระบบปรับอากาศ

โครงการมีระบบปรับอากาศ แบบแยกส่วน (Split Type Air Conditioning) โดยติดตั้งไว้ครอบคลุมทุกพื้นที่ใช้งานทุกอาคารในโครงการ ได้แก่ บริเวณห้องพักแขกแต่ละห้อง ห้องอาหาร และร้านกาแฟ เป็นต้น

ทั้งนี้ขนาดของเครื่องปรับอากาศติดตั้งให้มีความเหมาะสมกับขนาดของแต่ละห้องหรือขนาดของพื้นที่ใช้งานมีตั้งแต่ขนาด 9,000-36,000 BTU รวมเป็น 4,730,000 BTU แสดง**ดังตารางที่ 2.8.6-1**

ตารางที่ 2.8.6-1 รายการขนาดเครื่องปรับอากาศที่ใช้งานตามอาคารต่าง ๆ ภายในโครงการ

อาคาร	จำนวน (เครื่อง)	ขนาด BTU ที่ใช้	รวม (BTU)
1. อาคาร A1 (อาคารโรงแรม) จำนวน 1 อาคาร	4	18,000	**72,000**
2. อาคาร A2 (อาคารโรงแรม) จำนวน 8 อาคาร	32	18,000	**576,000**
3 อาคาร A3 (อาคารโรงแรม) จำนวน 2 อาคาร	10	18,000	**180,000**
4 อาคาร B (อาคารโรงแรม) จำนวน 8 อาคาร	48	15,000	**720,000**
5 อาคาร C (อาคารโรงแรม) จำนวน 1 อาคาร	2	36,000	**72,000**
6 อาคาร D (อาคารโรงแรม) จำนวน 1 อาคาร	3	20,000	**60,000**
7 อาคาร E (อาคารโรงแรม) จำนวน 10 อาคาร	40	18,000	**720,000**
8 อาคาร F (อาคารโรงแรม) จำนวน 1 อาคาร - type F1	3	15,000	**45,000**
- type F2	2	15,000	**30,000**
- type F3	4	20,000	**80,000**
- ร้านกาแฟ	3	55,000	**165,000**
- ห้องประชุม	4	60,000	**240,000**
9. อาคาร G (อาคารโรงแรม) จำนวน 1 อาคาร - ห้องขายของที่ระลึก	1	20,000	**20,000**
- ห้องพักชั้น 1	13	24,000	**312,000**
- ห้องประชุมพนักงาน	4	55,000	**220,000**

อาคาร	จำนวน (เครื่อง)	ขนาด BTU ที่ใช้	รวม (BTU)
- ห้องบัญชี	1	20,000	**20,000**
- ห้องผู้จัดการ	2	20,000	40,000
- ห้องพักชั้น 2	11	24,000	264,000
- ห้องพักชั้น 3	16	24,000	384,000
10. อาคารห้องอาหาร	8	60,000	480,000
11. ป้อม รปภ.	2	15,000	30,000
		รวม	**4,730,000**

2) ระบบระบายอากาศ

โครงการจัดให้มีการระบายอากาศในอาคารโดยวิธีธรรมชาติและวิธีกล ดังนี้

(1) ระบบระบายอากาศโดยวิธีธรรมชาติ

การระบายอากาศภายในห้องพัก จะอาศัยช่องเปิดต่างๆ ได้แก่ ประตู หน้าต่าง และช่องเปิดบริเวณระเบียง

(2) การระบายอากาศโดยวิธีกล

โครงการติดตั้งพัดลมระบายอากาศสำหรับพื้นที่ที่ไม่มีการปรับอากาศ ได้แก่ ห้องน้ำต่างๆ และห้องเครื่อง เป็นต้น โดยมีอัตราการระบายอากาศอย่างเพียงพอและระบายอากาศออกสู่ภายนอกอาคาร

2.8.7 ระบบรักษาความปลอดภัยในโครงการ

ปัจจุบันโรงแรม เจ้าหลาว ซันเซ็ท วิว ได้ใช้ถนนทางเข้า-ออกร่วมกับโรงแรม นิวแทรเวิลบีช รีสอร์ท ซึ่งบริษัท นิวแทรเวิลบีช จำกัด เป็นผู้ชำระค่าส่วนกลางให้กับบริษัท เจ้าหลาว ซันเซ็ท วิว จำกัด แสดงดังใน**ภาคผนวก ก.2** โดยทางทางเข้าออกโครงการมี 1 แห่ง และโครงการได้จัดให้มีระบบรักษาความปลอดภัยให้ครอบคลุมทั้งโครงการ โดยในอนาคตยังคงใช้ระบบเดิมต่อไป ดังนี้

1) โครงการได้ติดตั้งกล้องวงจรปิด (CCTV) ให้ครอบคลุมบริเวณภายนอกอาคาร เพื่อความปลอดภัยของผู้ใช้บริการภายในโครงการ ได้แก่

- บริเวณทางเข้า-ออกโครงการ
- ลานจอดรถ และทางเดินรถ
- พื้นที่ภายในและโดยรอบอาคารโครงการ

2) ติดตั้งกล้องวงจรปิด (CCTV) ครอบคลุมบริเวณภายในอาคารโครงการทุกชั้น ได้แก่ ทางเข้า-ออกอาคาร แผนกต้อนรับ ห้องอาหาร โถงทางเดิน เป็นต้น

- แบบแสดงตำแหน่งการติดตั้งกล้องวงจรปิดของโครงการ แสดงใน**รูปที่ 2.9-2** ถึง **รูปที่ 2.9-12**

3) จัดให้มีเจ้าหน้าที่รักษาความปลอดภัย อยู่ประจำบริเวณทางเข้า-ออกโครงการ 1 จุด (2 คน) และจัดให้มีเจ้าหน้าที่รักษาความปลอดภัยเดินตรวจตราพื้นที่ลานจอดรถและบริเวณโดยรอบโครงการทุกๆ 1 ชั่วโมง เพื่ออำนวยความสะดวกการจราจร การเข้า-ออกช่องจอดรถให้เรียบร้อย และรักษาความปลอดภัยให้แก่บุคคลที่เข้า-ออกภายในโครงการตลอด 24 ชั่วโมง

2.8.8 ระบบสื่อสาร

โครงการได้จัดให้มีระบบสื่อสารเพื่ออำนวยความสะดวกแก่ผู้ใช้บริการ ได้แก่

- โทรศัพท์ภายในห้องพักทุกห้อง และบริเวณโถงต้อนรับ
- โทรทัศน์ภายในห้องพักทุกห้อง
- ระบบอินเตอร์เน็ตแบบไร้สาย (Wi-Fi) สัญญาณครอบคลุมภายในบริเวณพื้นที่โครงการทุกชั้น

2.9 ระบบป้องกันอัคคีภัย

ปัจจุบันโครงการมีระบบดับเพลิงอยู่แล้วภายในแต่ละอาคาร ทั้งนี้ยังไม่ได้จัดให้มีจุดรวมพล โดยในการขยายขนาดโครงการ โครงการจะยังใช้ระบบดับเพลิงที่มีอยู่เดิมต่อไปและจะจัดให้มีจุดรวมพลภายในโครงการเพิ่มเติมต่อไป

โครงการจัดให้มีระบบป้องกันอัคคีภัยภายในอาคารทุกอาคาร ประกอบด้วย ระบบสัญญาณแจ้งเหตุเพลิงไหม้ ระบบดับเพลิง และระบบหนีไฟ (ตำแหน่งระบบป้องกันอัคคีภัยภายในอาคารแสดงใน**ตารางที่ 2.9-2** ถึง **ตารางที่ 2.9-6** ซึ่งมีรายละเอียดต่างๆ ของแต่ละอาคาร ดังนี้

- ผังบริเวณแสดงจุดรวมพล เส้นทางอพยพหนีไฟ และจุดจอดรถดับเพลิง แสดงใน**รูปที่ 2.9-1**
- แบบแปลนตำแหน่งติดตั้งระบบป้องกันอัคคีภัย และ CCTV แสดงใน**รูปที่ 2.9-2** ถึง **รูปที่ 2.9-12**

1) ระบบสัญญาณเตือนเพลิงไหม้

1.1) แผงควบคุมระบบสัญญาณแจ้งเหตุเพลิงไหม้ (Fire Alarm Control Panel ; FCP)

เป็นส่วนควบคุมและตรวจสอบการทำงานของอุปกรณ์ และส่วนต่างๆ ในระบบทั้งหมด การทำงานจะมีสัญญาณไฟและเสียงแสดงสภาวะต่างๆ บนหน้าตู้ โครงการจะติดตั้งไว้ในบริเวณส่วนทำงานแผนกต้อนรับของอาคาร G (อาคารโรงแรม)

1.2) อุปกรณ์แจ้งเหตุ ติดตั้งทั้งระบบแจ้งเหตุอัตโนมัติ และแบบที่ใช้มือ ดังนี้

1.2.1) ชุดกดแจ้งเหตุแบบใช้มือ (Manual Station) ดังนี้

(1) อาคาร A1, A2, A3, B, C, D และ E (อาคารโรงแรมขนาด 1-2 ชั้น)

- ติดตั้งบริเวณห้องนั่งเล่น จำนวน 1 ชุด

(2) อาคาร F (อาคารโรงแรม ขนาด 3 ชั้น)

- ชั้น 1 และ 2 แต่ละชั้นติดตั้งไว้บริเวณหน้าบันไดหลัก 2 จำนวน 1 ชุด/ชั้น
- ชั้น 3 ติดตั้งไว้บริเวณหน้าประตูห้องประชุมพนักงาน จำนวน 1 ชุด

(3) อาคาร E (อาคารโรงแรม ขนาด 4 ชั้น)

- ติดตั้งไว้ทุกชั้นจำนวน 2 ชุด/ชั้น บริเวณหน้าบันไดหลัก 1 และหน้าบันไดหลัก 2 จำนวน 1 จุด

(4) อาคารห้องอาหาร

- ติดตั้งบริเวณส่วนรับประทานอาหาร จำนวน 1 ชุด

1.2.2) เครื่องตรวจจับควัน (Smoke Detector) ดังนี้

(1) อาคาร F (อาคารโรงแรม ขนาด 3 ชั้น)

- ชั้น 1 ติดตั้งไว้ในห้องพักโรงแรม ห้องปฐมพยาบาล บริเวณโถงและทางเดิน รวมจำนวน 6 ชุด
- ชั้น 2 ติดตั้งไว้ในห้องพักโรงแรมทุกห้อง ร้านกาแฟ ห้องเก็บของ และโถงทางเดิน รวมจำนวน 11 ชุด
- ชั้น 3 ติดตั้งไว้ในห้องประชุมพนักงาน รวมจำนวน 4 ชุด

(2) อาคาร G (อาคารโรงแรม ขนาด 4 ชั้น)

- ชั้น 1 ติดตั้งไว้ในห้องพักโรงแรมทุกห้อง ห้องจำหน่ายของที่ระลึก โถงต้อนรับ และทางเดิน รวมจำนวน 22 ชุด
- ชั้น 2 ติดตั้งไว้ในห้องพักโรงแรมทุกห้อง ห้องประชุมพนักงาน ห้องบัญชี ห้องเก็บเอกสาร ห้องผู้จัดการ และทางเดิน รวมจำนวน 25 ชุด
- ชั้น 3 และ 4 แต่ละชั้น ติดตั้งไว้ในห้องพักโรงแรมทุกห้อง และทางเดิน รวมจำนวน 22 ชุด/ชั้น

(3) อาคารห้องอาหาร

- อาคารห้องอาหาร ติดตั้งไว้ในส่วนรับประทานอาหาร และห้องเก็บของ รวมจำนวน 6 จุด

1.3) อุปกรณ์ส่งสัญญาณเตือนไฟไหม้ (Fire Alarm Bell) เป็นอุปกรณ์ส่งสัญญาณเตือนเพลิงไหม้ด้วยเสียงกริ่ง ทำงานตามที่กำหนดไว้เพื่อให้ผู้ที่อยู่ภายในอาคาร/สถานที่ได้ทราบว่าเกิดเหตุเพลิงไหม้ โดยจะติดตั้งไว้จุดเดียวกับอุปกรณ์ชุดกดแจ้งเหตุแบบใช้มือตามจุดต่างๆ ในแต่ละอาคาร

2) ระบบดับเพลิง ประกอบด้วย

2.1) ท่อยืน (Stand Pipe System) เป็นท่อโลหะผิวเรียบทาสีน้ำมันสีแดง มีขนาดเส้นผ่านศูนย์กลาง 90 มิลลิเมตร ติดตั้งในอาคารโรงแรมขนาด 3-4 ชั้น ได้แก่ อาคาร F และอาคาร G จำนวน 1 ท่อยืน/อาคาร ซึ่งเป็นระบบท่อแห้ง โดยเชื่อมต่อกับหัวรับน้ำดับเพลิงภายนอกอาคาร บริเวณใกล้กับถังเก็บน้ำใต้ดินในโครงการ จำนวน 1 หัว

2.2) ตู้หัวฉีดน้ำดับเพลิง (Fire Hose Cabinet ; FHC) ประกอบด้วย หัวต่อสายฉีดน้ำดับเพลิงพร้อมสายฉีดน้ำดับเพลิงขนาด 1 นิ้ว และหัวต่อสายฉีดน้ำดับเพลิงชนิดข้อต่อสวมเร็วขนาด 2.5 นิ้ว

สำหรับตำแหน่งการติดตั้งตู้ FHC จะติดตั้งไว้ในอาคารต่างๆ ดังนี้

(1) อาคาร F (อาคารโรงแรมขนาด 3 ชั้น)

- ชั้น 1 ติดตั้งไว้บริเวณห้องน้ำ-อาบน้ำผู้หญิง (สำหรับสระว่ายน้ำ) จำนวน 1 ชุด
- ชั้น 2 ติดตั้งไว้บริเวณหน้าประตูหน้าบันไดหลัก 3 จำนวน 1 ชุด
- ชั้น 3 ติดตั้งไว้บริเวณหน้าประตูเข้าห้องประชุมพนักงาน จำนวน 1 ชุด

(2) อาคาร G (อาคารโรงแรมขนาด 4 ชั้น)

- ติดตั้งไว้บริเวณหน้าบันไดหลัก 1 และหน้าบันไดหลัก 2 ของบริเวณชั้น 1-4 จำนวน 2 ชุด/ชั้น

2.3) หัวรับน้ำดับเพลิงนอกอาคาร (Fire Department Connection ; FDC) ติดตั้งหัวรับน้ำดับเพลิงนอกอาคารไว้บริเวณใกล้กับถังเก็บน้ำใต้ดินในโครงการจำนวน 1 หัว (ดังแสดงใน**รูปที่ 2.9-1**)

3) เครื่องดับเพลิงแบบมือถือ

ได้ติดตั้งไว้ตามจุดต่างๆ โดยมีรายเอียดของแต่ละอาคาร ดังนี้

(1) ได้ติดตั้งไว้ภายในห้องพักของอาคารโรงแรม A1, A2, A3, B, C, D และ E จำนวน 1 ถัง/ห้อง

(2) อาคาร F (อาคารโรงแรม ขนาด 3 ชั้น)

- ชั้น 1 ติดตั้งบริเวณหน้าบันไดหลัก 2 จำนวน 1 ถัง
- ชั้น 2 ติดตั้งบริเวณข้างห้องเก็บของ จำนวน 1 ถัง
- ชั้น 3 ติดตั้งไว้ภายในตู้ FHC หน้าประตูเข้าห้องประชุมพนักงาน จำนวน 1 ถัง

(3) อาคาร G (อาคารโรงแรม ขนาด 4 ชั้น) : ติดตั้งบริเวณโถงทางเดินและหน้าห้องพักปลายสุดทางตัน จำนวน 2 ถัง/ชั้น

(4) อาคารห้องอาหาร

- ติดตั้งบริเวณส่วนรับประทานอาหาร จำนวน 1 ถัง

(5) อาคารห้องครัว

- ติดตั้งบริเวณห้องครัวจำนวน 1 ถัง

4) บันไดที่ใช้เป็นทางหนีไฟ

โครงการจัดให้บันไดหลักของอาคารขนาด 3-4 ชั้น เป็นทางสำหรับใช้หนีไฟ ได้แก่ อาคาร F อาคาร (ขนาด 3 ชั้น) และอาคาร G (ขนาด 4 ชั้น) โดยอาคาร F มีบันไดจำนวน 3 จุด และอาคาร G มีบันไดจำนวน 2 จุด ซึ่งจะเป็นเส้นทางสำหรับหนีไฟจากภายในอาคารออกสู่ภายนอกอาคาร (รายละเอียดของบันไดที่ใช้เป็นทางหนีไฟแสดงใน**รูปที่2.9-10** ถึง **รูปที่ 2.9-12** และ**ตารางที่ 2.9-1**)

5) ป้ายบอกทางหนีไฟ (Fire Exit Light) มีรายละเอียดดังนี้

(1) อาคาร F (อาคารโรงแรม ขนาด 3 ชั้น)

- ชั้น 1 ติดตั้งไว้หน้าบันไดหลัก 2 และบันไดหลัก 3 รวมจำนวน 2 ป้าย
- ชั้น 2 ติดตั้งไว้หน้าบันไดหลัก 1 และบันไดหลัก 3 รวมจำนวน 2 ป้าย
- ชั้น 3 ติดตั้งไว้หน้าบันไดหลัก 3 จำนวน 1 ป้าย

(2) อาคาร G (อาคารโรงแรม ขนาด 4 ชั้น) : ติดตั้งไว้ทุกชั้นบริเวณหน้าบันไดหลัก 1 และบันไดหลัก 2 รวมจำนวน 2 ป้าย/ชั้น

ตารางที่ 2.9-1 รายละเอียดของบันไดหลักที่ใช้เป็นทางหนีไฟของอาคารโรงแรมขนาด 3-4 ชั้น

อาคารโรงแรม	ตำแหน่งของบันได	ความกว้าง (เมตร)	ลูกนอน (เมตร)	ลูกตั้ง (เมตร)	ลักษณะประตู	ขนาดประตู (ก.xส.) (เมตร)	ลักษณะช่องเปิดระบายอากาศ	พื้นที่ระบายอากาศ
1. อาคาร F								
- บันไดหลัก 1	ภายนอกและในอาคาร	1.35-1.55	0.25	0.20	เปิดโล่ง ไม่มีประตู	-	ชานพักบันได แบบเปิดโล่ง มีราวกันตก	ช่องเปิดชานพักบันไดกว้าง 1.65 เมตร และสูง 1.88 เมตร ดังนั้นมีพื้นที่ระบายอากาศ 3.10 ตารางเมตร
- บันไดหลัก 2	ภายในอาคาร	1.45	0.25	0.20	เปิดโล่ง ไม่มีประตู	-	ชานพักบันได แบบเปิดโล่ง	ช่องเปิดชานพักบันไดกว้าง 1.15 เมตร และสูง 0.80 เมตร ดังนั้นมีพื้นที่ระบายอากาศ 0.92 ตารางเมตร
- บันไดหลัก 3	ภายนอกอาคาร	1.50	0.25	0.20	เปิดโล่ง ไม่มีประตู	-	ชานพักบันได แบบเปิดโล่ง มีราวกันตก	ช่องเปิดชานพักบันไดกว้าง 2.00 เมตร และสูง 1.60 เมตร ดังนั้นมีพื้นที่ระบายอากาศ 3.20 ตารางเมตร
- บันไดหลัก 4	ภายนอกอาคาร	1.90	0.25	0.20	เปิดโล่ง ไม่มีประตู	-	ชานพักบันได แบบเปิดโล่ง มีราวกันตก	ช่องเปิดชานพักบันไดกว้าง 1.20 เมตร และสูง 1.30 เมตร ดังนั้นมีพื้นที่ระบายอากาศ 1.56 ตารางเมตร
2. อาคาร G								
- บันไดหลัก 1 และ 2	ภายในอาคาร	1.70	0.25	0.20	เปิดโล่ง ไม่มีประตู	-	ชานพักบันได แบบเปิดโล่ง มีราวกันตก	ช่องเปิดชานพักบันไดกว้าง 1.50 เมตร และสูง 1.70 เมตร ดังนั้นมีพื้นที่ระบายอากาศ 2.55 ตารางเมตร

ที่มา : บริษัท นิวแทรเวิลบีช จำกัด, 2567

หมายเหตุ : อาคาร F และ อาคาร G ปรากฏในภาพถ่ายดาวเทียมตั้งแต่ปี พ.ศ. 2533 ซึ่งมีมาก่อนกฎกระทรวง ฉบับที่ 55 (พ.ศ.2543) ออกตามความในพระราชบัญญัติควบคุมอาคาร พ.ศ. 2522 ประกาศบังคับใช้

6) ไฟส่องสว่างฉุกเฉิน (Emergency Light)

โครงการจัดให้มีไฟส่องสว่างฉุกเฉินเป็นชนิดที่ใช้พลังงานจากแบตเตอรี่แห้ง สามารถสำรองไฟได้นาน 2 ชั่วโมง ในกรณีไฟดับเครื่องจะทำงานโดยอัตโนมัติโดยส่องแสงออกมาเพื่อให้สามารถมองเห็นทางเดินได้ โดยติดตั้งไว้ในโถงบันไดหลัก ร้านกาแฟ ห้องสำนักงานต่างๆ ห้องอาหาร และโถงทางเดินของแต่ละอาคาร เป็นต้น

7) ป้ายบอกชั้นและแบบแปลนแผนผังอาคาร

โครงการจะจัดให้มีแผนผังอาคารแสดงตำแหน่งที่ติดตั้งอุปกรณ์ดับเพลิงต่าง ๆ รวมทั้งตำแหน่งประตูหรือทางหนีไฟในแต่ละชั้นของทุกอาคาร โดยจะทำการติดตั้งแบบแปลนแผนผังดังกล่าวไว้บริเวณหน้าบันไดหลักและห้องพักทุกห้องที่บริเวณด้านหลังประตูห้องพักแต่ละชั้นของอาคาร

8) การซ้อมหนีไฟและแผนอพยพหนีไฟ

โครงการจัดให้มีการซ้อมแผนอพยพและดับเพลิงเป็นประจำ อย่างน้อยปีละ 1 ครั้ง (ตัวอย่างแผนอพยพหนีไฟดังแสดงใน**ภาคผนวก จ.**) โดยโครงการจะจัดทำแผนผังเส้นทางการอพยพหนีไฟ เมื่อเกิดเหตุเพลิงไหม้ ให้ผู้ที่อยู่ภายในอาคารเห็นได้อย่างชัดเจนและติดตั้งไว้ที่บริเวณโถงบันไดที่ใช้หนีไฟทุกชั้น ทั้งนี้โครงการจะจัดให้มีแผนการป้องกันและการระงับอัคคีภัยโดยแบ่งเป็น 3 ระยะ ดังนี้

1. ระยะก่อนเกิดเหตุ หมายถึง ในสภาวะปกติที่ไม่มีเหตุเพลิงไหม้ เป็นการป้องกันไม่ให้เกิดเหตุเพลิงไหม้ และการเตรียมความพร้อมเมื่อมีเหตุเพลิงไหม้เกิดขึ้น

1.1 แผนการสำรวจความเสี่ยงและตรวจตรา โครงการจะทำคู่มือการสำรวจความเสี่ยงและตรวจตราระบบแจ้งเหตุเพลิงไหม้ ระบบดับเพลิง และระบบหนีไฟ เป็นหลัก โดยจัดทำแผนผังอาคารและตำแหน่งจุดติดตั้งถังดับเพลิง ตู้เก็บสายฉีดน้ำดับเพลิง สัญญาณแจ้งเหตุเพลิงไหม้ รวมทั้งการบำรุงรักษาเครื่องมืออุปกรณ์ต่างๆ ให้มีความพร้อมใช้งานได้ดีอยู่เสมอ

1.2 แผนรณรงค์ป้องกันอัคคีภัย จัดกิจกรรมรณรงค์ให้เจ้าหน้าที่ในโครงการตระหนักสร้างความสนใจ และส่งเสริมในเรื่องการป้องกันอัคคีภัย โดยจัดทำแผนต่าง ๆ ติดประชาสัมพันธ์ไว้บริเวณพื้นที่ส่วนกลาง พื้นที่สำนักงาน ห้องเครื่องและห้องระบบต่าง ๆ

1.3 แผนการอบรมการป้องกันอัคคีภัย ประสานงานกับกลุ่มงานป้องกันและบรรเทาสาธารณภัยองค์การบริหารส่วนตำบลคลองขุด จัดการฝึกอบรมให้ความรู้กับกับเจ้าหน้าที่ หรือผู้ที่มีส่วนเกี่ยวข้องตามแผนการอบรม อย่างน้อยปีละ 1 ครั้ง เพื่อให้ความรู้เกี่ยวกับการป้องกันและระงับอัคคีภัยเบื้องต้น วิธีการแจ้งเหตุ วิธีการใช้อุปกรณ์การดับเพลิง การอพยพหนีไฟ ตลอดจนฝึกวิธีการปฐมพยาบาลและช่วยเหลือเบื้องต้น และให้มีการประเมินผลการฝึกอบรมพร้อมทั้งจัดทำสรุปผล เพื่อใช้เป็นข้อมูลในการปรับปรุง ทบทวน และแก้ไขแผนป้องกันและระงับอัคคีภัยให้มีประสิทธิภาพมากยิ่งขึ้น รวมทั้งกำหนดให้ทีมดับเพลิงของโครงการเข้ารับการอบรมเบื้องต้น จากกลุ่มงานป้องกันและบรรเทาสาธารณภัยองค์การบริหารส่วนตำบลคลองขุดเป็นประจำ

1.4 แผนการฝึกซ้อมอพยพหนีไฟ จัดฝึกซ้อมดับเพลิงและอพยพหนีไฟ ให้กับเจ้าหน้าที่หรือผู้ที่มีส่วนเกี่ยวข้อง โดยประสานให้เจ้าหน้าที่กลุ่มงานป้องกันและบรรเทาสาธารณภัย องค์การบริหารส่วนตำบลคลองขุดมาฝึกซ้อมให้ อย่างน้อยปีละ 1 ครั้ง เพื่อให้สามารถปฏิบัติได้อย่างถูกต้องเหมาะสมในแผนต้องกำหนดสถานที่และเส้นทาง เพื่อการปฏิบัติงานของเจ้าหน้าที่ที่เกี่ยวข้องในการจัดการสถานการณ์ขณะเกิดเหตุเพลิงไหม้

2. ระยะเกิดเหตุ

2.1 แผนการดับเพลิง เป็นการระบุตำแหน่ง หน้าที่ และลำดับขั้นตอนการปฏิบัติเมื่อเกิดเหตุเพลิงไหม้ การแจ้งเหตุการณ์ การสั่งการ การเข้าระงับเหตุการณ์ การขอความช่วยเหลือจากหน่วยงานภายนอกโดยแบ่งเป็น

1) แผนขั้นต้น หมายถึง เหตุที่เกิดขึ้นภายในอาคารหรือห้องพัก และสามารถระงับเหตุหรือควบคุมได้ด้วยบุคคลในโครงการ โดยใช้อุปกรณ์ดับเพลิงเบื้องต้นที่โครงการจัดเตรียมไว้ในการระงับเหตุ โดยผู้ใช้บริการและพนักงานประเมินก่อนว่าสามารถดับเพลิงได้เองหรือไม่ ถ้าดับได้ให้ใช้เครื่องดับเพลิงหรือวิธีการดับเพลิงที่เหมาะสม

2) แผนขั้นรุนแรง หมายถึง มีเหตุเกิดขึ้นภายในอาคารหรือห้องพัก และเมื่อบุคคลในที่เกิดเหตุไม่สามารถควบคุมได้ เมื่อเกิดเพลิงไหม้ขั้นรุนแรง ให้แจ้งประชาสัมพันธ์ให้คนในโครงการทราบโดยกดสัญญาณแจ้งเหตุเพลิงไหม้ที่ใกล้ที่สุด และแจ้งเจ้าหน้าที่โรงแรม เจ้าหน้าที่ประเมินสถานการณ์ ถ้าดับเพลิงได้ให้ใช้เครื่องดับเพลิงตามการฝึกซ้อม ถ้าไม่สามารถดับเพลิงได้ให้แจ้งหน่วยงานรับผิดชอบคือ กลุ่มงานป้องกันและบรรเทาสาธารณภัยองค์การบริหารส่วนตำบลคลองขุดเข้ามาระงับเหตุเพลิงไหม้เมื่อเกิดเหตุขั้นรุนแรง

2.2 แผนการอพยพหนีไฟ เมื่อทุกคนได้ยินเสียงประกาศแจ้งเหตุเพลิงไหม้ให้พนักงาน/เจ้าหน้าที่โครงการและผู้พักอาศัยที่อยู่ในโครงการขณะเกิดเหตุให้ปฏิบัติตามแผนการฝึกซ้อมอพยพหนีไฟและอพยพคนจากอาคารไปยังจุดรวมพลที่กำหนดไว้อย่างปลอดภัย

3. ระยะหลังเกิดเหตุ

3.1 แผนบรรเทาทุกข์ วัตถุประสงค์เพื่อลดความสูญเสียทั้งชีวิตและทรัพย์สินอันสืบเนื่องมาจากเหตุเพลิงไหม้

1) การบรรเทาทุกข์ขณะเกิดเหตุเพลิงไหม้ เป็นการดูแลรักษาและให้การช่วยเหลือผู้ได้รับบาดเจ็บขณะเกิดเหตุเพลิงไหม้ โดยให้การช่วยเหลือ ดูแล รักษา ปฐมพยาบาล ตลอดจนการส่งต่อผู้ป่วยไปรับการรักษาที่โรงพยาบาลใกล้เคียงขณะเกิดเหตุเพลิงไหม้

2) การบรรเทาทุกข์หลังเกิดเหตุเพลิงไหม้ เป็นการสำรวจความเสียหาย ช่วยเหลือสงเคราะห์ผู้ประสบภัย แก้ไข/ปรับปรุง ซ่อมแซม หรือกำหนดพื้นที่ให้บริการชั่วคราวระหว่างการรอปฏิรูปฟื้นฟู

3.2 แผนปฏิรูปฟื้นฟู วัตถุประสงค์เพื่อปรับปรุงแก้ไขแผนก่อนเกิดเหตุเพลิงไหม้ แผนปฏิบัติการเมื่อเกิดเหตุเพลิงไหม้ แผนบรรเทาทุกข์ (ทันทีที่เพลิงสงบ) รวมทั้งการปรับปรุงแก้ไขบุคลากรต่างๆ ที่บกพร่อง สาเหตุการเกิดอัคคีภัยและแนวทางป้องกันในรูปแบบต่างๆ พร้อมทั้งปรับปรุง/ซ่อมแซม และสรรหาสิ่งที่สูญเสียให้กลับคืนสภาพปกติ

3.3 แผนการถอดบทเรียนเพลิงไหม้เพื่อป้องกันการเกิดเหตุซ้ำ

1) จัดทำรายงานสรุปสาเหตุของการเกิดเหตุเพลิงไหม้ เช่น การแจ้งเหตุช้า เพื่อถอดบทเรียนจากเหตุการณ์เพลิงไหม้ที่เกิดขึ้น

2) สรุปผลการประเมินจากเหตุการณ์ที่เกิดขึ้น ทบทวนและปรับแผนป้องกันและระงับอัคคีภัยให้เหมาะสมกับสถานการณ์ที่อาจจะเกิดขึ้นในอนาคต

ตารางที่ 2.9-2 ตำแหน่งติดตั้งและจำนวนระบบแจ้งเหตุเพลิงไหม้ ระบบดับเพลิงและระบบป้องกันอัคคีภัยแต่ละชนิดในอาคาร A1, A2, A3, B, C, D และ E (อาคารโรงแรมขนาด 1-2 ชั้น)

ชั้นที่	อุปกรณ์แจ้งเหตุ			ถังดับเพลิง	Fire Hose Cabinet (FHC)	ป้ายบอกทางหนีไฟ (Fire Exit Light)	ไฟส่องสว่างฉุกเฉิน (Emergency Light)
	Manual Station	Smoke Detector	Heat Detector				
ชั้น 1	ติดตั้งบริเวณห้องนั่งเล่น **จำนวน 1 ชุด**	-	-	ติดตั้งบริเวณห้องนั่งเล่น **จำนวน 1 ชุด**	-	-	-

ที่มา : บริษัท นิวแทรเวิลบีช จำกัด, 2567

ตารางที่ 2.9-3 ตำแหน่งติดตั้งและจำนวนระบบแจ้งเหตุเพลิงไหม้ ระบบดับเพลิงและระบบป้องกันอัคคีภัยแต่ละชนิดในอาคาร F (อาคารโรงแรม ขนาด 3 ชั้น)

ชั้นที่	อุปกรณ์แจ้งเหตุ			ถังดับเพลิง	Fire Hose Cabinet (FHC)	ป้ายบอกทางหนีไฟ (Fire Exit Light)	ไฟส่องสว่างฉุกเฉิน (Emergency Light)
	Manual Station	Smoke Detector	Heat Detector				
ชั้น 1	ติดตั้งไว้บริเวณหน้าบันไดหลัก 2 **จำนวน 1 ชุด**	ติดตั้งไว้ในห้องพักโรงแรม ห้องปฐมพยาบาล บริเวณโถงและทางเดิน **จำนวน 6 ชุด**	-	ติดตั้งบริเวณหน้าบันไดหลัก 2 **จำนวน 1 ถัง**	ติดตั้งไว้บริเวณห้องน้ำ-อาบน้ำผู้หญิง (สำหรับสระว่ายน้ำ) **จำนวน 1 ตู้**	ติดตั้งไว้หน้าบันไดหลัก 2 และบันไดหลัก 3 **จำนวน 2 ป้าย**	ติดตั้งไว้บริเวณ โถง ห้องพัก และทางเดิน **รวม 7 เครื่อง**
ชั้น 2	ติดตั้งไว้บริเวณหน้าบันไดหลัก 2 **จำนวน 1 ชุด**	ติดตั้งไว้ในห้องพักโรงแรมทุกห้อง ร้านกาแฟ ห้องเก็บของ และโถงทางเดิน **จำนวน 11 ชุด**	-	ติดตั้งบริเวณข้างห้องเก็บของ **จำนวน 1 ถัง**	-	ติดตั้งไว้หน้าบันไดหลัก 1 และบันไดหลัก 3 **จำนวน 2 ป้าย**	ติดตั้งไว้บริเวณบันไดหลัก ร้านกาแฟ ระเบียง และภายในห้องพัก **รวมจำนวน 11 เครื่อง**

ชั้นที่	อุปกรณ์แจ้งเหตุ			ถังดับเพลิง	Fire Hose Cabinet (FHC)	ป้ายบอกทางหนีไฟ (Fire Exit Light)	ไฟส่องสว่างฉุกเฉิน (Emergency Light)
	Manual Station	Smoke Detector	Heat Detector				
ชั้น 3	ติดตั้งไว้บริเวณหน้าประตูห้องประชุมพนักงาน **จำนวน 1 ชุด**	ติดตั้งไว้ในห้องประชุมพนักงาน **จำนวน 4 ชุด**	-	ติดตั้งไว้ภายในตู้ FHC หน้าประตูเข้าห้องประชุมพนักงาน **จำนวน 1 ถัง**	-	ติดตั้งไว้หน้าบันไดหลัก 3 **จำนวน 1 ป้าย**	ติดตั้งไว้ภายในห้องประชุมพนักงาน **จำนวน 3 เครื่อง**

ที่มา : บริษัท นิวแทรเวิลบีช จำกัด, 2567

ตารางที่ 2.9-4 ตำแหน่งติดตั้งและจำนวนระบบแจ้งเหตุเพลิงไหม้ ระบบดับเพลิงและระบบป้องกันอัคคีภัยแต่ละชนิดในอาคาร G (อาคารโรงแรม ขนาด 4 ชั้น)

ชั้นที่	อุปกรณ์แจ้งเหตุ			ถังดับเพลิง	Fire Hose Cabinet (FHC)	ป้ายบอกทางหนีไฟ (Fire Exit Light)	ไฟส่องสว่างฉุกเฉิน (Emergency Light)
	Manual Station	Smoke Detector	Heat Detector				
ชั้น 1	ติดตั้งไว้บริเวณหน้าบันไดหลัก 1 และหน้าบันไดหลัก 2 **รวมจำนวน 2 จุด**	ติดตั้งไว้ในห้องพักโรงแรมทุกห้อง ห้องจำหน่ายของที่ระลึก โถงต้อนรับ และทางเดิน **รวมจำนวน 22 จุด**	-	ติดตั้งบริเวณโถงทางเดินและหน้าห้องพักปลายสุดทางตัน **รวมจำนวน 2 ถัง**	ติดตั้งไว้บริเวณหน้าบันไดหลัก 1 และหน้าบันไดหลัก 2 **รวมจำนวน 2 ตู้**	ติดตั้งไว้บริเวณหน้าบันไดหลัก 1 และหน้าบันไดหลัก 2 **รวมจำนวน 2 ป้าย**	ติดตั้งบริเวณโถงทางเดินหน้าห้องพัก **รวมจำนวน 2 เครื่อง**
ชั้น 2	ติดตั้งไว้บริเวณหน้าบันไดหลัก 1 และหน้าบันไดหลัก 2 **รวมจำนวน 2 จุด**	ติดตั้งไว้ในห้องพักโรงแรมทุกห้อง ห้องประชุมพนักงาน ห้องบัญชี ห้องเก็บเอกสาร ห้องผู้จัดการ และทางเดิน **รวมจำนวน 25 จุด**	-	ติดตั้งบริเวณโถงทางเดินและหน้าห้องพักปลายสุดทางตัน **รวมจำนวน 2 ถัง**	ติดตั้งไว้บริเวณหน้าบันไดหลัก 1 และหน้าบันไดหลัก 2 **รวมจำนวน 2 ตู้**	ติดตั้งไว้บริเวณหน้าบันไดหลัก 1 และหน้าบันไดหลัก 2 **รวมจำนวน 2 ป้าย**	ติดตั้งบริเวณโถงทางเดินหน้าห้องพัก **รวมจำนวน 2 เครื่อง**
ชั้น 3	ติดตั้งไว้บริเวณหน้าบันไดหลัก 1 และหน้าบันไดหลัก 2	ติดตั้งไว้ในห้องพักโรงแรมทุกห้อง และทางเดิน **รวมจำนวน 22 จุด**	-	ติดตั้งบริเวณโถงทางเดินและหน้าห้องพักปลายสุดทางตัน	ติดตั้งไว้บริเวณหน้าบันไดหลัก 1 และหน้าบันไดหลัก 2	ติดตั้งไว้บริเวณหน้าบันไดหลัก 1 และหน้าบันไดหลัก 2	ติดตั้งบริเวณโถงทางเดินหน้าห้องพัก **รวมจำนวน 2 เครื่อง**

ตารางที่ 2.9-4 ตำแหน่งติดตั้งและจำนวนระบบแจ้งเหตุเพลิงไหม้ ระบบดับเพลิงและระบบป้องกันอัคคีภัยแต่ละชนิดในอาคาร G (อาคารโรงแรม ขนาด 4 ชั้น)

ชั้นที่	อุปกรณ์แจ้งเหตุ			ถังดับเพลิง	Fire Hose Cabinet (FHC)	ป้ายบอกทางหนีไฟ (Fire Exit Light)	ไฟส่องสว่างฉุกเฉิน (Emergency Light)
	Manual Station	Smoke Detector	Heat Detector				
	รวมจำนวน 2 จุด			**รวมจำนวน 2 ถัง**	**รวมจำนวน 2 ตู้**	**รวมจำนวน 2 ป้าย**	
ชั้น 4	ติดตั้งไว้บริเวณหน้าบันไดหลัก 1 และหน้าบันไดหลัก 2 **รวมจำนวน 2 จุด**	ติดตั้งไว้ในห้องพักโรงแรมทุกห้อง และทางเดิน **รวมจำนวน 22 จุด**	-	ติดตั้งบริเวณโถงทางเดินและหน้าห้องพักปลายสุดทางตัน **รวมจำนวน 2 ถัง**	ติดตั้งไว้บริเวณหน้าบันไดหลัก 1 และหน้าบันไดหลัก 2 **รวมจำนวน 2 ตู้**	ติดตั้งไว้บริเวณหน้าบันไดหลัก 1 และหน้าบันไดหลัก 2 **รวมจำนวน 2 ป้าย**	ติดตั้งบริเวณโถงทางเดินหน้าห้องพัก **รวมจำนวน 2 เครื่อง**

ที่มา : บริษัท นิวแทรเวิลบีช จำกัด, 2567

ตารางที่ 2.9-5 ตำแหน่งติดตั้งและจำนวนระบบแจ้งเหตุเพลิงไหม้ ระบบดับเพลิงและระบบป้องกันอัคคีภัยแต่ละชนิดในอาคารห้องอาหาร

ชั้นที่	อุปกรณ์แจ้งเหตุ			ถังดับเพลิง	Fire Hose Cabinet (FHC)	ป้ายบอกทางหนีไฟ (Fire Exit Light)	ไฟส่องสว่างฉุกเฉิน (Emergency Light)
	Manual Station	Smoke Detector	Heat Detector				
ชั้น 1	ติดตั้งบริเวณส่วนรับประทานอาหาร **จำนวน 1 จุด**	ติดตั้งไว้ในส่วนรับประทานอาหาร และห้องเก็บของ **รวมจำนวน 6 จุด**	-	-	-	ติดตั้งไว้บริเวณทางเข้า-ออก **จำนวน 1 ป้าย**	ติดตั้งไว้บริเวณส่วนรับประทานอาหาร **จำนวน 4 เครื่อง**

ที่มา : บริษัท นิวแทรเวิลบีช จำกัด, 2567

9) จุดรวมพล

โครงการจัดให้มีจุดรวมพล จำนวน 2 จุด (แสดงดัง**รูปที่ 2.9-1**) โดยแต่ละจุดที่กำหนดไว้เป็นตำแหน่งที่สามารถอพยพคนออกสู่พื้นที่สาธารณะภายนอกโครงการได้สะดวกและปลอดภัย โดยไม่ซับซ้อนและไม่มีสิ่งกีดขวางเส้นทางวิ่งอพยพหนีไฟ รวมทั้งไม่กีดขวางการจราจรของรถดับเพลิง (ทั้งนี้พื้นที่จุดรวมพลไม่คิดรวมพื้นที่ต้นไม้ยืนต้น โดยหักขนาดพื้นที่ไม้ยืนต้น 1 ตารางเมตร/ต้น) และได้กำหนดตำแหน่งของจุดรวมพลไว้เบื้องต้น ดังนี้

- จุดรวมพลที่ 1 อยู่บริเวณพื้นที่สีเขียวทางด้านทิศเหนือของโครงการ มีพื้นที่ใช้งาน 275 ตารางเมตร
- จุดรวมพลที่ 2 อยู่บริเวณพื้นที่สีเขียวใกล้ทางเข้า-ออกโครงการ มีพื้นที่ใช้งาน 155 ตารางเมตร

ดังนั้นจุดรวมพลของโครงการทั้ง 2 จุด (275+155) เท่ากับ 430 ตารางเมตร สามารถรองรับผู้พักมาใช้บริการและพนักงานประจำโครงการ รวมทั้งหมด 424 คน คิดเป็นอัตราส่วนพื้นที่จุดรวมพลต่อจำนวนคนทั้งหมดในโครงการ เท่ากับ 1.01 ตารางเมตร/คน (430 ตร.ม./424 คน) เป็นไปตามเกณฑ์ สผ. (ไม่น้อยกว่า 0.25 ตารางเมตร/คน)

10) จุดจอดรถดับเพลิง

โครงการได้กำหนดจุดจอดรถดับเพลิงสามารถจอดได้หลายจุดในโครงการและอยู่ในตำแหน่งที่สามารถลากสายฉีดน้ำความยาว 30 เมตร เข้าถึงตัวอาคารได้ง่าย เนื่องจากตำแหน่งแต่ละอาคารของโครงการไม่ได้อยู่ติดกัน และยังมีระยะห่างแต่ละอาคารมากพอที่เจ้าหน้าที่จะลากสายฉีดน้ำดับเพลิงได้อย่างสะดวก (แสดงดัง**รูปที่ 2.9-1**) รวมถึงโครงการมีถนนรอบพื้นที่ ซึ่งรถดับเพลิงสามารถวิ่งกลับรถภายในโครงการได้อย่างสะดวกอีกด้วย ดังนั้นกรณีเกิดเหตุเพลิงไหม้ในโครงการ จะเกิดความปลอดภัยของผู้พักอาศัยในขณะอพยพหนีไฟ และเจ้าหน้าที่ดับเพลิงสามารถปฏิบัติงานได้อย่างสะดวก ในบริเวณที่รถดับเพลิงไม่สามารถเข้าถึงได้โดยรอบอาคาร

11) การเปรียบเทียบระบบป้องกันอัคคีภัยของโครงการตามกฎหมายที่เกี่ยวข้อง

โครงการได้จัดเตรียมอุปกรณ์ป้องกันอัคคีภัยให้ครบถ้วนตามกฎกระทรวงที่เกี่ยวข้อง โดยจากการประเมินความเพียงพอของระบบป้องกันอัคคีภัย ตามข้อกำหนดในกฎกระทรวงฉบับที่ 39 (พ.ศ. 2537), ฉบับที่ 55 (พ.ศ. 2543) และกฎกระทรวงการแก้ไขอาคารที่มีสภาพหรือมีการใช้ที่อาจเป็นภยันตรายต่อสุขภาพ ชีวิต ร่างกาย หรือทรัพย์สิน หรืออาจไม่ปลอดภัยจากอัคคีภัยหรือก่อให้เกิดเหตุรำคาญ หรือกระทบกระเทือนต่อการรักษาคุณภาพสิ่งแวดล้อม พ.ศ. 2563 ออกตามความใน

พระราชบัญญัติควบคุมอาคาร พ.ศ. 2522 ดังรายละเอียดการประเมินใน**ตารางที่ 2.9-6** พบว่า โครงการได้จัดให้มีระบบป้องกันอัคคีภัยสำหรับอาคารได้อย่างครบถ้วนตามข้อกำหนดกฎหมายที่เกี่ยวข้อง ดังนั้น ระบบป้องกันอัคคีภัยของโครงการจึงมีความเพียงพอตามที่กฎหมายกำหนด

สำหรับผู้รับรองการออกแบบและการคำนวณของระบบป้องกันอัคคีภัยของโครงการในแต่ละระบบ รวมทั้งผู้รับรองการออกแบบและการคำนวณของระบบไฟฟ้าสำรองฉุกเฉินของโครงการ ดังแสดงใน**ตารางที่ 2.9-7**

ตารางที่ 2.9-6 รายละเอียดระบบป้องกันอัคคีภัยของโครงการ ตามกฎกระทรวงฉบับที่ 39 (พ.ศ.2537), ฉบับที่ 55 (พ.ศ. 2543) ออกตามความในพระราชบัญญัติควบคุมอาคาร พ.ศ. 2522 และกฎกระทรวง การแก้ไขอาคารที่มีสภาพหรือมีการใช้ที่อาจเป็นภยันตรายต่อสุขภาพ ชีวิต ร่างกายหรือทรัพย์สิน หรืออาจไม่ปลอดภัยจากอัคคีภัย หรือก่อให้เกิดเหตุรำคาญ หรือกระทบกระเทือนต่อการรักษาคุณภาพสิ่งแวดล้อม พ.ศ. 2563

ข้อกำหนดกฎกระทรวง ฉบับที่ 39 (พ.ศ. 2537)	ข้อกำหนดกฎกระทรวง ฉบับที่ 55 (พ.ศ. 2543)	ข้อกำหนดกฎกระทรวงการแก้ไขอาคารที่มีสภาพหรือมีการใช้งานที่อาจเป็นภยันตรายต่อสุขภาพ ฯ พ.ศ. 2563	ระบบป้องกันอัคคีภัยของโครงการ	สรุป	
				มี	ไม่มี
หมวด 1 แบบและวิธีการเกี่ยวกับการติดตั้งระบบการป้องกันอัคคีภัย **ข้อ 5** อาคารที่มีพื้นที่รวมกันทุกชั้นในหลังเดียวกันเกิน 2,000 ตารางเมตร ต้องมีระบบสัญญาณเตือนเพลิงไหม้ทุกด้วย	-	**ข้อ 3** ในกรณีอาคารที่ก่อสร้าง ดัดแปลง หรือเคลื่อนย้ายโดยได้รับอนุญาตตามพระราชบัญญัติควบคุมอาคาร พ.ศ. 2522 มีสภาพหรือมีการใช้ที่อาจเป็นภยันตรายต่อสุขภาพชีวิต ร่างกาย หรือทรัพย์สิน หรืออาจไม่ปลอดภัยจากอัคคีภัยหรือก่อให้เกิดเหตุรำคาญหรือกระทบกระเทือนต่อการรักษาคุณภาพสิ่งแวดล้อม ให้เจ้าพนักงานท้องถิ่นมีอำนาจสั่งให้เจ้าของหรือผู้ครอบครองอาคารดำเนินการแก้ไขให้เป็นไปตามกฎกระทรวงที่ออกตามมาตรา 8 หรือข้อบัญญัติท้องถิ่นที่ออกตามมาตรา 9 หรือมาตรา 10 ที่ใช้บังคับอยู่ในวันที่ได้รับอนุญาตหรือใบรับแจ้งให้ก่อสร้าง ดัดแปลง หรือเคลื่อนย้ายอาคารให้แล้วเสร็จภายในระยะเวลาที่เจ้าพนักงานท้องถิ่นกำหนดแต่ต้องไม่น้อยกว่าสามสิบวัน ในกรณีที่มีเหตุอันสมควร เจ้าพนักงานท้องถิ่นจะขยายระยะเวลาออกไปอีกก็ได้	- เมื่อพิจารณาคำจำกัดความตามกฎหมายดังกล่าว ลักษณะการดำเนินโครงการเพื่อเป็นโรงแรม ดังนั้นอาคารของโครงการจึงจัดเป็นอาคารสาธารณะ โดยภายในโครงการประกอบด้วยอาคารต่างๆ หลายอาคาร ซึ่งแต่ละอาคารมีขนาดพื้นที่ใช้สอยอาคารรวมกันไม่เกิน 2,000 ตารางเมตร/หลัง ยกเว้นอาคาร G ที่มีขนาดพื้นที่ใช้สอยอาคารรวมกันเกิน 2,000 ตารางเมตร ทั้งนี้อาคาร G เป็นอาคารที่เกิดขึ้นช่วงปี พ.ศ. 2533 ซึ่งมีมาก่อนกฎกระทรวงฉบับที่ 55 (พ.ศ.2543) ออกตามความในพระราชบัญญัติควบคุมอาคาร พ.ศ. 2522 ประกาศบังคับใช้ ดังนั้น ทุกอาคารในโครงการจึงไม่เข้าข่ายเป็นอาคารขนาดใหญ่และอาคารสูงหรืออาคารขนาดใหญ่พิเศษแต่อย่างใด - โครงการจัดให้มีการติดตั้งระบบสัญญาณเตือนเพลิงไหม้ทุกชั้น	/	

ข้อกำหนดกฎกระทรวง ฉบับที่ 39 (พ.ศ. 2537)	ข้อกำหนดกฎกระทรวง ฉบับที่ 55 (พ.ศ. 2543)	ข้อกำหนดกฎกระทรวงการแก้ไขอาคารที่มีสภาพหรือมีการใช้งานที่อาจเป็นภยันตรายต่อสุขภาพ ฯ พ.ศ. 2563	ระบบป้องกันอัคคีภัยของโครงการ	สรุป	
				มี	ไม่มี
		ข้อ 4 ในกรณีอาคารที่ก่อสร้าง ดัดแปลง หรือเคลื่อนย้ายก่อนวันที่พระราชบัญญัติควบคุมอาคาร พ.ศ. 2522 ใช้บังคับ และอยู่ภายใต้บังคับแห่งพระราชบัญญัติควบคุมการก่อสร้างอาคาร พุทธศักราช 2479 หรือพระราชบัญญัติควบคุมการก่อสร้างในเขตเพลิงไหม้ พุทธศักราช 2476 มีสภาพหรือมีการใช้ที่อาจเป็นภยันตรายต่อสุขภาพ ชีวิต ร่างกาย หรือทรัพย์สิน หรืออาจไม่ปลอดภัยจากอัคคีภัย หรือก่อให้เกิดเหตุรำคาญ หรือกระทบกระเทือนต่อการรักษาคุณภาพสิ่งแวดล้อมให้เจ้าพนักงานท้องถิ่นมีอำนาจสั่งให้เจ้าของหรือผู้ครอบครองอาคารดำเนินการแก้ไขให้เป็นไปตามกฎกระทรวง เทศบัญญัติ ข้อบัญญัติจังหวัด กฎ ข้อบังคับ ประกาศ หรือคำสั่งที่ได้ออกโดยอาศัยอำนาจตามพระราชบัญญัติควบคุมการก่อสร้างอาคาร พุทธศักราช 2479 หรือพระราชบัญญัติควบคุมการก่อสร้างในเขตเพลิงไหม้ พุทธศักราช 2476 แล้วแต่กรณี ที่ใช้บังคับอยู่ในขณะนั้น ให้แล้วเสร็จภายในระยะเวลาที่เจ้าพนักงานท้องถิ่นกำหนดแต่ต้องไม่น้อยกว่าสามสิบวันในกรณีที่มีเหตุอันสมควรเจ้าพนักงานท้องถิ่นจะขยายระยะเวลาออกไปอีกก็ได้ ในกรณีอาคารที่ก่อสร้าง ดัดแปลง	-		

ข้อกำหนดกฎกระทรวง ฉบับที่ 39 (พ.ศ. 2537)	ข้อกำหนดกฎกระทรวง ฉบับที่ 55 (พ.ศ. 2543)	ข้อกำหนดกฎกระทรวงการแก้ไขอาคารที่มีสภาพหรือมีการใช้งานที่อาจเป็นภยันตรายต่อสุขภาพ ฯ พ.ศ. 2563	ระบบป้องกันอัคคีภัยของโครงการ	สรุป	
				มี	ไม่มี
		หรือเคลื่อนย้ายก่อนวันที่พระราชบัญญัติควบคุมอาคารพ.ศ. 2522 ใช้บังคับ แต่ไม่อยู่ภายใต้บังคับแห่งพระราชบัญญัติควบคุมการก่อสร้างอาคาร พุทธศักราช 2479 หรือพระราชบัญญัติควบคุมการก่อสร้างในเขตเพลิงไหม้ พุทธศักราช 2476 มีสภาพหรือมีการใช้ที่อาจเป็นภยันตรายต่อสุขภาพ ชีวิต ร่างกาย หรือทรัพย์สิน หรืออาจไม่ปลอดภัยจากอัคคีภัยหรือก่อให้เกิดเหตุรำคาญ หรือกระทบกระเทือนต่อการรักษาคุณภาพสิ่งแวดล้อมให้เจ้าพนักงานท้องถิ่นมีอำนาจสั่งให้เจ้าของหรือผู้ครอบครองอาคารดำเนินการแก้ไขเท่าที่จะกระทำได้ตามความจำเป็นและความเป็นธรรมแก่เจ้าของหรือผู้ครอบครองอาคารให้แล้วเสร็จภายในระยะเวลาที่เจ้าพนักงานท้องถิ่นกำหนดแต่ต้องไม่น้อยกว่าสามสิบวัน ในกรณีที่มีเหตุอันสมควรเจ้าพนักงานท้องถิ่นจะขยายระยะเวลาออกไปอีกก็ได้ **ข้อ 5** ในกรณีเจ้าพนักงานท้องถิ่นเห็นว่าอาคารตามข้อ 3 หรือข้อ 4 เป็นอาคารสูง อาคารขนาดใหญ่ อาคารขนาดใหญ่พิเศษ อาคารสาธารณะ อาคารชุมนุมคน อาคารชุด หอพัก อาคารอยู่อาศัยรวม โรงงาน ภัตตาคาร สำนักงาน หรือคลังสินค้ามีสภาพหรือมีการใช้ที่อาจไม่ปลอดภัยจากอัคคีภัย	-		

ข้อกำหนดกฎกระทรวง ฉบับที่ 39 (พ.ศ. 2537)	ข้อกำหนดกฎกระทรวง ฉบับที่ 55 (พ.ศ. 2543)	ข้อกำหนดกฎกระทรวงการแก้ไขอาคารที่มีสภาพหรือมีการใช้งานที่อาจเป็นภยันตรายต่อสุขภาพ ฯ พ.ศ. 2563	ระบบป้องกันอัคคีภัยของโครงการ	สรุป	
				มี	ไม่มี
		ให้มีอำนาจสั่งให้เจ้าของหรือผู้ครอบครองอาคารดำเนินการแก้ไขให้อาคารดังกล่าว มีระบบความปลอดภัยเกี่ยวกับอัคคีภัยภายในระยะเวลาที่เจ้าพนักงานท้องถิ่นกำหนดแต่ต้องไม่น้อยกว่าสามสิบวันในกรณีที่มีเหตุอันสมควรเจ้าพนักงานท้องถิ่นจะขยายระยะเวลาออกไปอีกก็ได้ ในการสั่งการให้แก้ไขอาคารตามวรรคหนึ่ง เจ้าพนักงานท้องถิ่นอาจสั่งให้เจ้าของหรือผู้ครอบครองอาคารดำเนินการในกรณี ดังต่อไปนี้ได้ตามลักษณะที่จำเป็นและเหมาะสมสำหรับอาคารนั้น ๆ โดยไม่ถือว่าการดำเนินการตามคำสั่งดังกล่าวเป็นการดัดแปลงอาคาร แต่ต้องยื่นแบบให้เจ้าพนักงานท้องถิ่น ตรวจพิจารณาให้ความเห็นชอบ			
ข้อ 6 ระบบสัญญาณเตือนเพลิงไหม้ของอาคารอย่างน้อยต้องประกอบด้วย (1) อุปกรณ์แจ้งเหตุที่มีทั้งระบบแจ้งเหตุอัตโนมัติและที่ใช้มือ เพื่อให้อุปกรณ์ส่งสัญญาณเตือนเพลิงไหม้ทำงาน	-	**ข้อ 5** (5) ติดตั้งระบบแจ้งเหตุเพลิงไหม้ทุกชั้นในอาคารสูง อาคารขนาดใหญ่ อาคารขนาดใหญ่พิเศษ หรืออาคารชุมนุมคน โดยระบบแจ้งเหตุเพลิงไหม้อย่างน้อยต้องประกอบด้วย (ก) อุปกรณ์ส่งสัญญาณเพื่อให้หนีไฟที่สามารถส่งเสียงหรือสัญญาณให้คนที่อยู่ในอาคารได้ยินหรือทราบอย่างทั่วถึง	- โครงการจัดให้มีการติดตั้งระบบสัญญาณเตือนเพลิงไหม้ ได้แก่ 1) แผงควบคุมระบบสัญญาณแจ้งเหตุเพลิงไหม้ (Fire Alarm Control Panel ; FCP) เป็นส่วนควบคุมและตรวจสอบการทำงานของอุปกรณ์และส่วนต่างๆ ในระบบทั้งหมด การทำงานจะมีสัญญาณไฟและเสียงแสดงสภาวะต่างๆ บนหน้าตู้ โครงการจะติดตั้งไว้ในบริเวณ	/	

ข้อกำหนดกฎกระทรวง ฉบับที่ 39 (พ.ศ. 2537)	ข้อกำหนดกฎกระทรวง ฉบับที่ 55 (พ.ศ. 2543)	ข้อกำหนดกฎกระทรวงการแก้ไขอาคารที่มีสภาพหรือมีการใช้งานที่อาจเป็นภยันตรายต่อสุขภาพ ฯ พ.ศ. 2563	ระบบป้องกันอัคคีภัยของโครงการ	สรุป	
				มี	ไม่มี
(2) อุปกรณ์ส่งสัญญาณเตือนเพลิงไหม้ที่สามารถส่งเสียงหรือสัญญาณให้คนที่อยู่ในอาคารได้ยินหรือทราบอย่างทั่วถึงเพื่อให้หนีไฟ		(ข) อุปกรณ์ตรวจจับอัตโนมัติ อุปกรณ์แจ้งเหตุที่ใช้มือและแผงควบคุมระบบแจ้งเหตุเพลิงไหม้เพื่อให้อุปกรณ์ตาม (ก) ทำงาน	ส่วนทำงานแผนกต้อนรับของอาคาร G (อาคารโรงแรม) 2) จัดให้มีอุปกรณ์แจ้งเหตุเป็นแบบชุดกดแจ้งเหตุแบบใช้มือ (Manual Station) ภายในอาคารโรงแรมของโครงการ ดังนี้ (1) อาคาร A1, A2, A3, B, C, D และ E (อาคารโรงแรมขนาด 1-2 ชั้น) : ติดตั้งบริเวณห้องนั่งเล่น จำนวน 1 ชุด (2) อาคาร F (อาคารโรงแรมขนาด 3 ชั้น) : ติดตั้งไว้บริเวณหน้าบันไดหลัก 2 จำนวน 1 ชุด ที่บริเวณชั้น1-2 ส่วนชั้น 3 ติดตั้งไว้บริเวณหน้าประตูห้องประชุมพนักงาน จำนวน 1 ชุด (3) อาคาร G (อาคารโรงแรมขนาด 4 ชั้น) : ติดตั้งไว้บริเวณหน้าบันไดหลัก 1 จำนวน 1 ชุด และหน้าบันไดหลัก 2 จำนวน 1 ชุด ของทุกชั้น (4) อาคารห้องอาหาร : ติดตั้งบริเวณส่วนรับประทานอาหาร จำนวน 1 ชุด 3) จัดให้มีอุปกรณ์ส่งสัญญาณเตือนไฟไหม้ เป็นสัญญาณแบบกริ่ง ติดตั้งไว้คู่กับชุดกดแจ้งเหตุแบบใช้มือทุกจุด		

ข้อกำหนดกฎกระทรวง ฉบับที่ 39 (พ.ศ. 2537)	ข้อกำหนดกฎกระทรวง ฉบับที่ 55 (พ.ศ. 2543)	ข้อกำหนดกฎกระทรวงการแก้ไขอาคารที่มีสภาพหรือมีการใช้งานที่อาจเป็นภยันตรายต่อสุขภาพ ฯ พ.ศ. 2563	ระบบป้องกันอัคคีภัยของโครงการ	สรุป	
				มี	ไม่มี
			4) จัดให้มีอุปกรณ์แจ้งเหตุเป็นเครื่องตรวจจับควัน (Smoke Detector) ภายในอาคาร ดังนี้ (1) อาคาร F (อาคารโรงแรม ขนาด 3 ชั้น) - ชั้น 1 ติดตั้งไว้ในห้องพักโรงแรม ห้องปฐมพยาบาล บริเวณโถงและทางเดิน รวมจำนวน 6 ชุด - ชั้น 2 ติดตั้งไว้ในห้องพักโรงแรมทุกห้อง ร้านกาแฟ ห้องเก็บของ และโถงทางเดิน รวมจำนวน 11 ชุด - ชั้น 3 ติดตั้งไว้ในห้องประชุมพนักงาน รวมจำนวน 4 ชุด (2) อาคาร G (อาคารโรงแรม ขนาด 4 ชั้น) - ชั้น 1 ติดตั้งไว้ในห้องพักโรงแรมทุกห้อง ห้องจำหน่ายของที่ระลึก โถงต้อนรับ และทางเดิน รวมจำนวน 22 ชุด - ชั้น 2 ติดตั้งไว้ในห้องพักโรงแรมทุกห้อง ห้องประชุมพนักงาน ห้องบัญชี ห้องเก็บเอกสาร ห้องผู้จัดการ และทางเดิน รวมจำนวน 25 ชุด - ชั้น 3-4 ติดตั้งไว้ในห้องพักโรงแรมทุกห้อง และทางเดิน รวมจำนวน 22 ชุด		

ข้อกำหนดกฎกระทรวง ฉบับที่ 39 (พ.ศ. 2537)	ข้อกำหนดกฎกระทรวง ฉบับที่ 55 (พ.ศ. 2543)	ข้อกำหนดกฎกระทรวงการแก้ไขอาคารที่มีสภาพหรือมีการใช้งานที่อาจเป็นภยันตรายต่อสุขภาพ ฯ พ.ศ. 2563	ระบบป้องกันอัคคีภัยของโครงการ	สรุป	
				มี	ไม่มี
ข้อ 3 ห้องแถว ตึกแถว บ้านแถว และบ้านแฝด ที่มีความสูงไม่เกิน 2 ชั้น ต้องติดตั้งเครื่องดับเพลิงแบบมือถืออย่างใด อย่างหนึ่งตามชนิดและขนาดที่กำหนดไว้ อาคารอื่นนอกจากอาคารดังกล่าวต้องติดตั้งเครื่องดับเพลิงแบบมือถืออย่างใดอย่างหนึ่ง กำหนดไว้ 4 ชนิด คือ - โฟมเคมี ขนาดบรรจุไม่น้อยกว่า 10 ลิตร - ก๊าซคาร์บอนไดออกไซด์ ขนาดบรรจุไม่น้อยกว่า 4 กิโลกรัม - ผงเคมีแห้ง ขนาดบรรจุไม่น้อยกว่า 4 กิโลกรัม - เฮลอน (Helon 1211) ขนาดความจุไม่น้อยกว่า 4 กิโลรัม สำหรับดับเพลิงที่เกิดจากประเภทของวัสดุที่มีในแต่ละชั้นไว้ 1 เครื่อง/พื้นที่อาคารไม่เกิน 1,000 ตารางเมตร ทุกระยะไม่เกิน 45 เมตร แต่ไม่น้อยกว่าชั้นละ 1 เครื่องและต้องติดตั้งไว้ในส่วน	-	**ข้อ 5** (3) ติดตั้งเครื่องดับเพลิงยกหิ้วที่อยู่ในสภาพใช้งานได้ตลอดเวลาในแต่ละชั้นของอาคาร ตามชนิดและขนาดที่เหมาะสมสำหรับดับเพลิงที่เกิดจากประเภทของวัสดุในอาคารนั้น แต่ต้องมีขนาดบรรจุสารเคมีไม่น้อยกว่า 4 กิโลกรัม โดยให้มีเครื่องดับเพลิงแบบมือถือ หรือเครื่องดับเพลิงยกหิ้ว 1 เครื่องต่อพื้นที่ไม่เกิน 1,000 ตารางเมตร แต่ละเครื่องมีระยะห่างกันไม่เกิน 45.00 เมตร ทั้งนี้ในการติดตั้งเครื่องดับเพลิงดังกล่าวต้องติดตั้งให้ส่วนบนสุดของตัวเครื่องสูงจากระดับพื้นอาคารไม่เกิน 1.50 เมตร ในที่ที่สามารถมองเห็นได้ง่ายและสามารถเข้าใช้สอยเครื่องดับเพลิงนั้นได้สะดวกไม่มีสิ่งกีดขวาง และสามารถอ่านคำแนะนำการใช้เครื่องดับเพลิงนั้นได้	- จัดให้มีถังดับเพลิงแบบมือถือชนิดผงเคมีแห้ง ขนาดไม่น้อยกว่า 4 กิโลกรัม โดยติดตั้งถังดับเพลิงเคมีไว้ตามจุดต่างๆ ดังนี้ (1) ได้ติดตั้งไว้ภายในห้องพักของอาคารโรงแรม A1, A2, A3, B, C, D และ E อาคาร B1 จำนวน 1 ถัง/ห้อง (2) อาคาร F (อาคารโรงแรม ขนาด 3 ชั้น) - ชั้น 1 ติดตั้งบริเวณหน้าบันไดหลัก 2 จำนวน 1 ถัง - ชั้น 2 ติดตั้งบริเวณข้างห้องเก็บของ จำนวน 1 ถัง - ชั้น 3 ติดตั้งไว้ภายในตู้ FHC หน้าประตูเข้าห้องประชุมพนักงาน จำนวน 1 ถัง (3) อาคาร G (อาคารโรงแรม ขนาด 4 ชั้น) - ติดตั้งบริเวณโถงทางเดินและหน้าห้องพักปลายสุดทางตัน จำนวน 2 ถัง/ชั้น (4) อาคารห้องอาหาร - ติดตั้งบริเวณส่วนรับประทานอาหาร 1 ถัง (5) อาคารห้องครัว - ติดตั้งบริเวณห้องครัวจำนวน 1 ถัง ทั้งนี้ได้ติดตั้งเครื่องดับเพลิงดังกล่าว ให้ส่วนบนสุดของตัวเครื่องสูงจากระดับพื้นอาคารไม่เกิน 1.50 เมตร และติดตั้งในที่ที่สามารถมองเห็นได้ง่าย	/	

ข้อกำหนดกฎกระทรวง ฉบับที่ 39 (พ.ศ. 2537)	ข้อกำหนดกฎกระทรวง ฉบับที่ 55 (พ.ศ. 2543)	ข้อกำหนดกฎกระทรวงการแก้ไขอาคารที่มีสภาพหรือมีการใช้งานที่อาจเป็นภยันตรายต่อสุขภาพ ฯ พ.ศ. 2563	ระบบป้องกันอัคคีภัยของโครงการ	สรุป	
				มี	ไม่มี
บนสุดของตัวเครื่องสูงจากระดับพื้นอาคารไม่น้อยกว่า 1.50 เมตร ในที่มองเห็นสามารถอ่านคำแนะนำการใช้ได้และสามารถนำไปใช้งานได้สะดวก และต้องอยู่ในสภาพที่ใช้งานได้ตลอดเวลา			และสามารถเข้าใช้สอยเครื่องดับเพลิงนั้นได้สะดวก ไม่มีสิ่งกีดขวาง และสามารถอ่านคำแนะนำการใช้เครื่องดับเพลิงนั้นได้		
ข้อ 7 อาคารที่มีความสูงตั้งแต่ 2 ชั้นขึ้นไป หรืออาคารที่มีพื้นที่รวมทุกชั้นในหลังเดียวกันเกิน 2,000 ตารางเมตร ในแต่ละชั้นต้องมีป้ายบอกชั้น และป้ายบอกทางหนีไฟด้วยอักษรขนาดที่มีความสูงไม่น้อยกว่า10 เซนติเมตร หรือสัญลักษณ์ที่มีอยู่ในตำแหน่งที่จะมองเห็นได้ชัดเจนตลอดเวลา และต้องมีแสงสว่างจากระบบไฟฟ้าฉุกเฉินเพียงพอที่จะมองเห็นช่องทางหนีไฟได้ชัดเจนขณะเพลิงไหม้	-	**ข้อ 5** (2) ติดตั้งระบบไฟส่องสว่างสำรองเพื่อให้มีแสงสว่างสามารถมองเห็นช่องทางเดินได้ขณะเพลิงไหม้ และมีป้ายบอกชั้นและป้ายบอกทางหนีไฟที่ด้านในและด้านนอกประตูหนีไฟทุกชั้นด้วยอักษรที่สามารถมองเห็นได้ชัดเจน โดยตัวอักษรต้องมีขนาดไม่เล็กกว่า 10 เซนติเมตร	- จัดให้มีไฟส่องสว่างฉุกเฉิน โดยติดตั้งไว้ในโถงบันไดหลัก ร้านกาแฟ ห้องสำนักงานต่างๆ ห้องอาหาร และโถงทางเดินของแต่ละอาคาร เป็นต้น - ป้ายบอกทางหนีไฟเป็นป้ายพลาสติกชนิดเรืองแสงและมีตัวอักษร “Exit” ที่เปล่งแสงสะท้อนออกมาให้เห็นอย่างชัดเจนเมื่อไฟดับ โดยตัวหนังสือมีขนาด 15 เซนติเมตร ภายในป้ายบรรจุหลอดฟลูออเรสเซนต์ 8 วัตต์ พร้อมแบตเตอรี่สำรองไฟได้นาน 2 ชั่วโมง โดยมีตำแหน่งติดตั้งไว้ภายในอาคารโรงแรมทุกอาคาร ดังนี้ (1) อาคาร F (อาคารโรงแรม ขนาด 3 ชั้น) - ชั้น 1 ติดตั้งไว้หน้าบันไดหลัก 2 และบันไดหลัก 3 จำนวน 2 ป้าย	/ /	

ข้อกำหนดกฎกระทรวง ฉบับที่ 39 (พ.ศ. 2537)	ข้อกำหนดกฎกระทรวง ฉบับที่ 55 (พ.ศ. 2543)	ข้อกำหนดกฎกระทรวงการแก้ไขอาคารที่มีสภาพหรือมีการใช้งานที่อาจเป็นภยันตรายต่อสุขภาพ ฯ พ.ศ. 2563	ระบบป้องกันอัคคีภัยของโครงการ	สรุป	
				มี	ไม่มี
-	**ส่วนที่ 4 บันไดหนีไฟ** **ข้อ 27** อาคารที่สูงตั้งแต่สี่ชั้นขึ้นไปและสูงไม่เกิน 23 เมตร หรืออาคารที่สูงสามชั้นและมีดาดฟ้าเหนือชั้นที่สามที่มีพื้นที่เกิน 16 ตารางเมตร นอกจากมีบันไดของอาคารตามปกติแล้ว ต้องมีบันไดหนีไฟที่ทำด้วยวัสดุทนไฟอย่างน้อยหนึ่งแห่ง และต้องมีทางเดินไปยังบันไดหนีไฟนั้นได้โดยไม่มีสิ่งกีดขวาง **ข้อ 30** บันไดหนีไฟภายในอาคาร ต้องมีความกว้างสุทธิไม่น้อยกว่า 80 เซนติเมตร และมีผนังทึบก่อสร้างด้วยวัสดุถาวรที่เป็นวัสดุทนไฟกั้นโดยรอบ เว้นแต่ส่วนที่เป็นช่องระบายอากาศและช่องประตูหนีไฟ และต้องมีอากาศถ่ายเทจากภายนอกได้โดยแต่ละชั้นต้องมีช่องระบายอากาศที่เปิดสู่ภายนอกอาคารได้มีพื้นที่รวมกัน	**ข้อ 5** (6) ติดตั้งบันไดหนีไฟที่ไม่ใช่บันไดในแนวดิ่งเพิ่มจากบันไดหลักให้เหมาะสมกับพื้นที่ของอาคารแต่ละชั้นในอาคารที่มีความสูงตั้งแต่สี่ชั้นขึ้นไปหรืออาคารขนาดใหญ่พิเศษที่มีความสูงตั้งแต่สองชั้นขึ้นไป เพื่อให้สามารถลำเลียงบุคคลทั้งหมดในอาคารออกนอกอาคารได้โดยบันไดหนีไฟต้องมีความมั่นคงแข็งแรงและ มีลักษณะ ดังนี้ (ก) บันไดหนีไฟภายในอาคารต้องมีผนังทุกด้านโดยรอบที่ทำด้วยวัสดุที่ไม่ติดไฟ ยกเว้นช่องระบายอากาศของผนังบันไดหนีไฟด้านที่เปิดสู่ภายนอก (ข) บันไดหนีไฟและชานพัก ส่วนที่อยู่ภายนอกอาคารต้องมีความกว้างสุทธิไม่น้อยกว่า 60 เซนติเมตร และผนังด้านที่บันไดพาดผ่านเป็นผนังที่ทำด้วยวัสดุที่มีอัตราการทนไฟไม่น้อยกว่า 1 ชั่วโมง (ค) ประตูสู่บันไดหนีไฟต้องทำด้วยวัสดุไม่ติดไฟ มีความกว้างสุทธิไม่น้อยกว่า 80 เซนติเมตร สูงไม่น้อยกว่า 1.90 เมตร และต้องเป็นบานเปิดชนิดผลักออกสู่ทิศทางการหนีไฟที่สามารถเปิดออกได้สะดวกตลอดเวลาและสามารถเปิดกลับเข้าสู่อาคารได้ พร้อมติดตั้งอุปกรณ์ชนิดที่บังคับให้บานประตูปิดได้เอง	- ชั้น 2 ติดตั้งไว้หน้าบันไดหลัก 1 และบันไดหลัก 3 จำนวน 2 ป้าย - ชั้น 3 ติดตั้งไว้หน้าบันไดหลัก 3 จำนวน 1 ป้าย (2) อาคาร G (อาคารโรงแรม ขนาด 4 ชั้น) - ติดตั้งไว้บริเวณหน้าบันไดหลัก 1 และหน้าบันไดหลัก 2 ของทุกชั้น จำนวน 2 ป้าย/ชั้น (3) อาคารห้องอาหาร - ติดตั้งไว้บริเวณทางเข้า-ออก จำนวน 1 ป้าย	/	

ข้อกำหนดกฎกระทรวง ฉบับที่ 39 (พ.ศ. 2537)	ข้อกำหนดกฎกระทรวง ฉบับที่ 55 (พ.ศ. 2543)	ข้อกำหนดกฎกระทรวงการแก้ไขอาคารที่มีสภาพหรือมีการใช้งานที่อาจเป็นภยันตรายต่อสุขภาพ ฯ พ.ศ. 2563	ระบบป้องกันอัคคีภัยของโครงการ	สรุป	
				มี	ไม่มี
	ไม่น้อยกว่า 1.4 ตารางเมตร กับต้องมีแสงสว่างให้เพียงพอทั้งกลางวันและกลางคืน	เพื่อป้องกันควันและเปลวไฟมิให้เข้าสู่บันไดหนีไฟ			
	ข้อ 31 ประตูหนีไฟต้องทำด้วยวัสดุทนไฟ มีความกว้างสุทธิไม่น้อยกว่า 80 เซนติเมตร สูงไม่น้อยกว่า 1.90 เมตรและต้องทำเป็นบานเปิดชนิดผลักออกสู่ภายนอกเท่านั้นกับต้องติดอุปกรณ์ชนิดที่บังคับให้บานประตูปิดได้เองและต้องสามารถเปิดออกได้โดยสะดวกตลอดเวลา ประตูหรือทางออกสู่บันไดหนีไฟต้องไม่มีธรณีหรือขอบกั้น	-		

ที่มา : บริษัท นิวแทรเวิลบีช จำกัด, 2567

ตารางที่ 2.9-7 ผู้รับรองการออกแบบและการคำนวณของระบบป้องกันอัคคีภัยของโครงการ

สาขาวิชา	ระดับของวิศวกร			วิศวกรผู้ออกแบบระบบป้องกันอัคคีภัยของโครงการ
	ภาคีวิศวกร	สามัญวิศวกร	วุฒิวิศวกร	
ระบบดับเพลิงและป้องกันอัคคีภัย				
วิศวกรรมสิ่งแวดล้อม	ที่มีพื้นที่ป้องกันอัคคีภัยไม่เกิน 4,000 ตร.ม.	ทำได้ทุกขนาด	ทำได้ทุกขนาด	[redacted] สาขาวิศวกรรมสิ่งแวดล้อม **ระดับสามัญวิศวกร**
ระบบสัญญาณเตือนภัยและระบบป้องกันฟ้าผ่า				
วิศวกรรมไฟฟ้า แขนงไฟฟ้ากำลัง	ทำได้ทุกขนาด	ทำได้ทุกขนาด	ทำได้ทุกขนาด	[redacted] สาขาวิศวกรรมไฟฟ้า งานไฟฟ้ากำลัง **ระดับสามัญวิศวกร**

ที่มา : 1. กฎกระทรวง กำหนดสาขาวิชาชีพวิศวกรรมและวิชาชีพวิศวกรรมควบคุม พ.ศ.2550

2. ข้อบังคับสภาวิศวกร ว่าด้วยหลักเกณฑ์และคุณสมบัติของผู้ประกอบวิชาชีพวิศวกรรมควบคุมแต่ละระดับ พ.ศ.2551

สัญลักษณ์

- จุดรวมพลที่ 1 ขนาด 275 ตร.ม
- จุดรวมพลที่ 2 ขนาด 155.00 ตร.ม
- เส้นทางอพยพออกจากอาคาร
- เส้นทางอพยพจากจุดรวมพลออกสู่ภายนอกโครงการ
- กล้องวงจรปิด
- ตำแหน่งไม้ยืนต้น (ไม่นำมาคิดรวมเป็นพื้นที่จุดรวมพล)
- 10.00 / 3.00 จุดจอดรถดับเพลิง (ขนาด 3.00 ม x 10.00 ม.)

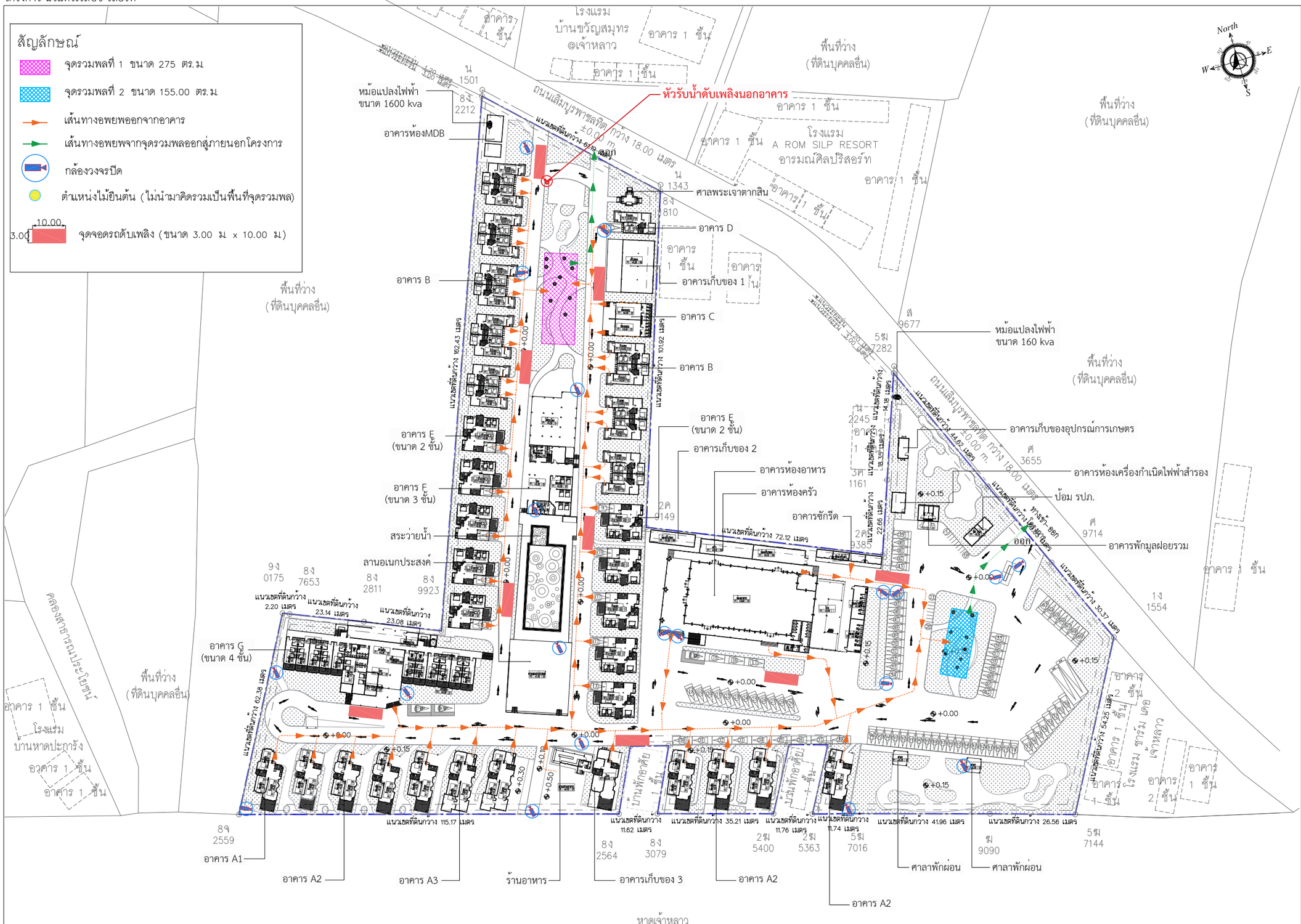

รูปที่ 2.9-1 ผังบริเวณแสดงจุดรวมพล เส้นทางอพยพหนีไฟ และจุดจอดรถดับเพลิง

B.ARCH THAILAND

Project : โครงการ นิวแทรเวิล บีช รีสอร์ท
Location : 99 ม.6 ต.คลองสุด อ.บ่อทอง จ.ชลบุรี
Owner : บริษัท นิวแทรเวลบีช จำกัด
Interior Designer : สถาปนิก
Landscape : ภูมิสถาปนิก
Mechanical Engineer : วิศวกรเครื่องกล
KEY PLAN
Drawing Title
Drawing No. A1-01 | 001 /000

หมายเหตุ แบบนี้แสดงอยู่ในแผ่นนี้ถือเป็นทรัพย์สินของ บ จก เอเลเวชั่น ห้ามนำไปใช้ ทำซ้ำ คัดลอก ดัดแปลง แก้ไข โดยมิได้รับอนุญาตเป็นลายลักษณ์อักษร

ALL DESIGN ARE THE PROPERTY OF AND ELEVATION40 CANNOT BE USED WITHOUT THEIR WRITTEN PERMISSION
DO NOT SCALE DRAWINGS ALL MEASUREMENTS MUST BE CHECKED AT THE SITE BY CONTRACTION

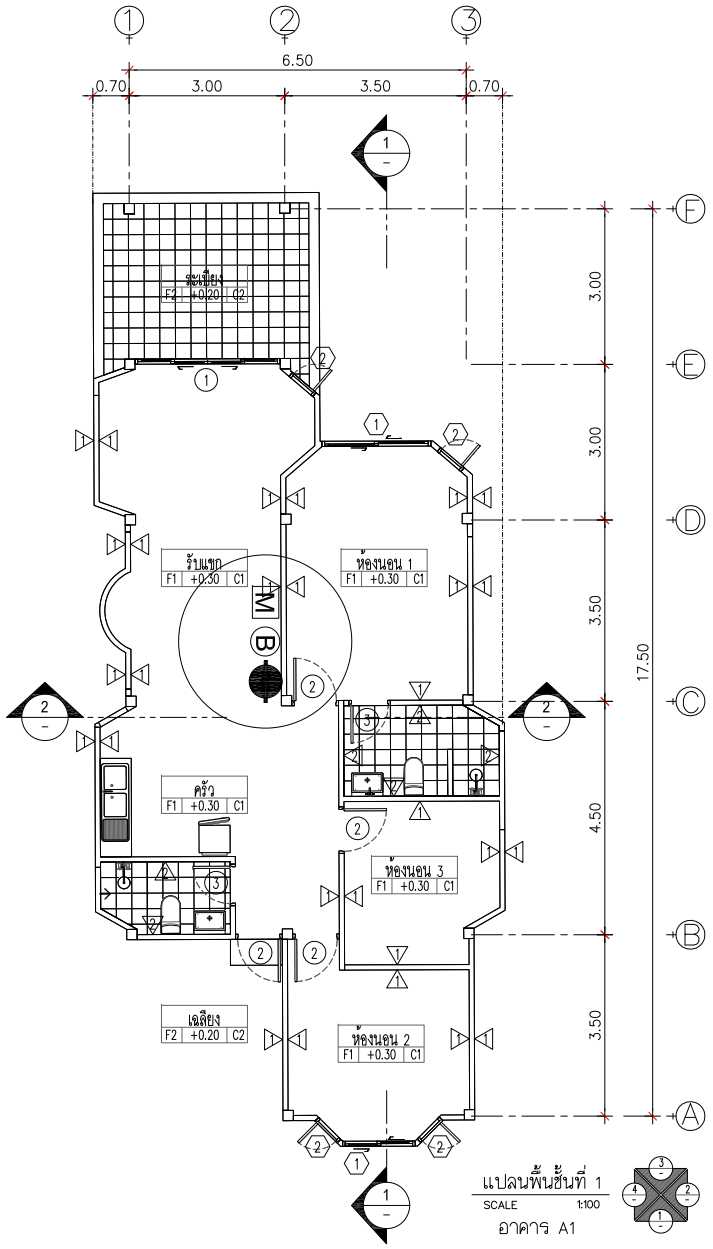

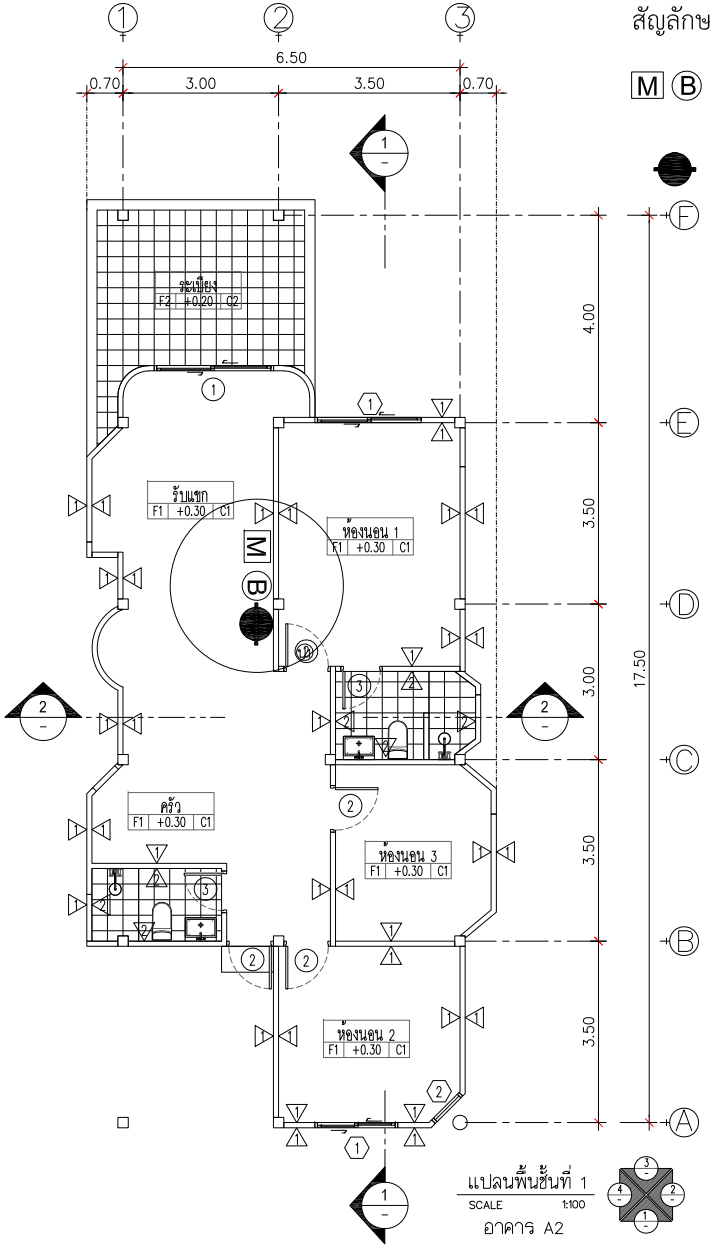

สัญลักษณ์

M B ชุดกดแจ้งเหตุเพลิงไหม้และกริ่งสัญญาณเตือนเพลิงไหม้

ถังดับเพลิงแบบมือถือ

B.ARCH
THAILAND

Project : โครงการ นิวแทรเวิล บีช รีสอร์ท
Location : 99 ม.6 ตลองชุด อ.เกาะใหม่ จ.จันทบุรี
Owner : บริษัท นิวแทรเวิลบีช จำกัด
Interior Designer :
Landscape
Mechagical Engineer

KEY PLAN

Drawing Title

Drawing No. /000

หมายเหตุ แบบที่แสดงอยู่ในแผ่นนี้ ถือเป็นทรัพย์สินของ ห จก เอเอดูเคชั่น ห้ามนำไปใช้ ทำซ้ำ คัดลอก ดัดแปลง แก้ไข โดยมิได้รับอนุญาตเป็นลายลักษณ์อักษร

ALL DESIGN ARE THE PROPERTY OF AND ELEVATION40 CANNOT BE USED WITHOUT THEIR WRITTEN PERMISSION
DO NOT SCALE DRAWINGS ALL MEASUREMENTS MUST BE CHECKED AT THE SITE BY CONTRACTION

รูปที่ 2.9-2 แบบแปลนแสดงระบบสัญญาณเตือนเพลิงไหม้ และกล้องวงจรปิด บริเวณชั้น 1 อาคาร A1 และ A2

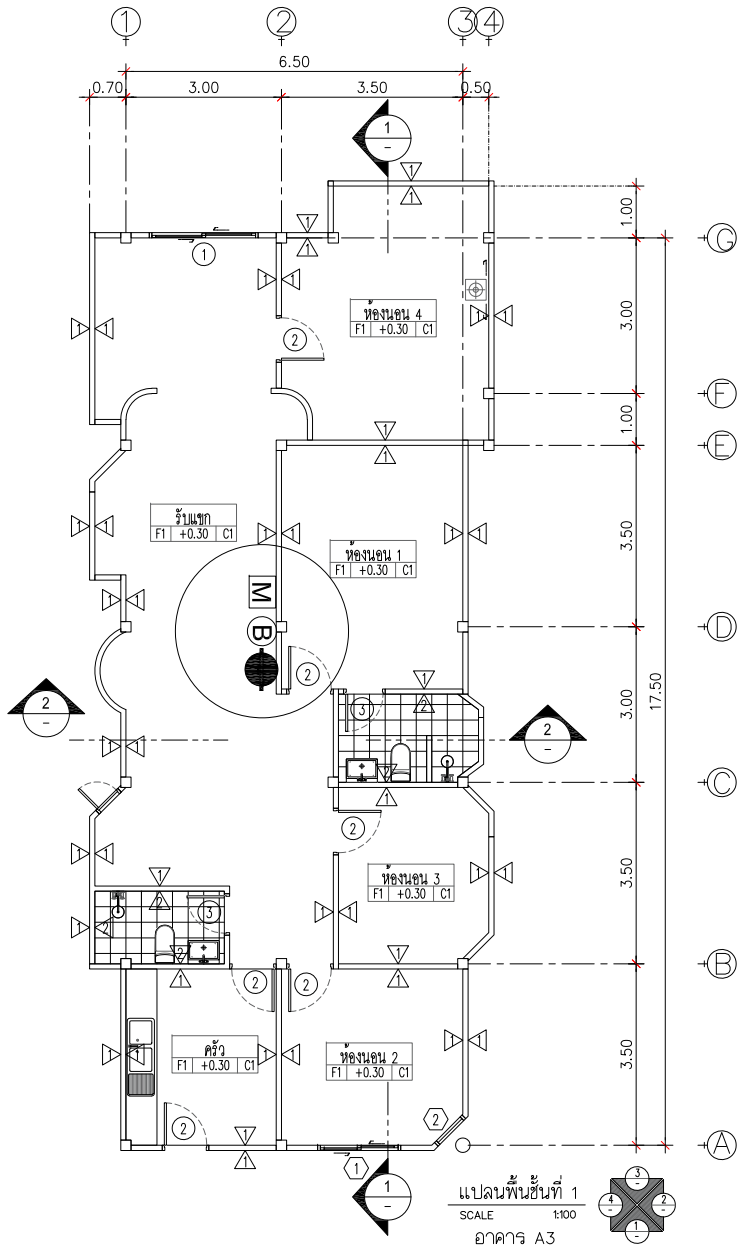

สัญลักษณ์

M B ชุดกดแจ้งเหตุเพลิงไหม้และกริ่งสัญญาณเตือนเพลิงไหม้

ถังดับเพลิงแบบมือถือ

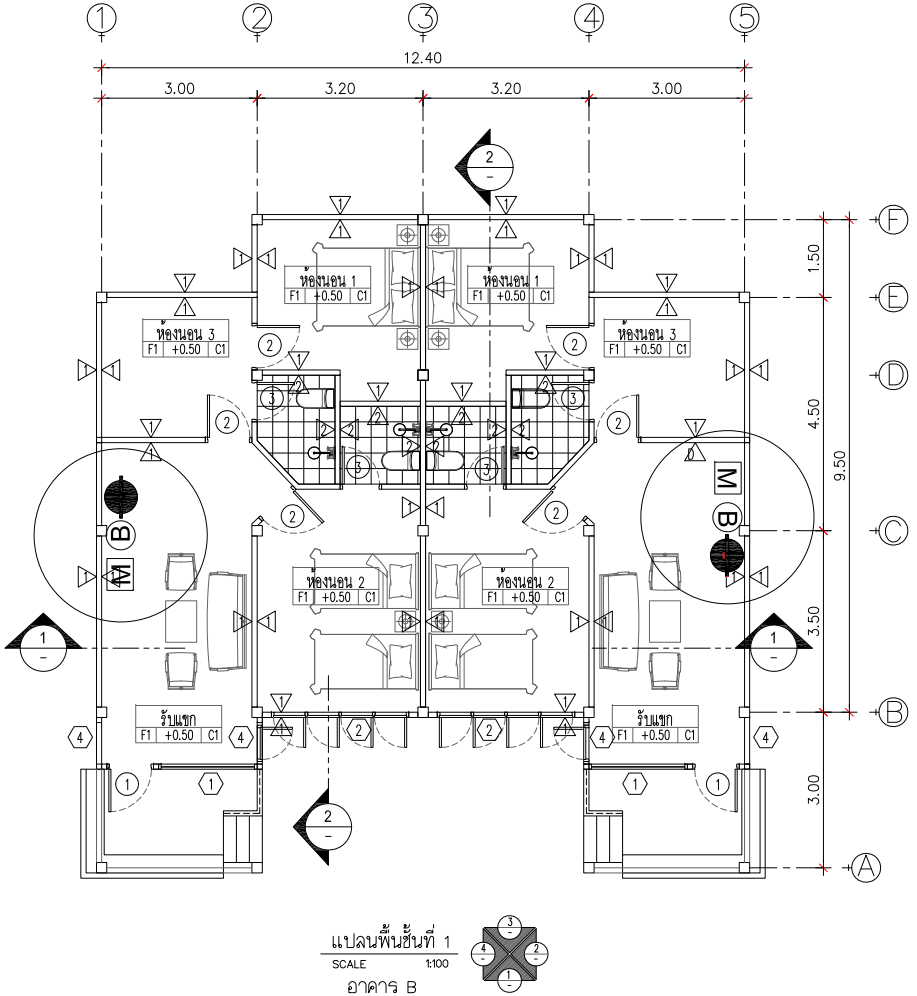

B.ARCH
THAILAND

Project : โครงการ นิวแทรเวิล บีช รีสอร์ท
Location : 99 ม.6 ตำบลสุขุม อ.เท่าใหม่ จ.จันทบุรี
Owner : บริษัท นิวแทรเวิลบีช จำกัด
Interior Designer : Siamcrea
Landscape บริษัท-ชื่อ
Mechanical Engineer Procreative
KEY PLAN
Drawing Title
Drawing No. /000

หมายเหตุ แบบที่แสดงอยู่ในแผ่นนี้ ถือเป็นทรัพย์สินของ ห จก เอเลฟเฟ่นท์ ห้ามนำไปใช้ ทำซ้ำ ดัดลอก ดัดแปลง แก้ไข โดยมิได้รับอนุญาตเป็นลายลักษณ์อักษร

ALL DESIGN ARE THE PROPERTY OF AND ELEVATION40 CANNOT BE USED WITHOUT THEIR WRITTEN PERMISSION
DO NOT SCALE DRAWINGS ALL MEASUREMENTS MUST BE CHECKED AT THE SITE BY CONTRACTION

รูปที่ 2.9-3 แบบแปลนแสดงระบบสัญญาณเตือนเพลิงไหม้ และกล้องวงจรปิด บริเวณชั้น 1 อาคาร A3 และ B

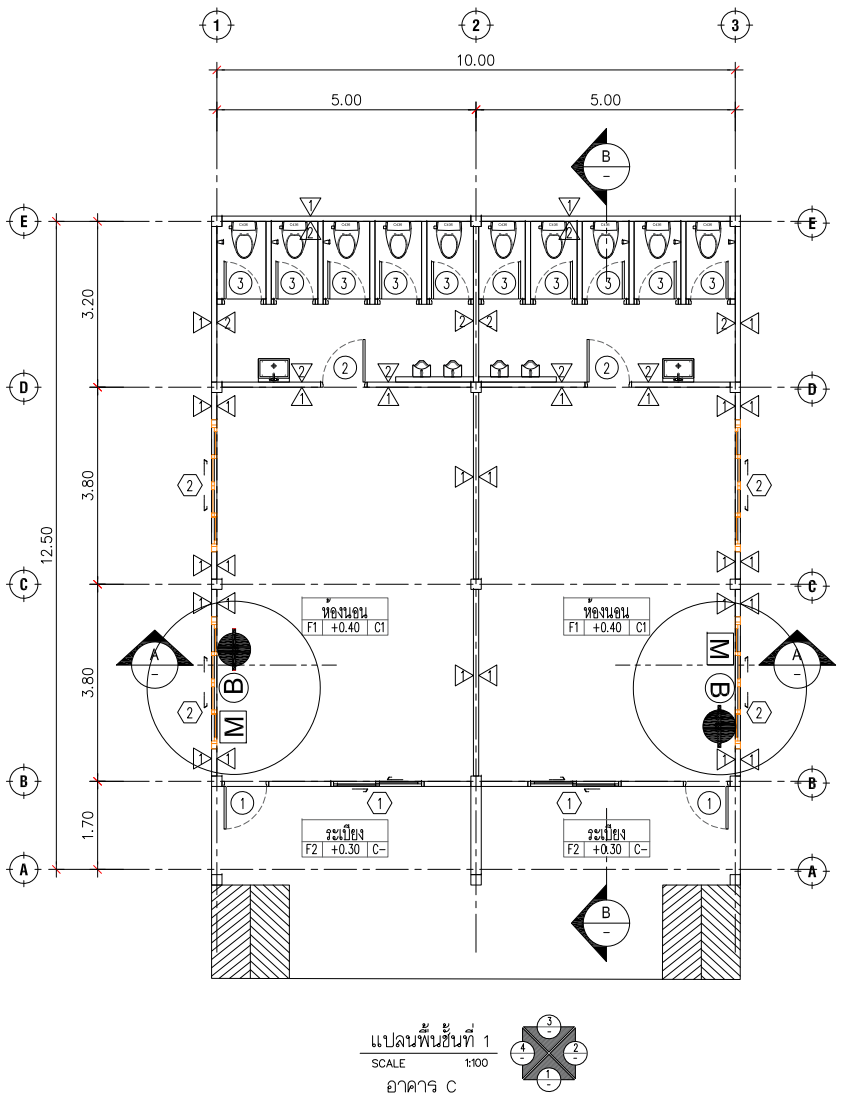

แปลนพื้นชั้นที่ 1
SCALE 1:100
อาคาร C

สัญลักษณ์

M B ชุดกดแจ้งเหตุเพลิงไหม้และกริ่งสัญญาณเตือนเพลิงไหม้

ถังดับเพลิงแบบมือถือ

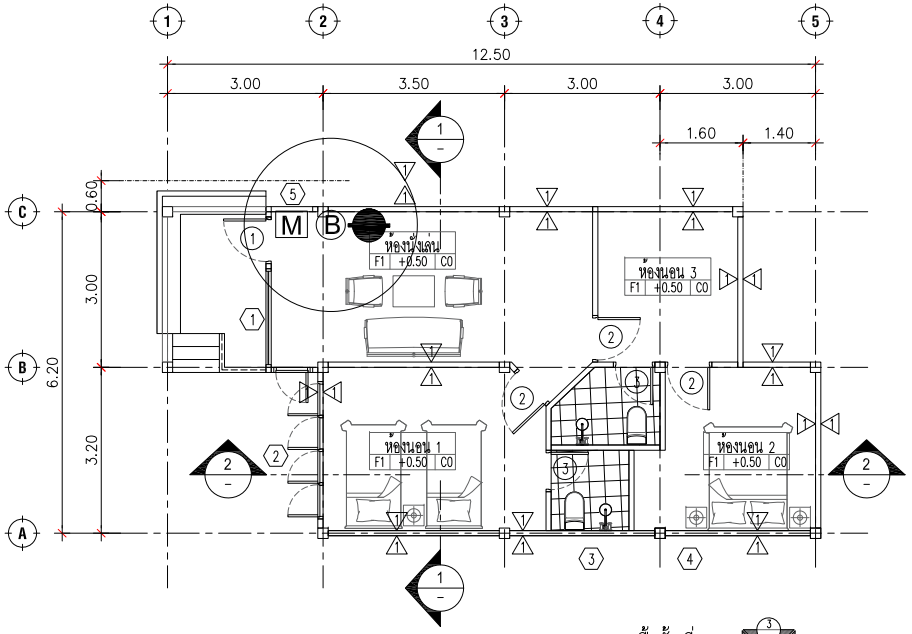

แปลนพื้นชั้นที่ 1
SCALE 1:100
อาคาร D

B.ARCH THAILAND

Project : โครงการ นิวแทรเวิล บีช รีสอร์ท
Location : 99 ม.6 ตำบลสุขุม อ.เท่าใหม่ จ.จันทบุรี
Owner : บริษัท นิวแทรเวิลบีช จำกัด
Interior Designer :
Landscape
Mechanical Engineer
KEY PLAN
Drawing Title
Drawing No. /000

หมายเหตุ แบบที่แสดงอยู่ในแผ่นนี้ ถือเป็นทรัพย์สินของ หจก เอเอ็นซีพี้น หามนำไปใช้ ทำซ้ำ คัดลอก ดัดแปลง แก้ไข โดยมิได้รับอนุญาตเป็นลายลักษณ์อักษร

ALL DESIGN ARE THE PROPERTY OF AND ELEVATION40 CANNOT BE USED WITHOUT THEIR WRITTEN PERMISSION
DO NOT SCALE DRAWINGS ALL MEASUREMENTS MUST BE CHECKED AT THE SITE BY CONTRACTION

รูปที่ 2.9-4 แบบแปลนแสดงระบบสัญญาณเตือนเพลิงไหม้ และกล้องวงจรปิด บริเวณชั้น 1 อาคาร C และ D

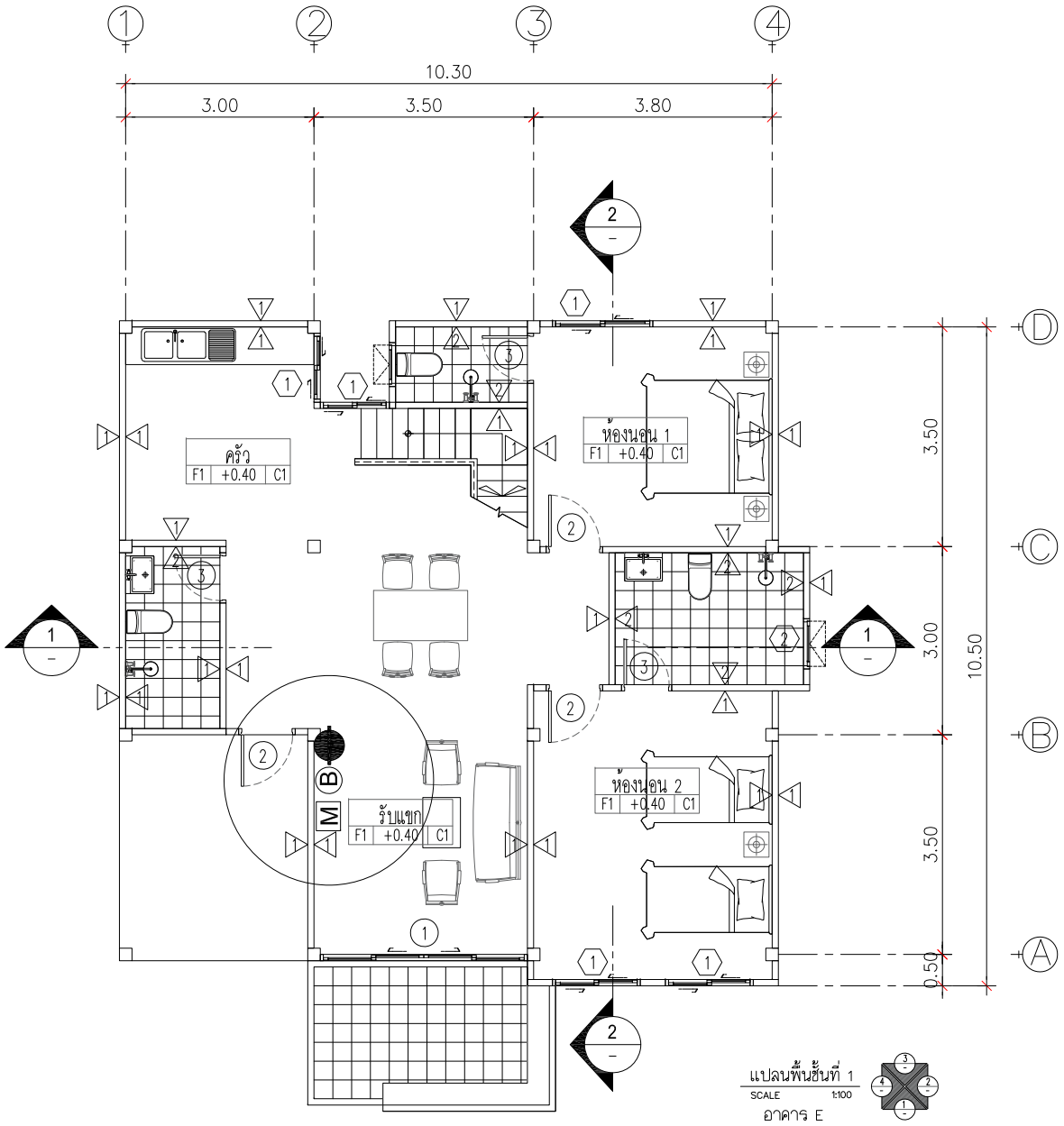

สัญลักษณ์

M B ชุดกดแจ้งเหตุเพลิงไหม้และกริ่งสัญญาณเตือนเพลิงไหม้

ถังดับเพลิงแบบมือถือ

B.ARCH
THAILAND

Project : โครงการ นิวแทรเวิล บีช รีสอร์ท
Location : 99 ม.6 ตลองชุด อ.เท่าใหม่ จ.จันทบุรี
Owner : บริษัท นิวแทรเวิลบีช จำกัด
Interior Designer :
Landscape
Mechagical Engineer
KEY PLAN
Drawing Title
Drawing No. /000

หมายเหตุ แบบนี้ที่แสดงอยู่ในแบบนี้นี้ ถือเป็นทรัพย์สินของ ห จก เอเลเว่ชั่น ห้ามนำไปใช้ ทำซ้ำ คัดลอก ดัดแปลง แก้ไข โดยไม่ได้รับอนุญาตเป็นลายลักษณ์อักษร

ALL DESIGN ARE THE PROPERTY OF AND ELEVATION40 CANNOT BE USED WITHOUT THEIR WRITTEN PERMISSION
DO NOT SCALE DRAWINGS ALL MEASUREMENTS MUST BE CHECKED AT THE SITE BY CONTRACTION

รูปที่ 2.9-5 แบบแปลนแสดงระบบสัญญาณเตือนเพลิงไหม้ และกล้องวงจรปิด บริเวณชั้น 1 อาคาร E

สัญลักษณ์

- M B ชุดกดแจ้งเหตุเพลิงไหม้และกริ่งสัญญาณเตือนเพลิงไหม้
- S เครื่องตรวจจับควัน
- ไฟส่องสว่างฉุกเฉิน
- FHC ตู้เก็บสายน้ำดับเพลิง
- ป้ายบอกทางหนีไฟ
- FLOOR No. ป้ายบอกชั้น
- ทางหนีไฟ
- ตำแหน่งติดตั้งผังบอกทางหนีไฟ
- กล้องวงจรปิด
- ถังดับเพลิงแบบมือถือ

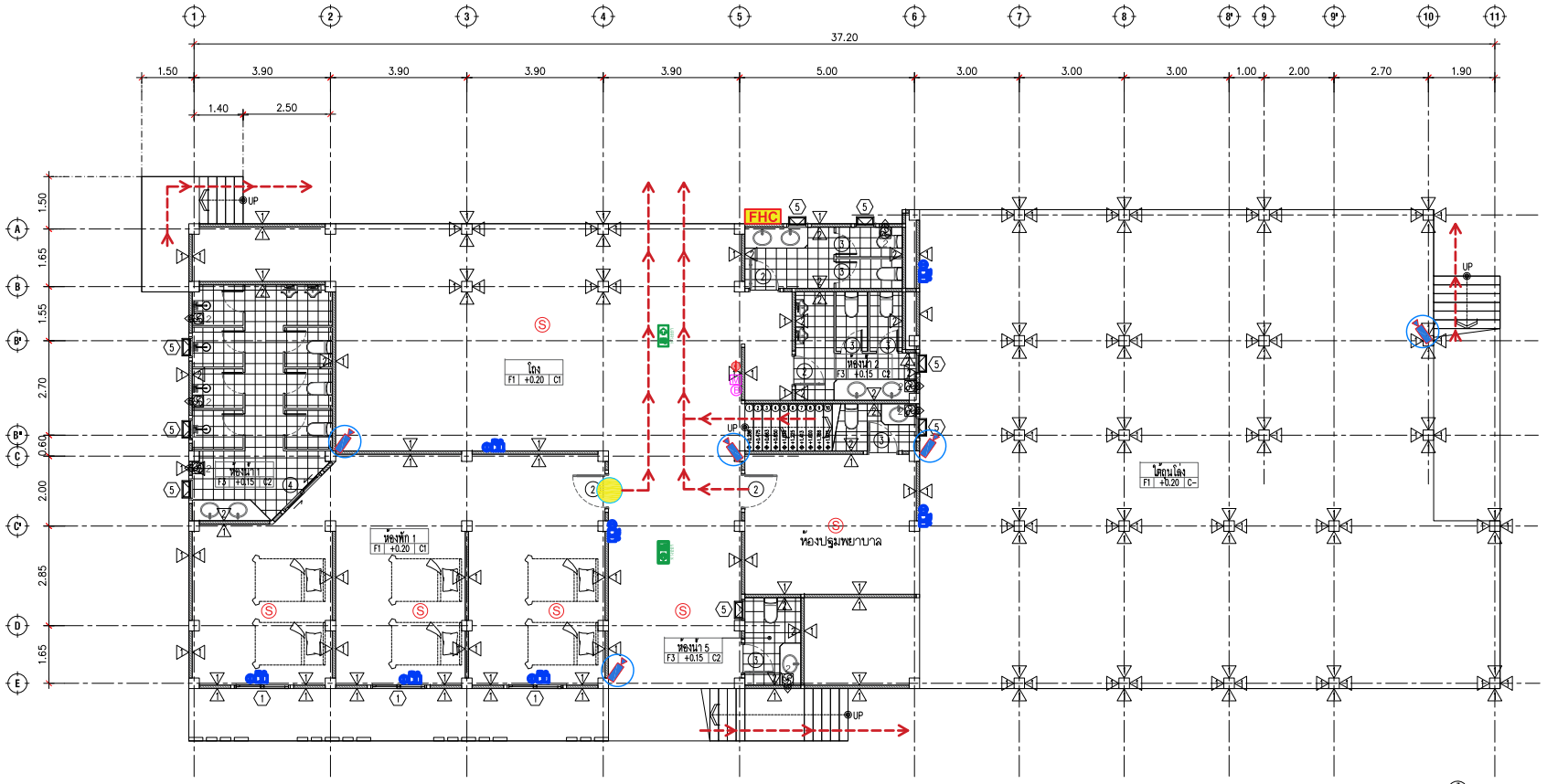

แปลนพื้นชั้นที่ 1
SCALE 1:100

KEY PLAN

Drawing Title

Drawing No. /000

หมายเหตุ แบบนี้ได้แสดงอยู่ในแบบนี้ ถือเป็นทรัพย์สินของ ห้าม เอาไปใช้ ทำซ้ำ คัดลอก ดัดแปลง แก้ไข โดยไม่ได้รับอนุญาตเป็นลายลักษณ์อักษร

ALL DESIGN ARE THE PROPERTY OF AND ELEVATION40 CANNOT BE USED WITHOUT THEIR WRITTEN PERMISSION
DO NOT SCALE DRAWINGS ALL MEASUREMENTS MUST BE CHECKED AT THE SITE BY CONTRACTION

รูปที่ 2.9-6 แบบแปลนแสดงระบบสัญญาณเตือนเพลิงไหม้ และกล้องวงจรปิด บริเวณชั้น 1 อาคาร F

สัญลักษณ์

- ชุดกดแจ้งเหตุเพลิงไหม้และกริ่งสัญญาณเตือนเพลิงไหม้
- เครื่องตรวจจับควัน
- ไฟส่องสว่างฉุกเฉิน
- ตู้เก็บสายน้ำดับเพลิง
- ป้ายบอกทางหนีไฟ
- ป้ายบอกชั้น
- ทางหนีไฟ
- ตำแหน่งติดตั้งผังบอกทางหนีไฟ
- กล้องวงจรปิด
- ถังดับเพลิงแบบมือถือ

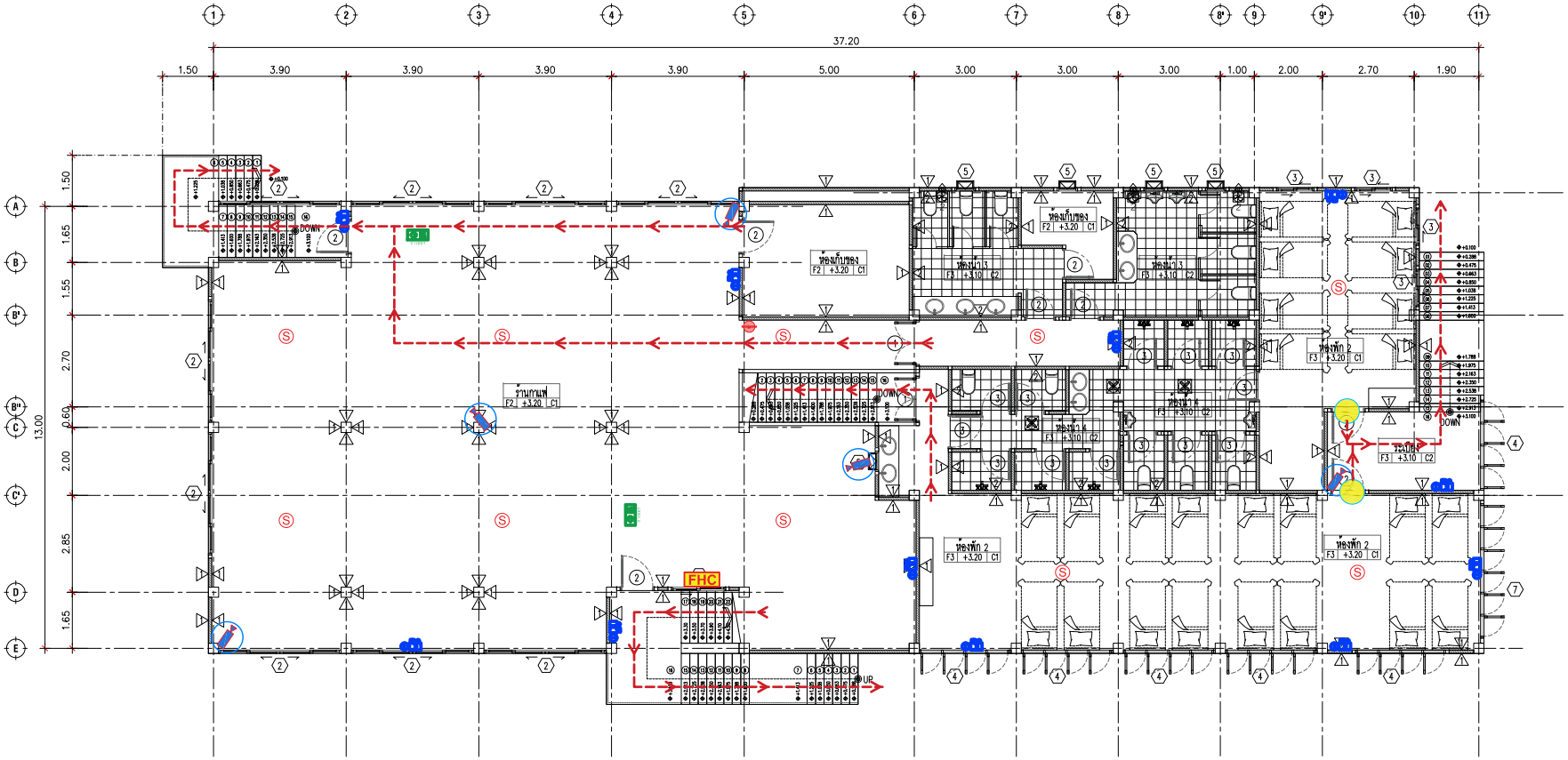

แปลนพื้นชั้นที่ 2
SCALE 1:100

KEY PLAN

รูปที่ 2.9-7 แบบแปลนแสดงระบบสัญญาณเตือนเพลิงไหม้ และกล้องวงจรปิด บริเวณชั้น 2 อาคาร F

B.ARCH THAILAND

Project : โครงการ นิวแทรเวิล บีช รีสอร์ท
Location : 99 ม.6 ตำบลหนองชุมแสง อ.เทพโพธิ์ จ.ฉะเชิงเทรา
Owner : บริษัท นิวแทรเวิลบีช จำกัด
[redacted]
Interior Designer :
Landscape Designer :
[redacted]
[redacted]
[redacted]
Mechanical Engineer
Drawing Title
Drawing No. /000

หมายเหตุ แบบนี้ได้แสดงอยู่ในแบบนี้ ถือเป็นกรรมสิทธิ์ของ บ จก เอเลเวชั่น ห้ามนำไปใช้ ทำซ้ำ คัดลอก ดัดแปลง แก้ไข โดยไม่ได้รับอนุญาตเป็นลายลักษณ์อักษร

ALL DESIGN ARE THE PROPERTY OF AND ELEVATION40 CANNOT BE USED WITHOUT THEIR WRITTEN PERMISSION
DO NOT SCALE DRAWINGS ALL MEASUREMENTS MUST BE CHECKED AT THE SITE BY CONTRACTION

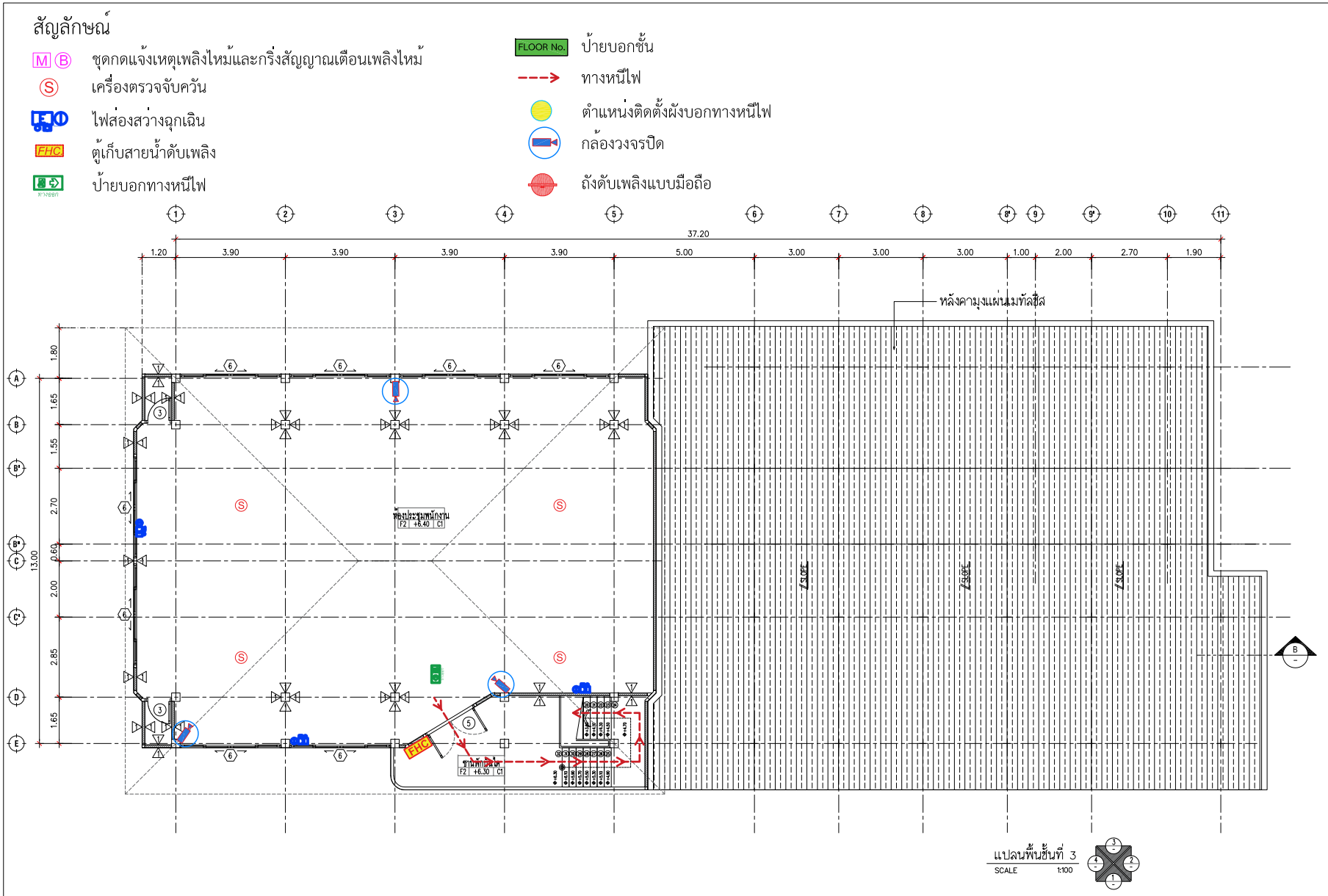

รูปที่ 2.9-8 แบบแปลนแสดงระบบสัญญาณเตือนเพลิงไหม้ และกล้องวงจรปิด บริเวณชั้น 3 อาคาร F

B.ARCH THAILAND

Project : โครงการ นิวแทรเวิล บีช รีสอร์ท
Location : 99 ม.6 ตลองชุด อ.เกาะโพธิ์ จ.จันทบุรี
Owner : บริษัท นิวแทรเวเบีย จำกัด
Interior Designer :
Landscape Designer :
Mechanical Engineer
KEY PLAN
Drawing Title
Drawing No. /000

หมายเหตุ แบบนี้ได้แสดงอยู่ในแบบนี้ ถือเป็นกรรมสิทธิ์ของ ห้าม เผยแพร่ ห้ามนำไปใช้ ทำซ้ำ คัดลอก ดัดแปลง แก้ไข โดยไม่ได้รับอนุญาตเป็นลายลักษณ์อักษร

ALL DESIGN ARE THE PROPERTY OF AND ELEVATION40 CANNOT BE USED WITHOUT THEIR WRITTEN PERMISSION
DO NOT SCALE DRAWINGS ALL MEASUREMENTS MUST BE CHECKED AT THE SITE BY CONTRACTION

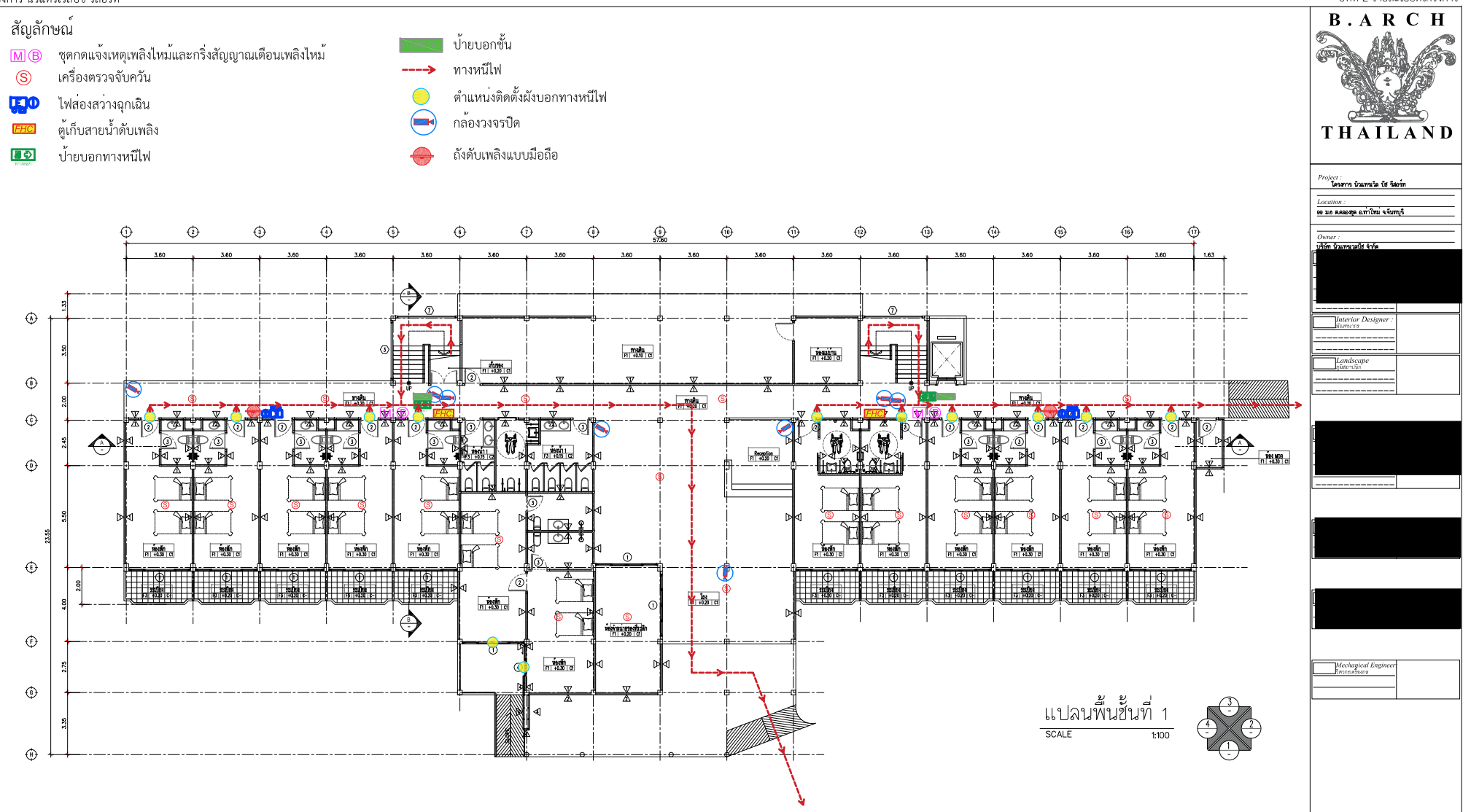

รูปที่ 2.9-9 แบบแปลนแสดงระบบสัญญาณเตือนเพลิงไหม้ และกล้องวงจรปิด บริเวณชั้น 1 อาคาร G

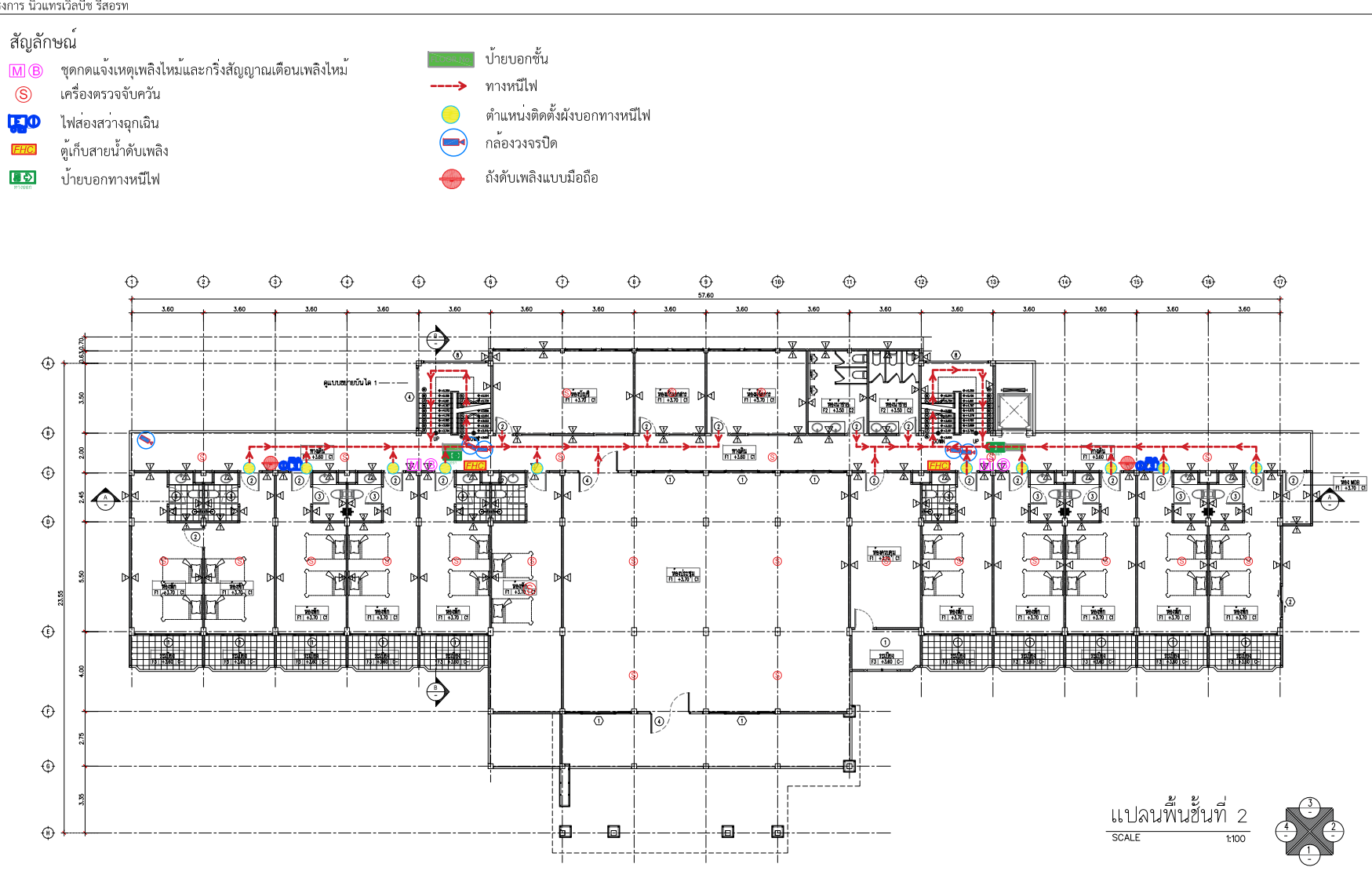

รูปที่ 2.9-10 แบบแปลนแสดงระบบสัญญาณเตือนเพลิงไหม้ และกล้องวงจรปิด บริเวณชั้น 2 อาคาร G

สัญลักษณ์

- ชุดกดแจ้งเหตุเพลิงไหม้และกริ่งสัญญาณเตือนเพลิงไหม้
- เครื่องตรวจจับควัน
- ไฟส่องสว่างฉุกเฉิน
- ตู้เก็บสายน้ำดับเพลิง
- ป้ายบอกทางหนีไฟ
- ป้ายบอกชั้น
- ทางหนีไฟ
- ตำแหน่งติดตั้งผังบอกทางหนีไฟ
- กล้องวงจรปิด
- ถังดับเพลิงแบบมือถือ

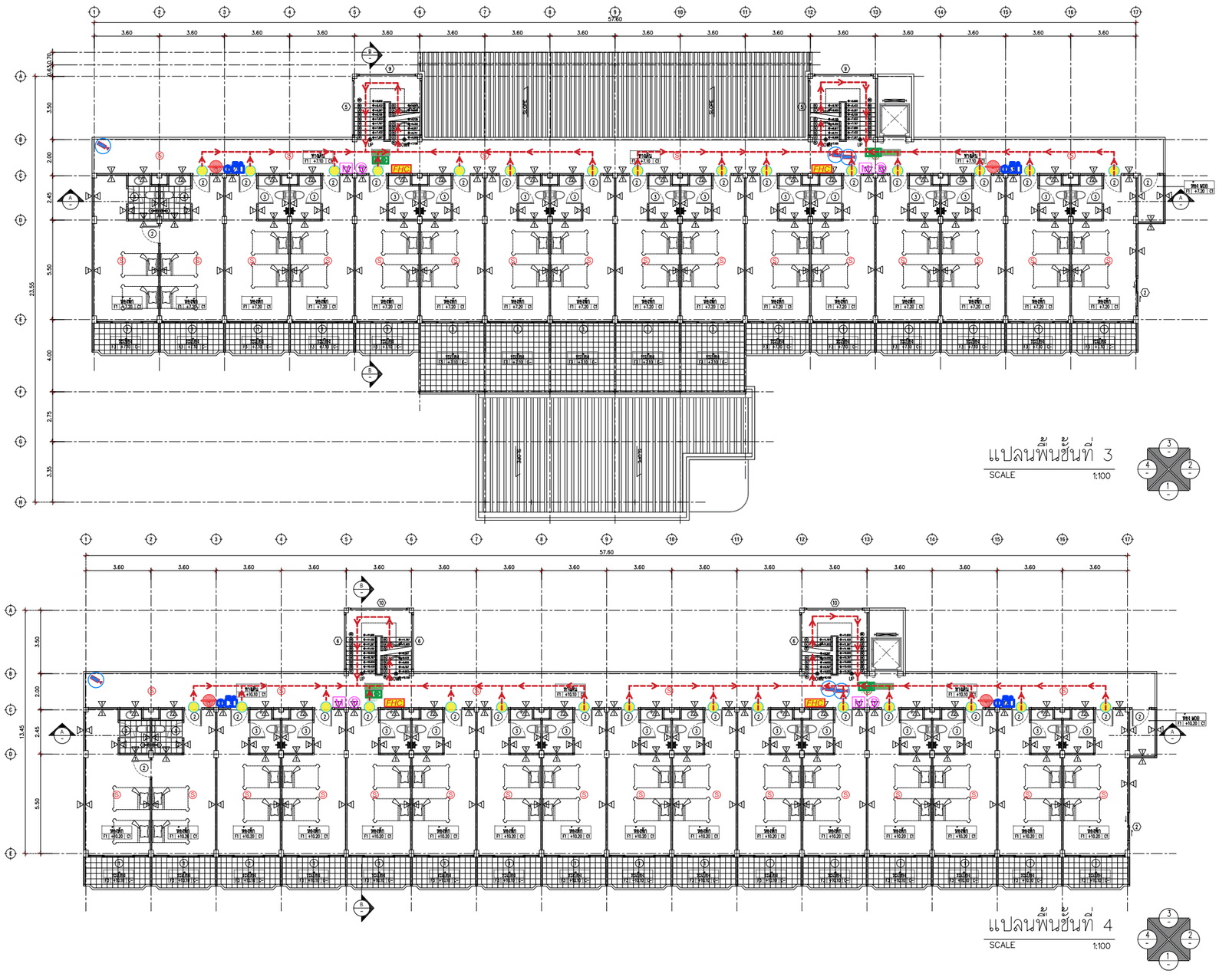

รูปที่ 2.9-11 แบบแปลนแสดงระบบสัญญาณเตือนเพลิงไหม้ และกล้องวงจรปิด บริเวณชั้น 3 และชั้น 4 อาคาร G

B.ARCH THAILAND

Project : โครงการ นิวแทรเวิล บีช รีสอร์ท
Location : 99 ม.6 ต.คลองขุด อ.ท่าใหม่ จ.จันทบุรี
Owner : บริษัท นิวแทรเวลบีช จำกัด
Interior Designer : นักตกแต่งภายใน
Landscape ภูมิสถาปนิก
Mechanical Engineer วิศวกรเครื่องกล
KEY PLAN
Drawing Title
Drawing No. /000

หมายเหตุ แบบนี้ที่แสดงอยู่ในแผ่นนี้ ถือเป็นทรัพย์สินของ หจก เอลเลเว้น ห้ามนำไปใช้ ทำซ้ำ คัดลอก ดัดแปลง แก้ไข โดยมิได้รับอนุญาตเป็นลายลักษณ์อักษร

ALL DESIGN ARE THE PROPERTY OF AND ELEVATION40 CANNOT BE USED WITHOUT THEIR WRITTEN PERMISSION
DO NOT SCALE DRAWINGS ALL MEASUREMENTS MUST BE CHECKED
AT THE SITE BY CONTRACTION

สัญลักษณ์

- M B ชุดกดแจ้งเหตุเพลิงไหม้และกริ่งสัญญาณเตือนเพลิงไหม้
- S เครื่องตรวจจับควัน
- ไฟส่องสว่างฉุกเฉิน
- ป้ายบอกทางหนีไฟ (ทางออก)
- ทางหนีไฟ
- ตำแหน่งติดตั้งผังบอกทางหนีไฟ
- กล้องวงจรปิด

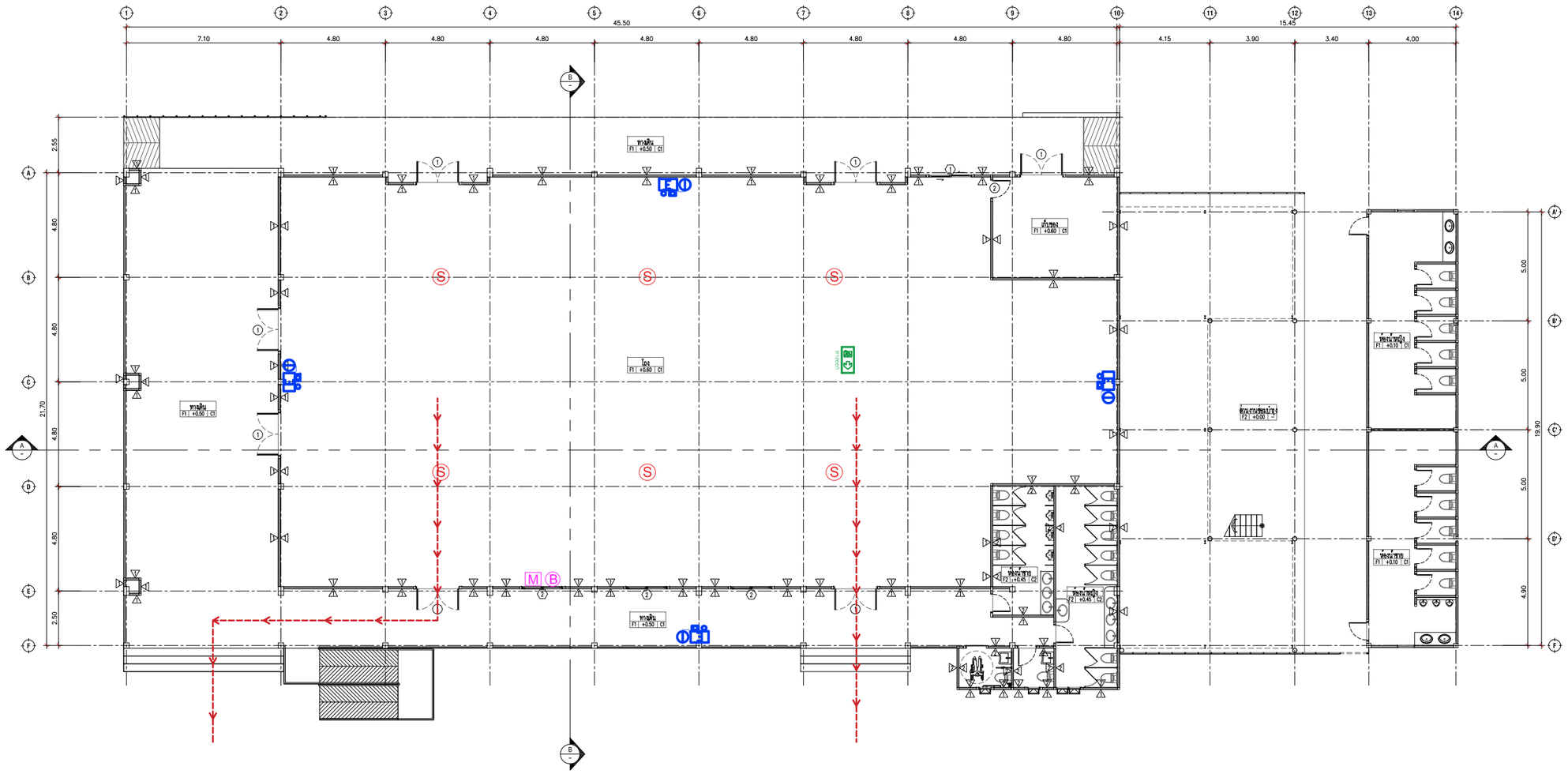

รูปที่ 2.9-12 แบบแปลนแสดงระบบสัญญาณเตือนเพลิงไหม้ และกล้องวงจรปิด อาคารห้องอาหาร

B . A R C H
THAILAND

Project : โครงการ นิวแทรเวิล บีช รีสอร์ท
Location : 99 ม.6 ต.คลองชุด อ.ท่าใหม่ จ.จันทบุรี
Owner : บริษัท นิวแทรเวลบีช จำกัด
Interior Designer : นักออกแบบตกแต่ง
Landscape : ภูมิสถาปนิก
Mechanical Engineer : วิศวกรเครื่องกล
KEY PLAN
Drawing Title
Drawing No. /000

หมายเหตุ แบบนี้ที่แสดงอยู่ในแผ่นนี้ ถือเป็นทรัพย์สินของ บ จก เอเลเว้ชั่น ห้ามนำไปใช้ ทำซ้ำ คัดลอก ดัดแปลง แก้ไข โดยมิได้รับอนุญาตเป็นลายลักษณ์อักษร

ALL DESIGN ARE THE PROPERTY OF AND ELEVATION40 CANNOT BE USED WITHOUT THEIR WRITTEN PERMISSION
DO NOT SCALE DRAWINGS ALL MEASUREMENTS MUST BE CHECKED AT THE SITE BY CONTRACTION

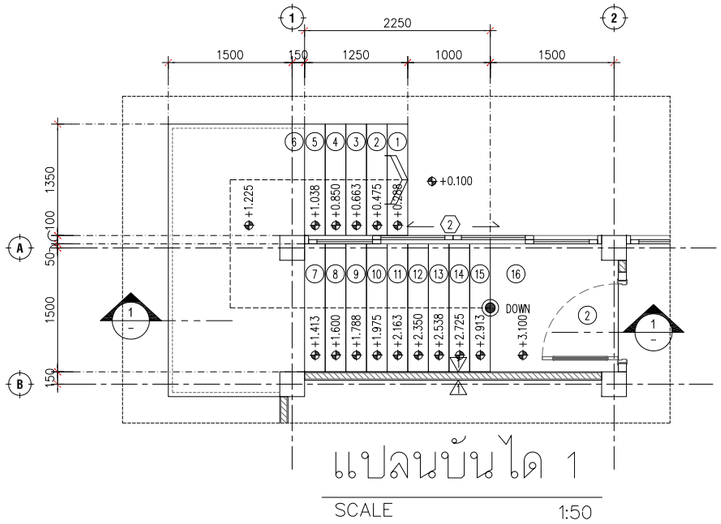

แปลนบันได 1

SCALE 1:50

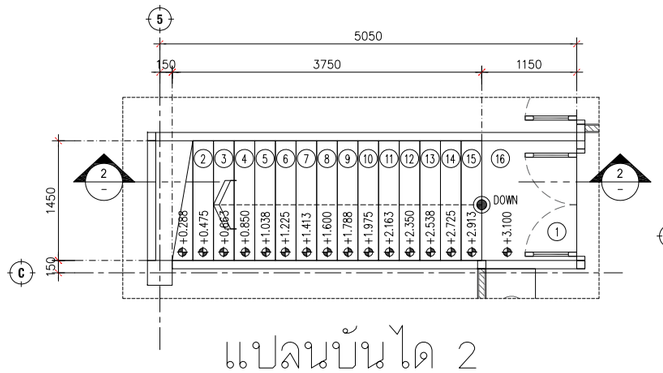

แปลนบันได 2

SCALE 1:50

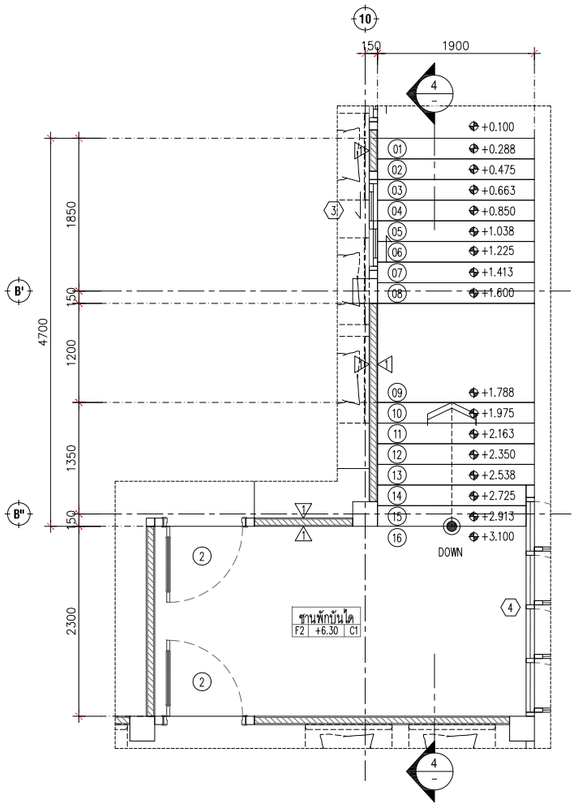

แปลนบันได 4

SCALE 1:50

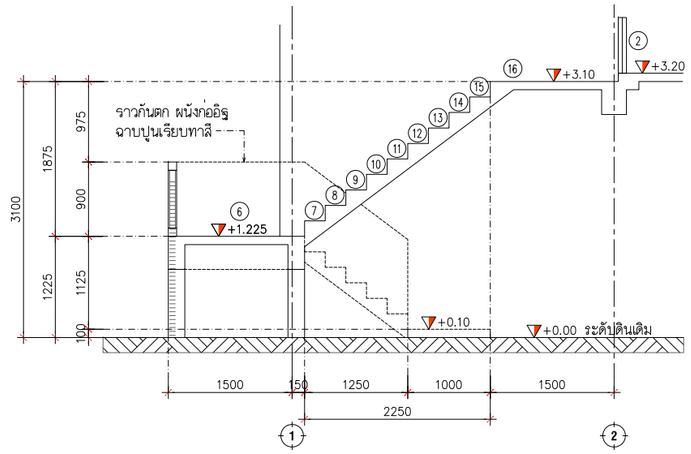

รูปตัด 1

SCALE 1:50

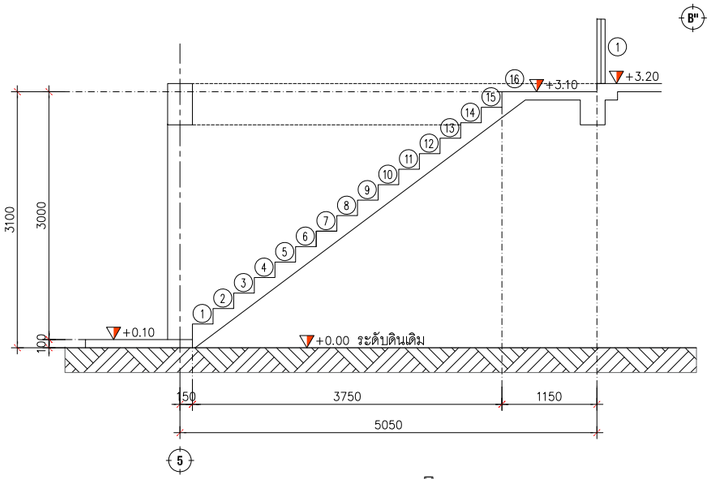

รูปตัด 2

SCALE 1:50

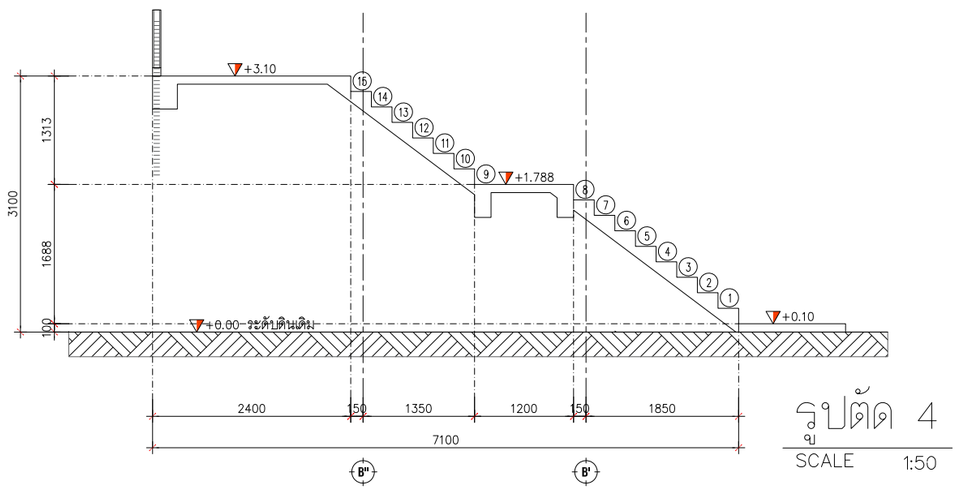

รูปตัด 4

SCALE 1:50

รูปที่ 2.9-13 แบบขยายบันไดหลัก อาคาร F (อาคารโรงแรมขนาด 3 ชั้น)

B.ARCH THAILAND

Project : โครงการ นิวแทรเวิล บีช รีสอร์ท

Location : 99 ม.6 ต.คลองสุด อ.ท่าใหม่ จ.จันทบุรี

Owner : บริษัท นิวแทรเวลบีช จำกัด

Interior Designer : ออกแบบตกแต่ง

Landscape ภูมิสถาปนิก

Mechanical Engineer วิศวกรเครื่องกล

KEY PLAN

Drawing Title

Drawing No. /000

หมายเหตุ แบบนี้ที่แสดงอยู่ในแผ่นนี้ ถือเป็นทรัพย์สินของ หจก เอเลเวชั่น 40 ห้ามนำไปใช้ ทำซ้ำ คัดลอก ดัดแปลง แก้ไข โดยมิได้รับอนุญาตเป็นลายลักษณ์อักษร

ALL DESIGN ARE THE PROPERTY OF AND ELEVATION40 CANNOT BE USED WITHOUT THEIR WRITTEN PERMISSION
DO NOT SCALE DRAWINGS ALL MEASUREMENTS MUST BE CHECKED AT THE SITE BY CONTRACTION

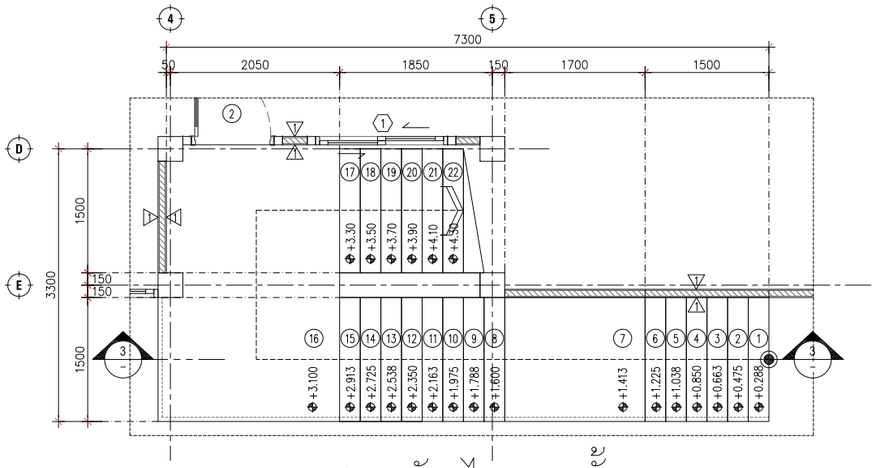

แปลนบันได 3 (ชั้น2)

SCALE 1:50

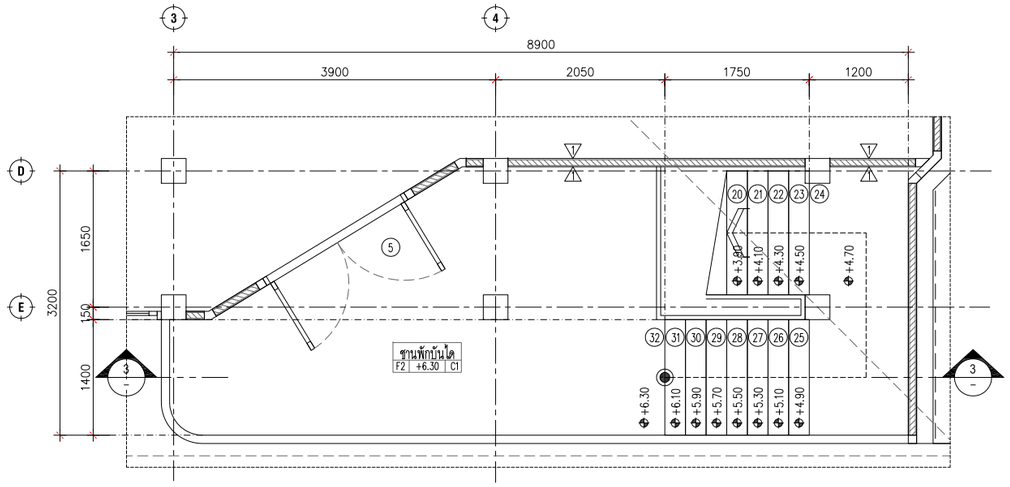

แปลนบันได 3 (ชั้น3)

SCALE 1:50

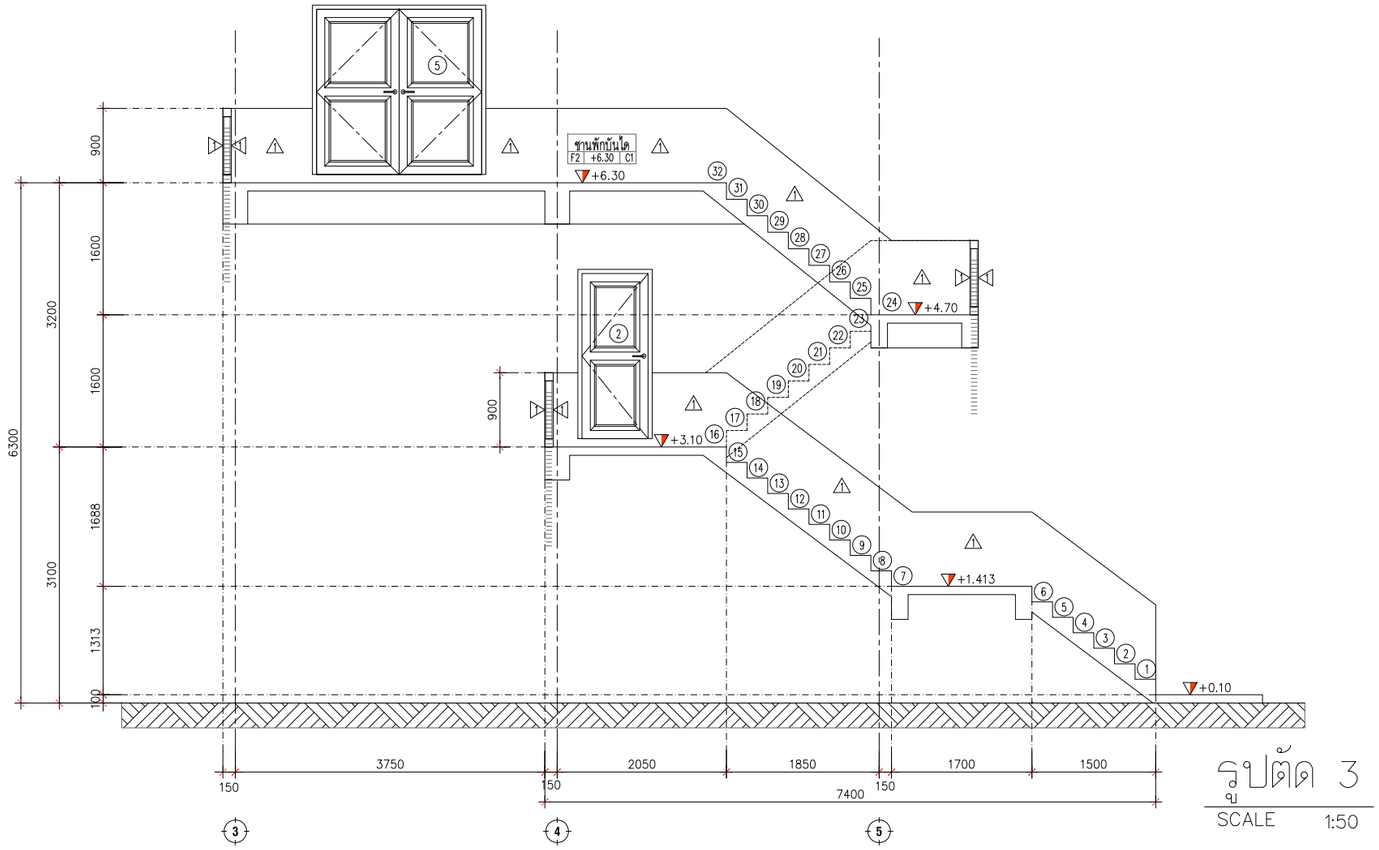

รูปตัด 3

SCALE 1:50

รูปที่ 2.9-13 (ต่อ) แบบขยายบันไดหลัก อาคาร F (อาคารโรงแรมขนาด 3 ชั้น)

B.ARCH
THAILAND

Project : โครงการ นิวแทรเวิล บีช รีสอร์ท
Location : 99 ม.6 ต.คลองชุด อ.ท่าใหม่ จ.จันทบุรี
Owner : บริษัท นิวแทรเวลบีช จำกัด
[redacted]
Interior Designer : นักออกแบบตกแต่ง
Landscape ภูมิสถาปนิก
[redacted]
Mechanical Engineer วิศวกรเครื่องกล

KEY PLAN

Drawing Title

Drawing No. /000

หมายเหตุ แบบนี้ที่แสดงอยู่ในแผ่นนี้ ถือเป็นทรัพย์สินของ หจก เอลเลเวชั่น ห้ามนำไปใช้ ทำซ้ำ คัดลอก ดัดแปลง แก่ใช้ โดยมิได้รับอนุญาตเป็นลายลักษณ์อักษร

ALL DESIGN ARE THE PROPERTY OF AND ELEVATION40 CANNOT BE USED WITHOUT THEIR WRITTEN PERMISSION
DO NOT SCALE DRAWINGS ALL MEASUREMENTS MUST BE CHECKED AT THE SITE BY CONTRACTION

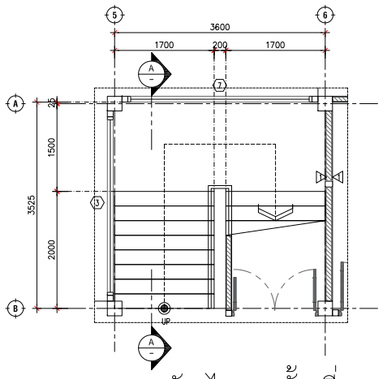

แปลนบันได 1_ชั้นที่ 1
SCALE 1:50

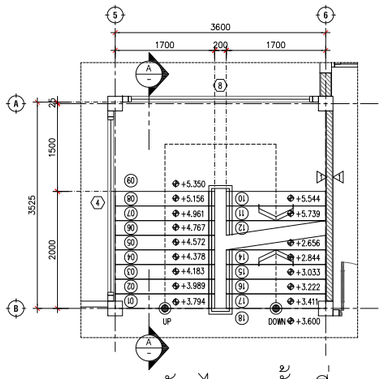

แปลนบันได 1_ชั้นที่ 2
SCALE 1:50

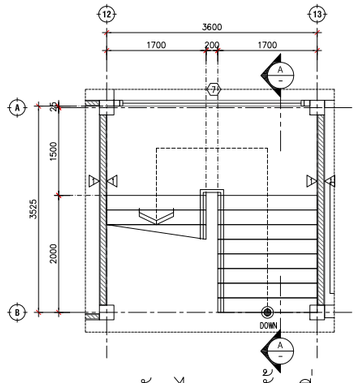

แปลนบันได 2_ชั้นที่ 1
SCALE 1:50

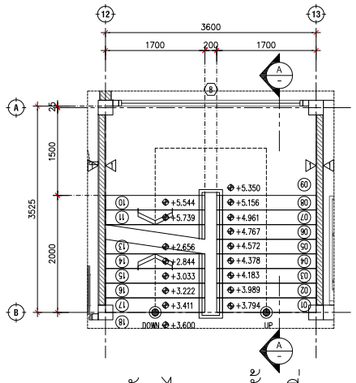

แปลนบันได 2_ชั้นที่ 2
SCALE 1:50

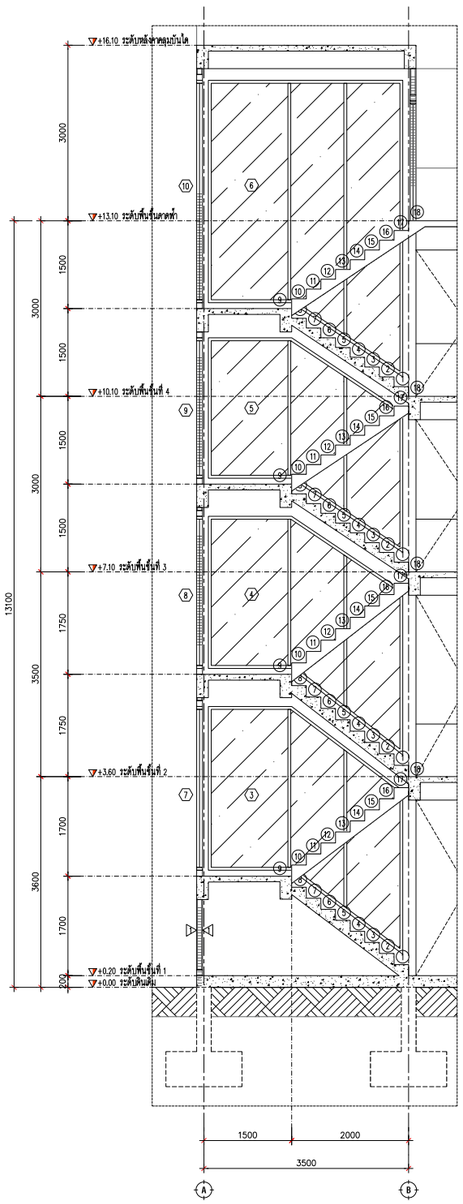

รูปตัด A
SCALE 1:50

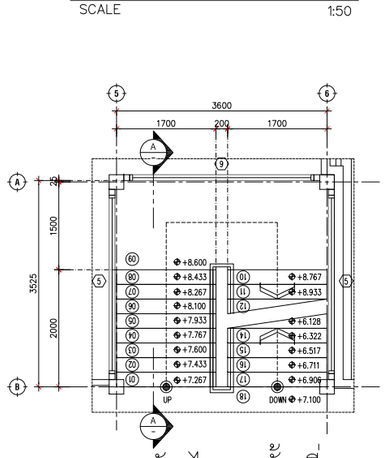

แปลนบันได 1_ชั้นที่ 3
SCALE 1:50

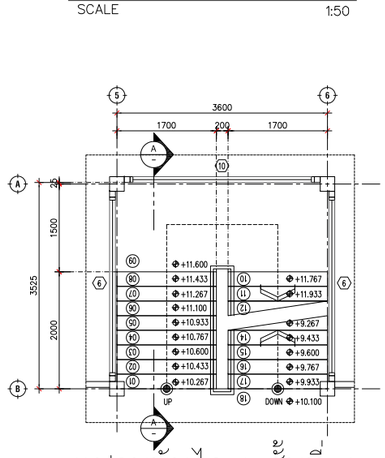

แปลนบันได 1_ชั้นที่ 4
SCALE 1:50

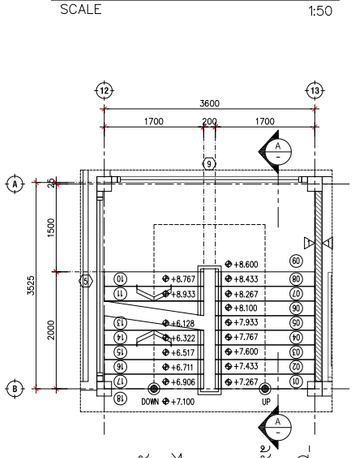

แปลนบันได 2_ชั้นที่ 3
SCALE 1:50

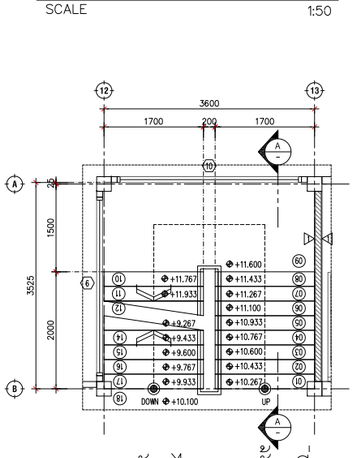

แปลนบันได 2_ชั้นที่ 4
SCALE 1:50

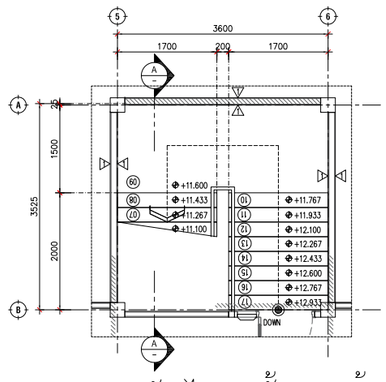

แปลนบันได 1_ชั้นดาดฟ้า
SCALE 1:50

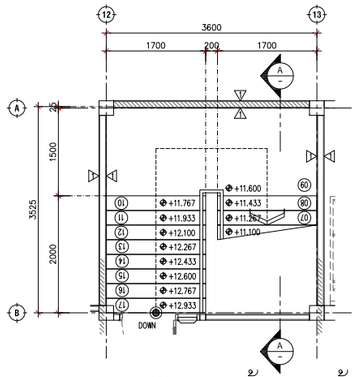

แปลนบันได 2_ชั้นดาดฟ้า
SCALE 1:50

รูปที่ 2.9-14 แบบขยายบันไดหลัก อาคาร G (อาคารโรงแรมขนาด 4 ชั้น)

B.A.R.C.H
THAILAND

Project : โครงการ นิวแทรเวิล บีช รีสอร์ท
Location : 99 ม.6 ต.คลองชุด อ.ท่าใหม่ จ.จันทบุรี
Owner : บริษัท นิวแทรเวลบีช จำกัด
Interior Designer : นักตกแต่งภายใน
Landscape : ภูมิสถาปนิก
Mechanical Engineer : วิศวกรเครื่องกล
KEY PLAN
Drawing Title
Drawing No. /000

หมายเหตุ แบบนี้ที่แสดงอยู่ในแผ่นนี้ ถือเป็นทรัพย์สินของ บ จก เอเลเว้ชั่น ห้ามนำไปใช้ ทำซ้ำ ดัดแปลง ลอกเลียน แก่ใช้ โดยมิได้รับอนุญาตเป็นลายลักษณ์อักษร

ALL DESIGN ARE THE PROPERTY OF AND ELEVATION40 CANNOT BE USED WITHOUT THEIR WRITTEN PERMISSION
DO NOT SCALE DRAWINGS ALL MEASUREMENTS MUST BE CHECKED AT THE SITE BY CONTRACTION

2.10 ระบบจราจรและลานจอดรถ

ในปัจจุบันโรงแรม เจ้าหลาว ซันเซ็ท วิว ได้ใช้ทางเข้า-ออกและพื้นที่จอดรถร่วมกับโรงแรม นิวแทรเวิลบีช รีสอร์ท โดยบริษัท เจ้าหลาว ซันเซ็ท วิว จำกัด ผู้ดำเนินกิจการโรงแรม เจ้าหลาว ซันเซ็ท วิว เป็นผู้ชำระค่าบริการส่วนกลางที่ใช้ร่วมกันให้แก่ บริษัท นิวแทรเวิลบีช จำกัด ดังนั้น ในการขยายขนาดโครงการจะยังใช้ทางเข้า-ออก และระบบจราจรเดิมของโครงการต่อไป ทั้งนี้ จะจัดให้มีที่จอดรถผู้พิการ ฯ เพิ่มเติมจำนวน 3 คัน ระบบจราจรและลานจอดรถในปัจจุบันและในอนาคตที่จะจัดให้มี ดังนี้

1) ทางเข้า-ออกโครงการ

พื้นที่โครงการตั้งอยู่ติดกับถนนเฉลิมบูรพาชลทิต (ด้านทิศเหนือของโครงการ) ความกว้างเขตทาง 18.00 เมตร ตรวจสอบโดยแขวงทางหลวงชนบทจันทบุรี (ดังสำเนาหนังสือตรวจสอบความกว้างเขตทาง ที่ คค 0703.06/3595 ลงวันที่ 4 กันยายน 2567 แสดงใน**ภาคผนวก ก.6**) ซึ่งปัจจุบันโครงการได้ใช้ถนนเฉลิมบูรพาชลทิต เพื่อเป็นทางเข้า-ออกอยู่แล้ว และจะใช้ถนนดังกล่าวเป็นทางเข้า-ออกโครงการต่อไป ทั้งนี้ทางเข้า-ออกโครงการกว้าง 13.30 เมตร แบ่งเป็น 2 ช่องทาง โดยมีช่องทางเข้ากว้าง 6.65 เมตร และช่องทางออกกว้าง 6.65 เมตร แสดงดัง**รูปที่ 2.10-1**

2) ที่จอดรถภายในโครงการ

โครงการจัดให้มีพื้นที่สำหรับจอดรถอยู่ภายนอกอาคาร โดยอยู่บริเวณทางเข้า-ออกโครงการ บริเวณหน้าอาคารห้องอาหาร บริเวณหน้าอาคาร G (อาคารโรงแรม) และบริเวณหน้าอาคาร E และอาคาร D โดยจัดให้มีพื้นที่สำหรับจอดรถยนต์ รวมทั้งหมดจำนวน 96 คัน (ในจำนวนนี้แบ่งเป็นที่จอดรถยนต์ทั่วไป จำนวน 93 คัน ที่จอดรถยนต์สำหรับผู้พิการจำนวน 3 คัน) นอกจากนี้ยังจัดให้มีที่จอดรถบัส 2 คัน และที่จอดรถจักรยานยนต์ จำนวน 20 คัน โดยมีประเภทและรายละเอียดของที่จอดรถต่างๆ ดังนี้ (ดัง**รูปที่ 2.10-1**)

2.1) ที่จอดรถในโครงการ จำนวน 96 คัน แบ่งเป็น

(1) ที่จอดรถยนต์ทั่วไป จำนวน 93 คัน ดังนี้

- ที่จอดรถยนต์แบบตั้งฉากกับแนวถนน ช่องจอดรถแต่ละคันมีลักษณะเป็นพื้นที่สี่เหลี่ยมผืนผ้า จอดทำมุมตั้งฉากกับทางเดินรถ จำนวน 61 คัน ซึ่งแต่ละช่องมีขนาด 2.40x5.00 เมตร
- ที่จอดรถยนต์แบบทำมุมกับแนวถนน ช่องจอดรถแต่ละคันมีลักษณะเป็นพื้นที่สี่เหลี่ยมผืนผ้า จอดทำมุมตั้งแต่ 30 องศา แต่ไม่เกิน 60 องศา กับทางเดินรถ จำนวน 20 คัน ซึ่งแต่ละช่องมีขนาด 2.40x5.50 เมตร
- ที่จอดรถยนต์แบบขนานกับแนวถนน ช่องจอดรถแต่ละคันมีลักษณะเป็นพื้นที่สี่เหลี่ยมผืนผ้า จอดขนานกับทางเดินรถ จำนวน 12 คัน ซึ่งแต่ละช่องมีขนาด 2.40x6.00 เมตร

(2) ที่จอดรถผู้พิการฯ จำนวน 3 คัน อยู่ใกล้กับทางเข้า-ออกอาคาร G (อาคารโรงแรม) และหน้าอาคารห้องอาหาร ซึ่งตำแหน่งดังกล่าวเป็นตำแหน่งที่มีความเหมาะสม เนื่องจากอยู่ใกล้กับทางเข้าออกอาคารและมีทางลาดเข้าสู่อาคารจึงสามารถเข้าสู่ตัวอาคารของโครงการได้สะดวก อีกทั้งยังมีเจ้าหน้าที่โรงแรมคอยอำนวยความสะดวก และยังสามารถใช้บริการเจ้าหน้าที่โรงแรมนำรถไปจอดยังบริเวณที่จอดรถสำหรับผู้พิการ ฯ อีกด้วย

ทั้งนี้ช่องจอดรถยนต์สำหรับผู้พิการฯ แต่ละคันตั้งฉากกับแนวถนน และมีขนาด 2.40x6.00 เมตร ซึ่งมีพื้นที่ว่างข้างที่จอดรถกว้าง 1.00 เมตร ตลอดความยาวของช่องที่จอดรถแต่ละคันและมีสัญลักษณ์ผู้พิการฯ บนพื้นช่องจอดรถ

2.2) ที่จอดรถบัส จำนวน 2 คัน ดังนี้

ช่องจอดรถบัสแต่ละคันมีลักษณะเป็นพื้นที่สี่เหลี่ยมผืนผ้า ช่องจอดทำมุมกับแนวถนนตั้งแต่ 30 องศา แต่ไม่เกิน 60 องศา กับทางเดินรถ จำนวน 2 คัน ซึ่งแต่ละช่องมีขนาด 4.00x15.00 เมตร

2.3) ที่จอดรถจักรยานยนต์ จำนวน 20 คัน โดยช่องจอดรถจักรยานยนต์แต่ละคันมีขนาด 1.00x2.00 เมตร

- ผังแสดงการออกแบบให้มีรัศมีการเลี้ยวโค้งของรถบริเวณภายในโครงการ แสดงดัง **รูปที่ 2.10-2**

3) ที่จอดรถยนต์ผู้พิการและทุพพลภาพ และคนชรา

เนื่องจากมีอาคารที่จะขออนุญาตดัดแปลงอาคารให้ถูกต้องจำนวน 3 อาคาร เพื่อเป็นอาคารโรงแรมและขออนุญาตเพิ่มจำนวนห้องพักโรงแรมอีก 4 ห้อง ได้แก่ อาคาร A3, C และ D ดังนั้น จึงพิจารณาจัดให้มีที่จอดรถสำหรับผู้พิการ ฯ ตามกฎกระทรวงกำหนดสิ่งอำนวยความสะดวกในอาคารสำหรับผู้พิการหรือทุพพลภาพ และคนชรา (ฉบับที่ 2) พ.ศ. 2564

กฎกระทรวงกำหนดสิ่งอำนวยความสะดวกในอาคารสำหรับผู้พิการหรือทุพพลภาพและคนชรา (ฉบับที่ 2) พ.ศ. 2564

ข้อ 3 อาคารประเภทและลักษณะดังต่อไปนี้ ต้องจัดให้มีสิ่งอำนวยความสะดวกสำหรับผู้พิการหรือทุพพลภาพ และคนชราตามที่กำหนดในกฎกระทรวงนี้

(1) อาคารที่ให้บริการสาธารณะ ได้แก่ โรงมหรสพ หอประชุม **โรงแรม** สถานศึกษา หอสมุด อาคารประกอบของสนามกีฬากลางแจ้งหรือสนามกีฬาในร่ม ตลาด ห้างสรรพสินค้า ศูนย์การค้า สถานบริการ ณาปนสถาน ศาสนสถาน พิพิธภัณฑสถาน และสถานีขนส่งมวลชน

(2) สถานพยาบาลทั้งของรัฐและเอกชน

(3) อาคารที่ประกอบกิจการให้บริการหรือรับดูแลเด็ก ผู้พิการหรือทุพพลภาพหรือคนชรา

(4) อาคารที่ทำการของส่วนราชการ องค์กรปกครองส่วนท้องถิ่น รัฐวิสาหกิจ หรือหน่วยงานของรัฐที่จัดตั้งขึ้นตามกฎหมาย

(5) สำนักงาน อาคารอยู่อาศัยรวม อาคารชุด หรือหอพัก ที่เป็นอาคารขนาดใหญ่

(6) อาคารพาณิชยกรรมหรืออาคารพาณิชยกรรมประเภทค้าปลีกค้าส่งที่มีพื้นที่สำหรับประกอบกิจการตั้งแต่ 50 ตารางเมตรขึ้นไป

(7) สถานีบริการน้ำมัน สถานีบริการก๊าซปิโตรเลียมเหลว หรือสถานีบริการก๊าซธรรมชาติตามกฎหมายว่าด้วยการควบคุมน้ำมันเชื้อเพลิง

ข้อ 12 อาคารตามข้อ 3 ต้องจัดให้มีที่จอดรถสำหรับผู้พิการหรือทุพพลภาพ และคนชรา ดังต่อไปนี้

(1) จำนวนที่จอดรถไม่เกิน 25 คัน ให้มีที่จอดรถไม่น้อยกว่า 1 คัน

(2) จำนวนที่จอดรถตั้งแต่ 26 คัน แต่ไม่เกิน 50 คัน ให้มีที่จอดรถไม่น้อยกว่า 2 คัน

(3) จำนวนที่จอดรถตั้งแต่ 51 คัน แต่ไม่เกิน 75 คัน ให้มีที่จอดรถไม่น้อยกว่า 3 คัน

(4) จำนวนที่จอดรถตั้งแต่ 76 คัน แต่ไม่เกิน 100 คัน ให้มีที่จอดรถไม่น้อยกว่า 4 คัน

(5) จำนวนที่จอดรถตั้งแต่ 101 คัน แต่ไม่เกิน 150 คัน ให้มีที่จอดรถไม่น้อยกว่า 5 คัน

(6) จำนวนที่จอดรถตั้งแต่ 151 คัน แต่ไม่เกิน 200 คัน ให้มีที่จอดรถไม่น้อยกว่า 6 คัน และเพิ่มขึ้นอีก 1 คัน สำหรับที่จอดรถทุกจำนวนรถ 100 คันที่เพิ่มขึ้น เศษของ 100 คัน หากเกินกว่า 50 คัน ให้คิดเป็น 100 คัน

ข้อ 13 ที่จอดรถสำหรับผู้พิการหรือทุพพลภาพ และคนชราให้จัดไว้ใกล้ทางเข้าออกอาคารให้มากที่สุด มีพื้นผิวเรียบมีระดับเสมอกัน และมีสัญลักษณ์รูปผู้พิการอยู่บนพื้นของที่จอดรถในลักษณะที่ติดฝั่งเส้นทางจราจรมากที่สุด มีความกว้างและยาวไม่น้อยกว่า 90 เซนติเมตร และมีป้ายแสดงที่จอดรถสำหรับผู้พิการหรือทุพพลภาพ และคนชรา ขนาดกว้างและยาวไม่น้อยกว่า 30 เซนติเมตร ติดตั้งอยู่สูงจากพื้นไม่น้อยกว่า 2 เมตรหรือติดตั้งบนผนังของช่องจอดรถขนาดกว้างและยาวไม่น้อยกว่า 30 เซนติเมตร อยู่สูงจากพื้นไม่น้อยกว่า 1.20 เมตร

ข้อ 14 ลักษณะและขนาดของที่จอดรถสำหรับผู้พิการหรือทุพพลภาพ และคนชราให้เป็นไปตามข้อ 2 และข้อ 3 แห่งกฎกระทรวง ฉบับที่ 41 (พ.ศ.2537) ออกตามความในพระราชบัญญัติควบคุมอาคาร พ.ศ.2522 และที่แก้ไขเพิ่มเติม และจัดให้มีที่ว่างด้านข้างที่จอดรถกว้างไม่น้อยกว่า 1 เมตร ตลอดความยาวที่จอดรถ โดยที่ว่างดังกล่าวต้องมีลักษณะพื้นผิวเรียบและมีระดับเสมอกับที่จอดรถ

<u>รายละเอียดโครงการ</u>

จากการประเมินจำนวนที่จอดรถยนต์ตามฎกระทรวงฉบับที่ 7 (พ.ศ.2517) ออกตามความในพระราชบัญญัติควบคุมการก่อสร้างอาคาร พ.ศ. 2479 และที่แก้ไขโดยกฎกระทรวงฉบับที่ 64 (พ.ศ. 2555) ออกตามความในพระราชบัญญัติควบคุมอาคาร พ.ศ. 2522 พบว่า เมื่อประเมินจำนวนที่จอดรถตามเกณฑ์กิจกรรมที่ใช้ในอาคาร (โรงแรมและห้องอาหาร) เปรียบเทียบกับเกณฑ์อาคารขนาดใหญ่ พบว่า โครงการต้องจัดให้มีที่จอดรถตามเกณฑ์แยกกิจกรรม (คำนวณแล้วได้มากกว่าเกณฑ์อาคารขนาดใหญ่) โครงการจะต้องจัดให้มีที่จอดรถยนต์ อย่างน้อย 37 คัน ดังนั้นเมื่อพิจารณาจำนวนที่จอดรถยนต์ผู้พิการหรือทุพพลภาพ และคนชรา ตามกฎกระทรวงกำหนดสิ่งอำนวยความสะดวกในอาคารสำหรับผู้พิการหรือทุพพลภาพ และคนชรา (ฉบับที่ 2) พ.ศ. 2564 **ข้อ (2) จำนวนที่จอดรถตั้งแต่ 26 คัน แต่ไม่เกิน 50 คัน ให้มีที่จอดรถไม่น้อยกว่า 2 คัน**

ทั้งนี้โครงการต้องจัดให้มีที่จอดรถยนต์อย่างน้อย 37 คัน ดังนั้นโครงการต้องจัดให้มีที่จอดรถสำหรับผู้พิการ ฯ อย่างน้อย 2 คัน ซึ่งโครงการจัดให้มีที่จอดรถสำหรับผู้พิการฯ จริงจำนวน 3 คัน (ไม่น้อยกว่า 2 คัน)

- โครงการจัดที่จอดรถสำหรับผู้พิการฯ ไว้จำนวน 3 คัน บริเวณหน้าอาคาร G (อาคารโรงแรม) และหน้าอาคารห้องอาหาร โดยที่จอดรถมีทิศทางขนานกับทางเดินรถมีพื้นผิวเรียบมีระดับเสมอกัน

- มีสัญลักษณ์รูปผู้พิการอยู่บนพื้นของที่จอดรถที่ติดฝั่งเส้นทางจราจรมากที่สุด มีความกว้างและยาวไม่น้อยกว่า 90 เซนติเมตร

- มีป้ายแสดงที่จอดรถสำหรับผู้พิการหรือทุพพลภาพ และคนชรา ขนาดกว้างและยาวไม่น้อยกว่า 30 เซนติเมตร ติดตั้งอยู่สูงจากพื้นไม่น้อยกว่า 2 เมตรหรือติดตั้งบนผนังของช่องจอดรถขนาดกว้างและยาวไม่น้อยกว่า 30 เซนติเมตร อยู่สูงจากพื้นไม่น้อยกว่า 1.20 เมตร (แสดงดัง**รูปที่ 2.6.5-1**)

- จัดที่จอดรถสำหรับผู้พิการหรือทุพพลภาพฯ มีลักษณะเป็นพื้นที่สี่เหลี่ยมผืนผ้ากว้าง 2.40 เมตร และยาว 6.00 เมตร เป็นไปตามกฎกระทรวงฉบับที่ 41 (พ.ศ. 2537) ฯ โดยมีพื้นที่ว่างข้างที่จอดรถกว้าง 1.00 เมตร ตลอดความยาวของที่จอดรถ โดยที่ว่างดังกล่าวมีลักษณะพื้นผิวเรียบและมีระดับเสมอกับที่จอดรถ

ดังนั้นโครงการจึงได้จัดให้มีที่จอดรถสำหรับผู้พิการฯ เป็นไปตามเกณฑ์ในข้อกำหนดตามกฎกระทรวงดังกล่าว

รายละเอียดการประเมินที่จอดรถยนต์ผู้พิการและทุพพลภาพ ตามกฎกระทรวงกำหนดสิ่งอำนวยความสะดวกในอาคารสำหรับผู้พิการหรือทุพพลภาพ และคนชรา พ.ศ. 2548 และที่แก้ไขเพิ่มเติม (ฉบับที่ 2) พ.ศ.2564 แสดงใน**ตารางที่ 2.10-1**

ตารางที่ 2.10-1 รายละเอียดการดำเนินโครงการกับกฎกระทรวงกำหนดสิ่งอำนวยความสะดวกในอาคารสำหรับผู้พิการหรือทุพพลภาพ และคนชรา พ.ศ. 2548 และแก้ไขเพิ่มเติม (ฉบับที่ 2) พ.ศ. 2564

กฎกระทรวงกำหนดสิ่งอำนวยความสะดวกในอาคารสำหรับผู้พิการหรือทุพพลภาพ และคนชรา	รายละเอียดโครงการ
ข้อ 3 อาคารประเภทและลักษณะดังต่อไปนี้ ต้องจัดให้มีสิ่งอำนวยความสะดวกสำหรับผู้พิการหรือทุพพลภาพ และคนชรา ตามที่กำหนดในกฎกระทรวงนี้ (1) อาคารที่ให้บริการสาธารณะ ได้แก่ โรงมหรสพ หอประชุม **โรงแรม** สถานศึกษา หอสมุด อาคารประกอบของสนามกีฬากลางแจ้งหรือสนามกีฬาในร่ม ตลาด ห้างสรรพสินค้า ศูนย์การค้า สถานบริการ ฌาปนสถาน ศาสนสถาน พิพิธภัณฑสถาน และสถานีขนส่งมวลชน (2) สถานพยาบาลทั้งของรัฐและเอกชน (3) อาคารที่ประกอบกิจการให้บริการหรือรับดูแลเด็ก ผู้พิการหรือทุพพลภาพ หรือคนชรา (4) อาคารที่ทำการของส่วนราชการ องค์กรปกครองส่วนท้องถิ่น รัฐวิสาหกิจ หรือหน่วยงานของรัฐที่จัดตั้งขึ้นตามกฎหมาย (5) สำนักงาน อาคารอยู่อาศัยรวม อาคารชุด หรือหอพัก ที่เป็นอาคารขนาดใหญ่ (6) อาคารพาณิชยกรรมหรืออาคารพาณิชยกรรมประเภทค้าปลีกค้าส่งที่มีพื้นที่สำหรับประกอบกิจการตั้งแต่ 50 ตารางเมตรขึ้นไป (7) สถานีบริการน้ำมัน สถานีบริการก๊าซปิโตรเลียมเหลว หรือสถานีบริการก๊าซธรรมชาติตามกฎหมายว่าด้วยการควบคุมน้ำมันเชื้อเพลิง	- โครงการนี้จัดเป็นโครงการประเภทโรงแรม ภายหลังขยายขนาดโครงการแล้วเสร็จ จะมีจำนวนห้องพักโรงแรมรวมทั้งสิ้น 96 ห้อง โดยภายในโครงการประกอบด้วย 1. อาคารโรงแรม ขนาด 1 ชั้น จำนวน 21 อาคาร ได้แก่ อาคาร A1, A2, A3, B, C และ D 2. อาคารโรงแรม ขนาด 2 ชั้น จำนวน 10 อาคาร ได้แก่ อาคาร E 3. อาคารโรงแรม ขนาด 3 ชั้น จำนวน 1 อาคาร ได้แก่ อาคาร F 4. อาคารโรงแรม ขนาด 3 ชั้น จำนวน 1 อาคาร ได้แก่ อาคาร F 5. อาคารประกอบอื่นๆ ขนาด 1 ชั้น ได้แก่ อาคารห้องอาหาร, อาคารห้องครัว, อาคารซักรีด, อาคารเก็บของ 1, อาคารเก็บของ 2, อาคารเก็บของ 3, ร้านอาหาร, อาคารเก็บอุปกรณ์การเกษตร, อาคารห้องเครื่องกำเนิดไฟฟ้าสำรอง, อาคารห้อง MDB, อาคารพักมูลฝอยรวม, ศาลาพักผ่อน, ศาลพระเจ้าตากสิน, ป้อม รปภ., สระว่ายน้ำ
ข้อ 12 อาคารตามข้อ 3 ต้องจัดให้มีที่จอดรถสำหรับผู้พิการหรือทุพพลภาพ และคนชรา ดังต่อไปนี้ (1) จำนวนที่จอดรถไม่เกิน 25 คัน ให้มีที่จอดรถไม่น้อยกว่า 1 คัน **(2) จำนวนที่จอดรถตั้งแต่ 26 คัน แต่ไม่เกิน 50 คัน ให้มีที่จอดรถไม่น้อยกว่า 2 คัน** (3) จำนวนที่จอดรถตั้งแต่ 51 คัน แต่ไม่เกิน 75 คัน ให้มีที่จอดรถไม่น้อยกว่า 3 คัน (4) จำนวนที่จอดรถตั้งแต่ 76 คัน แต่ไม่เกิน	- จากการประเมินจำนวนที่จอดรถยนต์ตามกฎกระทรวง ฉบับที่ 7 (พ.ศ.2517) ฯ พบว่า เมื่อประเมินจำนวนที่จอดรถตามเกณฑ์กิจกรรมที่ใช้ในอาคาร (โรงแรมและห้องอาหาร) เปรียบเทียบกับเกณฑ์อาคารขนาดใหญ่ พบว่า โครงการต้องจัดให้มีที่จอดรถตามเกณฑ์แยกกิจกรรม

กฎกระทรวงกำหนดสิ่งอำนวยความสะดวกในอาคารสำหรับผู้พิการหรือทุพพลภาพ และคนชรา	รายละเอียดโครงการ
100 คัน ให้มีที่จอดรถไม่น้อยกว่า 4 คัน (5) จำนวนที่จอดรถตั้งแต่ 101 คัน แต่ไม่เกิน 150 คัน ให้มีที่จอดรถไม่น้อยกว่า 5 คัน (6) จำนวนที่จอดรถตั้งแต่ 151 คัน แต่ไม่เกิน 200 คัน ให้มีที่จอดรถไม่น้อยกว่า 6 คัน และเพิ่มขึ้นอีก 1 คัน สำหรับที่จอดรถทุกจำนวนรถ 100 คันที่เพิ่มขึ้นเศษของ 100 คัน หากเกินกว่า 50 คัน ให้คิดเป็น 100 คัน	(คำนวณแล้วได้มากกว่าเกณฑ์อาคารขนาดใหญ่) ดังนั้น โครงการจะต้องจัดให้มีที่จอดรถยนต์อย่างน้อย 37 คัน จึงเข้าข่ายตาม**ข้อ 12 (2)** - จากการประเมินตาม**ข้อ 12 (2)** โครงการได้จัดให้มีที่จอดรถผู้พิการฯ ไม่น้อยกว่า 2 คัน ซึ่งโครงการได้จัดเตรียมที่จอดรถสำหรับผู้พิการฯ จำนวน 3 คัน (ไม่น้อยกว่า 2 คัน)
ข้อ 13 ที่จอดรถสำหรับผู้พิการหรือทุพพลภาพ และคนชรา ให้จัดไว้ใกล้ทางเข้าออกอาคารให้มากที่สุด มีพื้นผิวเรียบ มีระดับเสมอกัน และมีสัญลักษณ์รูปผู้พิการอยู่บนพื้นของที่จอดรถในลักษณะที่ติดฝั่งเส้นทางจราจรมากที่สุด มีความกว้างและยาวไม่น้อยกว่า 90 เซนติเมตร และมีป้ายแสดงที่จอดรถสำหรับผู้พิการหรือทุพพลภาพ และคนชรา ขนาดกว้างและยาวไม่น้อยกว่า 30 เซนติเมตร ติดตั้งอยู่สูงจากพื้นไม่น้อยกว่า 2 เมตรหรือติดตั้งบนผนังของช่องจอดรถ ขนาดกว้างและยาวไม่น้อยกว่า 30 เซนติเมตร อยู่สูงจากพื้นไม่น้อยกว่า 1.20 เมตร	- โครงการจัดที่จอดรถสำหรับผู้พิการฯ ไว้จำนวน 3 คัน อยู่ใกล้กับทางเข้า-ออกอาคารโรงแรม และอาคารห้องอาหาร โดยที่จอดรถมีทิศทางขนานกับทางเดินรถ มีพื้นผิวเรียบ มีระดับเสมอกัน - มีสัญลักษณ์รูปผู้พิการอยู่บนพื้นของที่จอดรถที่ติดฝั่งเส้นทางจราจรมากที่สุด มีความกว้างและยาวไม่น้อยกว่า 90 เซนติเมตร - มีป้ายแสดงที่จอดรถสำหรับผู้พิการหรือทุพพลภาพ และคนชรา ขนาดกว้างและยาวไม่น้อยกว่า 30 เซนติเมตร ติดตั้งอยู่สูงจากพื้นไม่น้อยกว่า 2 เมตร หรือติดตั้งบนผนังของช่องจอดรถ ขนาดกว้างและยาวไม่น้อยกว่า 30 เซนติเมตร อยู่สูงจากพื้นไม่น้อยกว่า 1.20 เมตร
ข้อ 14 ลักษณะและขนาดของที่จอดรถสำหรับผู้พิการหรือทุพพลภาพ และคนชราให้เป็นไปตามข้อ 2 และข้อ 3 แห่งกฎกระทรวง ฉบับที่ 41 (พ.ศ.2537) ออกตามความในพระราชบัญญัติควบคุมอาคาร พ.ศ.2522 และที่แก้ไขเพิ่มเติม และจัดให้มีที่ว่างด้านข้างที่จอดรถกว้างไม่น้อยกว่า 1 เมตร ตลอดความยาวที่จอดรถ โดยที่ว่างดังกล่าวต้องมีลักษณะพื้นผิวเรียบและมีระดับเสมอกับที่จอดรถ	- จัดที่จอดรถสำหรับผู้พิการหรือทุพพลภาพฯ มีลักษณะเป็นพื้นที่สี่เหลี่ยมผืนผ้ากว้าง 2.40 เมตร และยาว 6.00 เมตร เป็นไปตามข้อ 3 แห่งกฎกระทรวง ฉบับที่ 41 (พ.ศ.2537) ฯ โดยมีพื้นที่ว่างข้างที่จอดรถกว้าง 1.00 เมตร ตลอดความยาวของที่จอดรถ โดยที่ว่างดังกล่าวมีลักษณะพื้นผิวเรียบและมีระดับเสมอกับที่จอดรถ

4) ป้ายสัญลักษณ์ระบบจราจรในโครงการ

โครงการจัดให้มีป้ายสัญลักษณ์จราจรบริเวณภายในโครงการ เพื่อความปลอดภัยในการจราจรภายในโครงการ ได้แก่ (แสดงตำแหน่งดัง**รูปที่ 2.10-1**)

- ป้ายให้เลี้ยวซ้าย
- ป้ายให้เลี้ยวขวา
- ป้ายห้ามเลี้ยวซ้าย
- ป้ายห้ามเลี้ยวขวา
- ป้ายให้ตรงไปหรือเลี้ยวซ้าย
- ป้ายให้ตรงไปหรือเลี้ยวขวา
- คันชะลอความเร็ว
- กระจกนูน
- ป้ายที่จอดรถผู้พิการ ฯ
- ป้ายที่จอดรถ
- ป้ายทางออก
- ป้ายจอดรถจักรยานยนต์
- ป้ายจอดรถบัส
- ป้ายเตือนหยุดบริเวณทางเข้า-ออกโครงการ
- ลูกศรแสดงทิศทางการเดินรถ โดยทำเครื่องหมายบนพื้นทางเดินรถให้มองเห็นชัดเจน

5) การดูแลความปลอดภัยและอำนวยความสะดวกในการจราจร

5.1) โครงการจัดให้มีป้อมยามประจำทางเข้า-ออกโครงการ และจัดให้มีเจ้าหน้าที่ รปภ. เดินตรวจตราพื้นที่ลานจอดรถและพื้นที่โดยรอบโครงการ ทุก ๆ 1 ชั่วโมง เพื่ออำนวยความสะดวกการจราจร การเข้า-ออกช่องจอดรถให้เรียบร้อยและปลอดภัย

5.2) โครงการจัดให้มีระบบกล้องวงจรปิด ติดครอบคลุมภายในอาคารทุกชั้นและครอบคลุมทั่วทุกบริเวณภายในพื้นที่โครงการ (ดังรายละเอียดในหัว**ข้อ 2.8.7**)

6) การเดินรถ เส้นทางการจราจร และรัศมีวงเลี้ยวของรถภายในโครงการ

6.1) บริเวณทางเข้า-ออกของโครงการ มีความกว้าง 13.30 เมตร จัดระบบจราจรบริเวณทางเข้า-ออกโครงการเป็นแบบสองทิศทาง

6.2) ถนนภายในโครงการ มีผิวจราจรกว้าง 4.51 -14.23 เมตร โดยโครงการมีการจัดระบบจราจรเป็นการเดินรถทั้งหมด 2 แบบ ได้แก่

- แบบทิศทางเดียว มีความกว้างผิวจราจรประมาณ 4.51-14.23 เมตร (ไม่น้อยกว่า 3.50 เมตร)
- แบบสองทิศทาง มีความกว้างผิวจราจรประมาณ 6.65-11.01 เมตร (ไม่น้อยกว่า 6.00 เมตร)

7) การเข้า-ออกของรถเก็บขนมูลฝอยบริเวณจุดจอดรถเก็บขนมูลฝอย

โครงการจัดให้มีจุดจอดรถเก็บขนมูลฝอยชั่วคราวบริเวณด้านหน้าอาคารพักมูลฝอยรวม ซึ่งอยู่ในเขตพื้นที่ภายในโครงการขนาดช่องจอด 2.5 x 6.00 เมตร โดยเส้นทางในการเข้าไปเก็บขนของรถเก็บขนมูลฝอยโครงการกำหนดให้ใช้เส้นทางเข้า-ออกบริเวณหน้าโครงการ ซึ่งมีความกว้าง 13.30 เมตร และสามารถกลับรถบริเวณด้านหน้าอาคารพักมูลฝอยได้สะดวก และอยู่ใกล้ปากทางเข้า-ออกโครงการ ไม่รบกวนบริเวณโซนห้องพัก (**รูปที่ 2.8.4-1**)

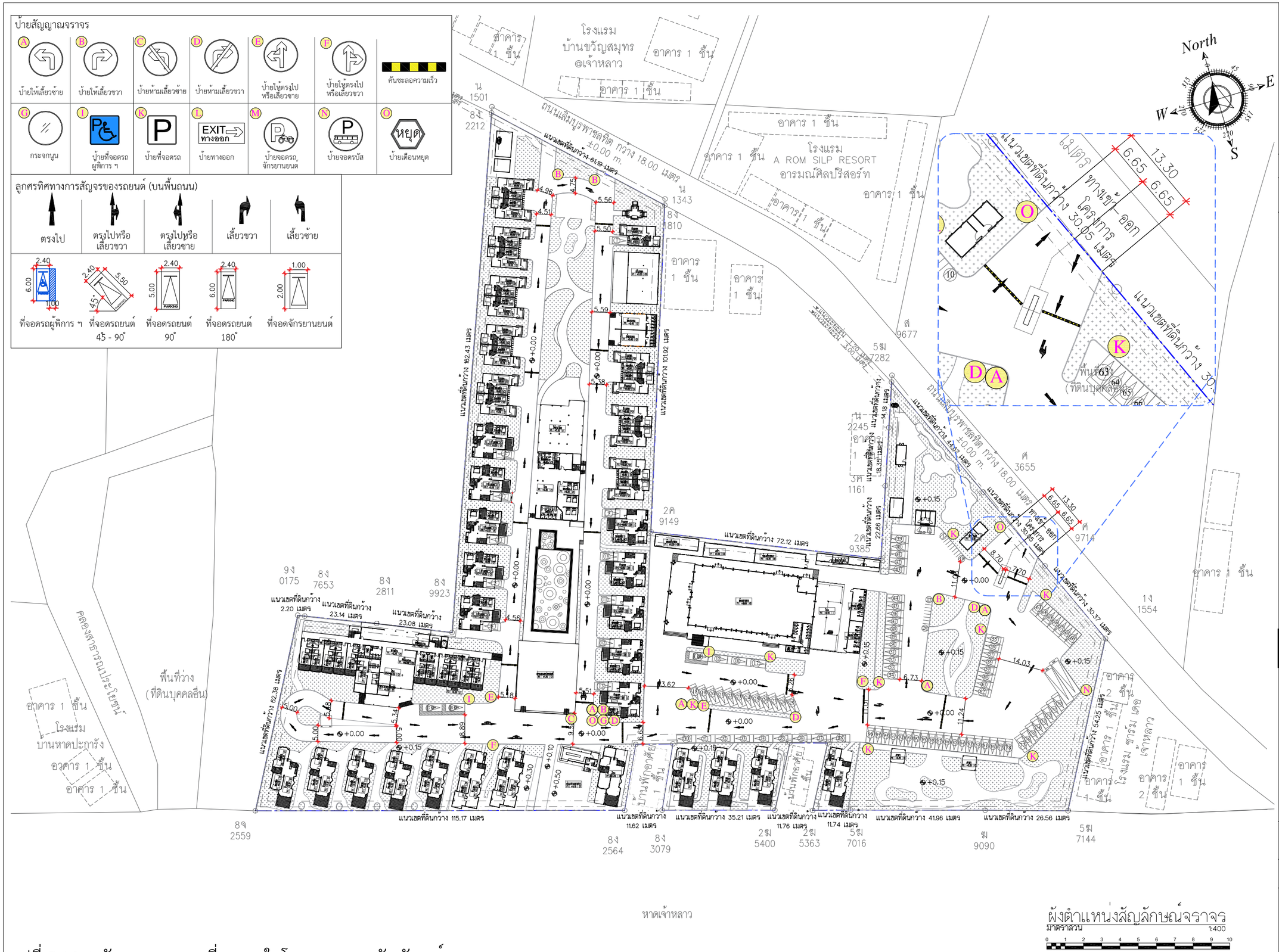

รูปที่ 2.10-1 ผังระบบจราจร ที่จอดรถในโครงการ และสัญลักษณ์จราจร

B.ARCH THAILAND

Project : โครงการ นิวแทรเวิลบีช รีสอร์ท
Location : 99 ม.6 ตคลองสุด อ.ท่าใหม่ จ.จันทบุรี
Owner : บริษัท นิวแทรเวลบีช จำกัด
Architect : [redacted]
Interior Designer : นักออกแบบภายใน
Landscape : ภูมิสถาปนิก
[redacted]
[redacted]
[redacted]
[redacted]
KEY PLAN
Drawing Title
Drawing No. /000

หมายเหตุ แบบที่แสดงอยู่ในแผ่นนี้ ถือเป็นทรัพย์สินของ บ จก เอเลเวชั่น ห้ามนำไปใช้ ทำซ้ำ ดัดลอก ดัดแปลง แก้ไข โดยมิได้รับอนุญาตเป็นลายลักษณ์อักษร
ALL DESIGN ARE THE PROPERTY OF AND ELEVATION40 CANNOT BE USED WITHOUT THEIR WRITTEN PERMISSION
DO NOT SCALE DRAWINGS ALL MEASUREMENTS MUST BE CHECKED AT THE SITE BY CONTRACTION

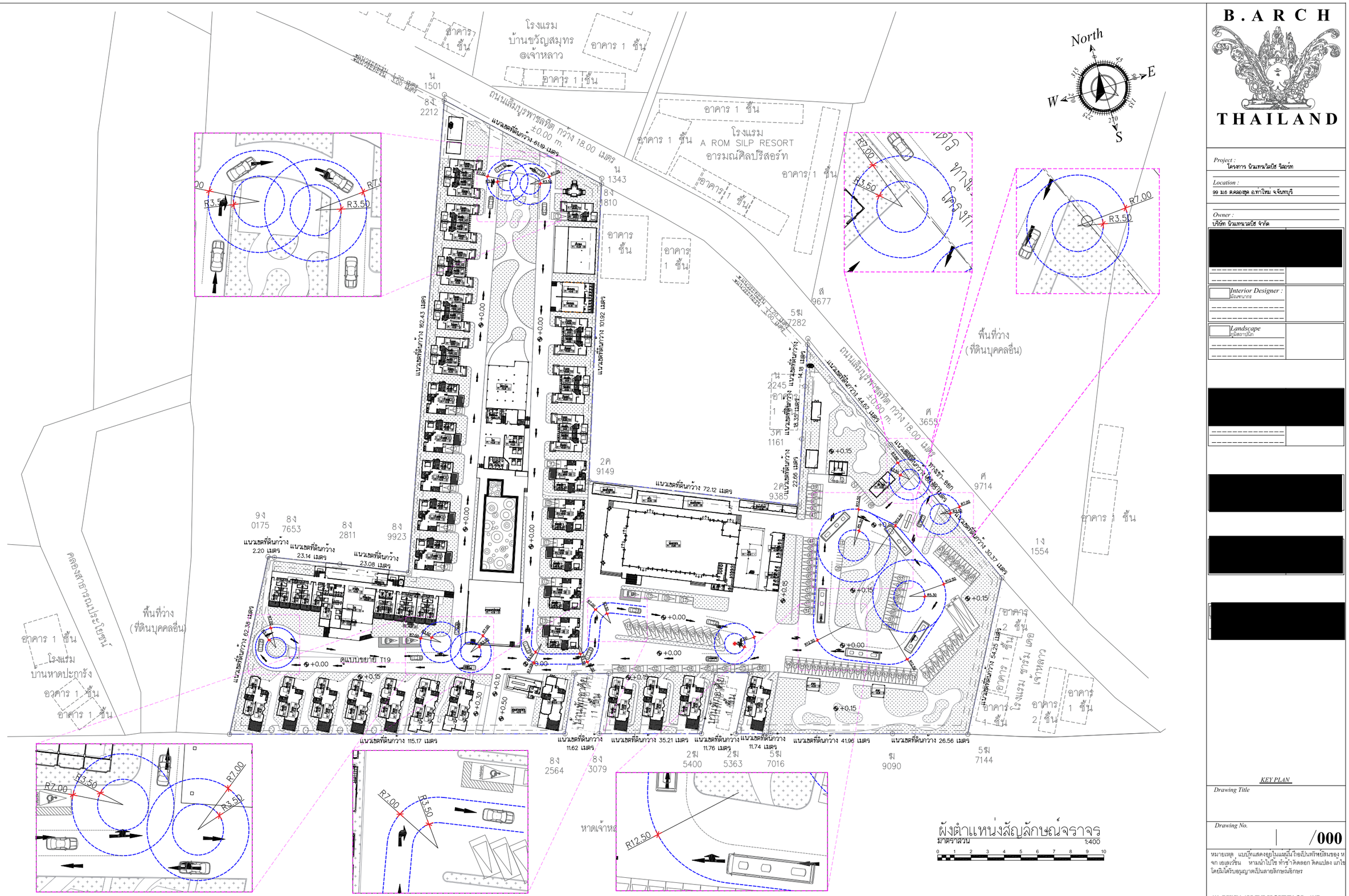

ผังตำแหน่งสัญลักษณ์จราจร
มาตราส่วน 1:400
0 1 2 3 4 5 6 7 8 9 10

รูปที่ 2.10-2 ผังบริเวณแสดงรัศมีการเลี้ยวโค้งของรถบนถนนภายในโครงการ

B.ARCH THAILAND

Project : โครงการ นิวแทรเวิลบีช รีสอร์ท
Location : 99 ม.6 ตลองสุด อ.ท่าใหม่ จ.จันทบุรี
Owner : บริษัท นิวแทรเวลบีช จำกัด
Interior Designer : นักออกแบบการ
Landscape : ภูมิสถาปนิก

KEY PLAN
Drawing Title
Drawing No. /000

หมายเหตุ แบบที่แสดงอยู่ในแผ่นนี้ ถือเป็นทรัพย์สินของ H จก เอเลเว่ชั่น ห้ามนำไปใช้ ทำซ้ำดัดลอก ดัดแปลง แก้ไข โดยมิได้รับอนุญาตเป็นลายลักษณ์อักษร

ALL DESIGN ARE THE PROPERTY OF AND ELEVATION40 CANNOT BE USED WITHOUT THEIR WRITTEN PERMISSION
DO NOT SCALE DRAWINGS ALL MEASUREMENTS MUST BE CHECKED AT THE SITE BY CONTRACTION

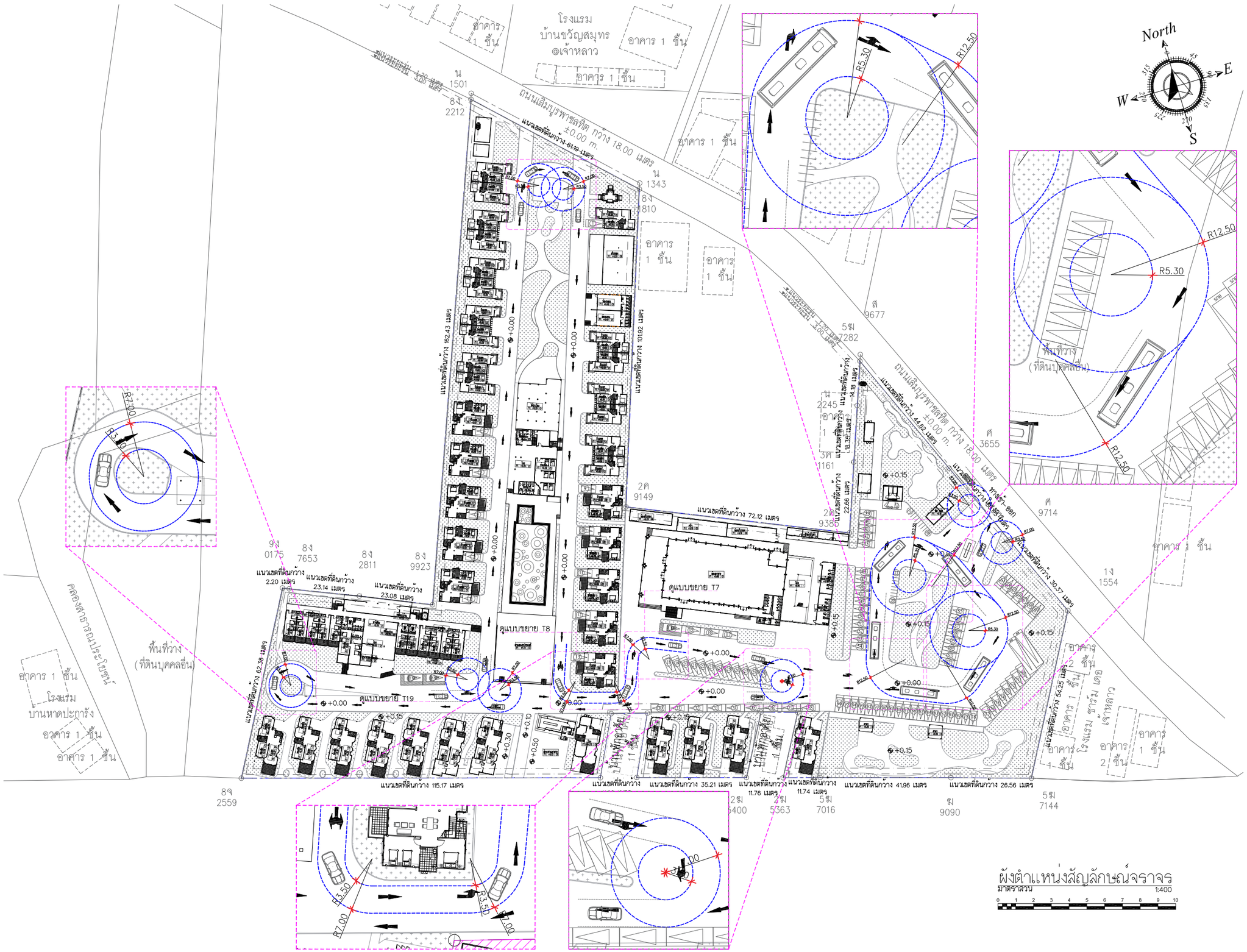

รูปที่ 2.10-2 (ต่อ) ผังบริเวณแสดงรัศมีการเลี้ยวโค้งของรถบนถนนภายในโครงการ

B.ARCH THAILAND

Project : โครงการ นิวแทรเวิลบีช รีสอร์ท

Location : 99 ม.6 ตลองสุด อ.ท่าใหม่ จ.จันทบุรี

Owner : บริษัท นิวแทรเวลโฮ จำกัด

[redacted]

Interior Designer : มัณฑนากร

Landscape : ภูมิสถาปนิก

[redacted]

[redacted]

[redacted]

[redacted]

KEY PLAN

Drawing Title

Drawing No. /000

หมายเหตุ แบบที่แสดงอยู่ในแผ่นนี้ ถือเป็นทรัพย์สินของ จก เอลเลเวชั่น ห้ามนำไปใช้ ทำซ้ำ ดัดลอก ดัดแปลง แก้ไข โดยมิได้รับอนุญาตเป็นลายลักษณ์อักษร

ALL DESIGN ARE THE PROPERTY OF AND ELEVATION40 CANNOT BE USED WITHOUT THEIR WRITTEN PERMISSION
DO NOT SCALE DRAWINGS ALL MEASUREMENTS MUST BE CHECKED AT THE SITE BY CONTRACTION

2.11 พื้นที่สีเขียว

1. พื้นที่สีเขียวในปัจจุบัน

- โรงแรม นิวแทรเวิลชีบ รีสอร์ท

ปัจจุบันได้จัดให้มีพื้นที่สีเขียวทั้งหมด 3,050.60 ตารางเมตร (นับเฉพาะแปลงที่มีความกว้างไม่น้อยกว่า 1.0 เมตร) ซึ่งจัดไว้บริเวณชั้นล่างทั้งหมด แบ่งเป็น พื้นที่ปลูกไม้ยืนต้น กับไม้พุ่มและไม้คลุมดิน

- โรงแรม เจ้าหลาว ซันเซ็ท วิว

ปัจจุบันได้จัดให้มีพื้นที่สีเขียวทั้งหมด 2,532.52 ตารางเมตร (นับเฉพาะแปลงที่มีความกว้างไม่น้อยกว่า 1.0 เมตร) ซึ่งจัดไว้บริเวณชั้นล่างทั้งหมด แบ่งเป็น พื้นที่ปลูกไม้ยืนต้น กับไม้พุ่มและไม้คลุมดิน

ทั้งนี้ เมื่อรวมพื้นที่สีเขียวของทั้ง 2 โรงแรม จะมีพื้นที่รวมเป็น 5,583.12 ตารางเมตร (แสดงดัง**รูปที่ 2.11-1**)

2. พื้นที่สีเขียวในอนาคต <u>กรณีขยายขนาดโครงการ</u>

ในอนาคตโครงการจะยังคงต้นไม้เดิมที่มีอยู่ไว้ที่ตำแหน่งเดิม โดยไม่มีการตัด ย้าย/ล้อมไปปลูกบริเวณอื่น และจะมีการปลูกต้นไม้ยืนต้น ไม้พุ่ม/ไม้ประดับเสริมเข้าไปอีก โดยเฉพาะอย่างยิ่งบริเวณที่ว่างระหว่างบ้านพักแต่ละหลัง เพื่อให้เกิดความสวยงามและร่มรื่นยิ่งขึ้น (แสดงดัง**รูปที่ 2.11-2**) โดยจะจัดให้มีพื้นที่สีเขียวทั้งหมด **4,594.09 ตารางเมตร (นับเฉพาะแปลงที่มีความกว้างไม่น้อยกว่า 1.0 เมตร)** แสดงดัง**รูปที่ 2.11-3** ถึง **รูปที่ 2.11-15**

ทั้งนี้พื้นที่สีเขียวที่จัดให้มีอนาคตจะมีขนาดลดลงจากปัจจุบัน (ขนาดพื้นที่ 5,586.12 ตารางเมตร) เนื่องจากจะเปลี่ยนพื้นที่สนามหญ้าบางส่วน เพื่อจัดเป็นพื้นที่ติดตั้งระบบบำบัดน้ำเสียรวมชุดใหม่ (รวมถึงจัดทำบ่อดินกำจัดมีเทนและแอโรซอล) และก่อสร้างบ่อหน่วงน้ำ รวมทั้งจัดให้มีทางเดินบริเวณพื้นที่สีเขียว โดยพื้นที่สีเขียวที่จะจัดให้มีในอนาคตมีดังนี้

- **พื้นที่ปลูกไม้ยืนต้น** อยู่บริเวณโดยรอบโครงการ มีขนาดพื้นที่ไม้ยืนต้นเฉพาะที่มีทรงพุ่มปกคลุมดินบริเวณแปลงพื้นที่สีเขียว (นับเฉพาะต้นที่มีขนาดลำต้นมากกว่า 50 เซนติเมตรขึ้นไป) รวม 1,563.43 ตารางเมตร โดยต้นไม้ที่ปลูก ได้แก่ ต้นสนประดิพัทธ์ ต้นชงโค ต้นกันเกรา ต้นประดู่ป่า ต้นลีลาวดี ต้นหูกระจง และอินทนิล
- **พื้นที่ปลูกไม้พุ่มและไม้คลุมดิน** พันธุ์ไม้ที่ปลูก ได้แก่ ต้นแก้ว สนแผง ต้นโมก ปาล์มหางกระรอก ทองอุไร บานบุรี จันผา หมากเหลือง มะพร้าว ปาล์มจีน ตาลฟ้า ตาลโตนด และหญ้ามาเลเซีย โดยปลูกในระดับพื้นล่างของไม้ยืนต้น

สำหรับบริเวณปลูกไม้ยืนต้นจะไม่ซ้อนทับกับระบบสาธารณูปโภคใต้ดิน (ดังรูปตัดขวางแสดงการปลูกต้นไม้ใกล้ระบบสาธารณูปโภคใต้ดิน ใน**รูปที่ 2.11-14**)

<u>รายละเอียดการจัดพื้นที่สีเขียวตามเกณฑ์ต่างๆ</u>

เกณฑ์ที่ 1 : การจัดพื้นที่สีเขียวตามเกณฑ์ของสำนักงานนโยบายและแผนทรัพยากรธรรมชาติและสิ่งแวดล้อม

ตามเกณฑ์ที่สำนักงานนโยบายและแผนทรัพยากรธรรมชาติและสิ่งแวดล้อม (สผ.) กำหนดไว้ระบุว่า “โครงการต้องจัดให้มีพื้นที่สีเขียวไม่น้อยกว่า 1 ตารางเมตรต่อ 1 คน และต้องจัดให้มีพื้นที่สีเขียวบริเวณชั้นล่างไม่น้อยกว่าร้อยละ 50 ของพื้นที่สีเขียวที่ต้องจัดให้มีตามเกณฑ์ ทั้งนี้ ต้องเป็นไม้ยืนต้นไม่น้อยกว่าร้อยละ 50 ของพื้นที่สีเขียวชั้นล่างที่ต้องจัดให้มีตามเกณฑ์”

จากเกณฑ์ข้างต้น โครงการมีจำนวนผู้พักอาศัยและพนักงานภายในโครงการรวมทั้งหมด 424 คน ดังนั้นโครงการจะต้องจัดให้มีพื้นที่สีเขียวทั้งหมด**ไม่น้อยกว่า 424 ตารางเมตร** โดยต้องจัดเป็นพื้นที่สีเขียวบริเวณชั้นล่างไม่น้อยกว่า 212 ตารางเมตร และต้องจัดเป็นไม้ยืนต้นไม่ต่ำกว่า 106 ตารางเมตร เพื่อให้เป็นไปตามเกณฑ์ที่กำหนดข้างต้น

สำหรับโครงการจะจัดให้มีพื้นที่สีเขียวรวม 4,594.09 ตารางเมตร คิดเป็นสัดส่วน 10.84 ตารางเมตร/คน (4,594.09 ตารางเมตร/424 คน) โดยเป็นการปลูกต้นไม้ยืนต้นบริเวณชั้นล่างทั้งหมด 1,563.43 ตารางเมตร มากกว่าเกณฑ์ไม้ยืนต้นชั้นล่างของ สผ. ดังรายละเอียดแสดงใน**ตารางที่ 2.11-1**

เกณฑ์ที่ 2 : การจัดพื้นที่สีเขียวตามแผนปฏิบัติการเชิงนโยบายด้านการจัดพื้นที่สีเขียวชุมชนเมืองอย่างยั่งยืน

จากแผนปฏิบัติการเชิงนโยบายด้านการจัดพื้นที่สีเขียวชุมชนอย่างยั่งยืนกำหนดให้อาคารต่างๆ ต้องมี “พื้นที่สีเขียวยั่งยืน” ในบริเวณอาคาร โดยกำหนดให้ต้องมีอย่างน้อยร้อยละ 50 ของพื้นที่ว่างตามพระราชบัญญัติควบคุมอาคาร พ.ศ. 2522

กฎกระทรวง ฉบับที่ 55 (พ.ศ. 2543)ฯ หมวด 3 ข้อ 33 (2) ที่กำหนดให้อาคารสาธารณะต้องมีที่ว่างไม่น้อยกว่า 10 ใน 100 ส่วน ของพื้นที่ชั้นใดชั้นหนึ่งที่มากที่สุดของอาคาร

ดังนั้นโครงการจะต้องจัดให้มีพื้นที่สีเขียวยั่งยืนไม่น้อยกว่าร้อยละ 50 ของพื้นที่ว่าง (OSR) ดังกล่าว

- พื้นที่อาคารของชั้นที่มีพื้นที่มากที่สุด (รวมกันทุกอาคาร)
  = 8,104.98 ตารางเมตร
- คิดที่ว่างไม่น้อยกว่า 10 ใน 100 ส่วน ของพื้นที่ชั้นใดชั้นหนึ่งที่มากที่สุดของอาคาร
  = (8,104.98x10)/100
  = 810.50 ตารางเมตร

- พื้นที่สีเขียวยั่งยืนตามเกณฑ์ = (810.50x50)/100 ตารางเมตร
= 405.25 ตารางเมตร
- โครงการมีพื้นที่ไม้ยืนต้น = 1,563.43 ตารางเมตร (เพียงพอ)

กล่าวโดยสรุป ตามเกณฑ์พื้นที่สีเขียวอย่างยั่งยืน พบว่าโครงการต้องจัดให้มีพื้นที่สีเขียวอย่างยั่งยืนอย่างน้อย 405.25 ตารางเมตร ทั้งนี้โครงการจัดให้มีพื้นที่สีเขียวยั่งยืนโดยจัดพื้นที่ปลูกไม้ยืนต้นอยู่บริเวณชั้นล่างทั้งหมด โดยมีพื้นที่ไม้ยืนต้นที่มีทรงพุ่มปกคลุมดินบริเวณแปลงพื้นที่สีเขียวรวม 1,563.43 ตารางเมตร ดังนั้นพื้นที่สีเขียวยั่งยืนของโครงการจึงมีความเพียงพอและเป็นไปตามแผนปฏิบัติการเชิงนโยบายด้านการจัดพื้นที่สีเขียวชุมชนเมืองอย่างยั่งยืน

ตารางที่ 2.11-1 รายละเอียดการจัดพื้นที่สีเขียวภายในโครงการเปรียบเทียบกับเกณฑ์ต่างๆ

รายละเอียด	พื้นที่สีเขียวตามเกณฑ์ที่ต้องการ	การจัดพื้นที่สีเขียวภายในโครงการ	ความสอดคล้องกับเกณฑ์ต่างๆ
1. เกณฑ์ สผ. - โครงการมีจำนวนผู้พักอาศัยและพนักงานภายในโครงการรวม 424 คน ต้องจัดให้มีพื้นที่สีเขียว 1 ตร.ม./คน	424 ตร.ม.	4,594.09 ตร.ม.	สอดคล้อง
- พื้นที่สีเขียวชั้นล่าง (50% ของพื้นที่สีเขียวทั้งหมด)	212 ตร.ม.	4,594.09 ตร.ม.	สอดคล้อง
- พื้นที่ปลูกไม้ยืนต้น (50% ของพื้นที่สีเขียวชั้นล่างที่ต้องจัดให้มีตามเกณฑ์ของ สผ.)	106 ตร.ม.	1,563.43 ตร.ม.	สอดคล้อง
- สัดส่วนพื้นที่สีเขียว : จำนวนคนทั้งหมด 424 คน	1 ตร.ม. : 1 คน	10.84 ตร.ม. : 1 คน	สอดคล้อง
2. เกณฑ์พื้นที่สีเขียวอย่างยั่งยืน - พื้นที่สีเขียวอย่างยั่งยืน (50 % ของ OSR ตามกฎกระทรวง ฉบับที่ 55 ฯ)	405.25 ตร.ม.	1,563.43 ตร.ม.	สอดคล้อง

ที่มา : บริษัท นิวแทรเวิลบีช จำกัด, 2567

สำหรับลักษณะพฤกษศาสตร์ของต้นไม้ที่จัดในพื้นที่โครงการ มีรายละเอียดดัง**ตารางที่ 2.11-2 และตารางที่ 2.11-3**

<u>การดูแลไม้ยืนต้นที่ใช้ระบบค้ำยัน</u>

การค้ำยันต้นไม้มีไว้เพื่อไม่ให้ต้นไม้ล้ม เนื่องจากรากไม้ที่ยังไม่แข็งแรงเต็มที่และยังไม่ยึดเกาะกับดิน นอกจากนี้การค้ำยันต้นไม้ยังใช้สำหรับป้องกันต้นไม้จากลมแรงหรือจากความเสียหายที่อาจเกิดกับคน สัตว์ หรือยานพาหนะ อีกทั้งยังช่วยให้รากไม่ถูกกระทบกระเทือน ขยับเขยื้อน พยุงต้นไม้ให้ตั้งตรง เจริญเติบโตได้ง่ายและเร็วขึ้น โดยการค้ำยันต้นไม้โดยทั่วไปประกอบด้วย (สำนักพิมพ์บ้านและสวน, 2561)

(1) การค้ำยันแบบกระโจม เหมาะกับไม้ขนาดใหญ่ เส้นผ่านศูนย์กลางลำต้นตั้งแต่ 6 นิ้วขึ้นไป ช่วยพยุงลำต้นได้แข็งแรงดีแต่มีข้อเสียคือไม้ค้ำเกะกะสายตา

(2) การค้ำยันแบบคอก เหมาะกับไม้ตั้งแต่ขนาดเล็กถึงขนาดกลาง เส้นผ่านศูนย์กลางลำต้น 4–10 นิ้ว เป็นระบบไม้ค้ำที่นิยมใช้กันอยู่โดยทั่วไป ซึ่งบางครั้งสามารถทำคอกให้สูงจากพื้นไม่มากได้เพื่อหลบสายตา

(3) การค้ำยันแบบสลิง เหมาะกับไม้ทุกขนาดเน้นเรื่องความสวยงาม แต่ราคาค่อนข้างสูง และต้องหมั่นคลายวงลวดรอบต้นเพื่อไม่ให้ลวดรัดเปลือกไม้เป็นรอยแผล

(4) การค้ำยันแบบรากเทียม สังเกตได้จากมีไม้ประกบชิดกับผิวดิน ไม่เกะกะสายตา ช่วยเสริมความสวยงามให้กับสวนได้โดยส่วนใหญ่เหมาะกับไม้ขนาดเล็ก

จากการพิจารณาไม้ยืนต้นที่ปลูกภายในโครงการซึ่งประกอบด้วย ต้นสนประดิพัทธ์ ต้นชงโค ต้นกันเกรา ต้นประดู่ป่า ต้นลีลาวดี ต้นหูกระจง ต้นอินทนิล เป็นไม้ยืนต้นขนาดกลางถึงขนาดใหญ่ ประกอบกับเพื่อให้เกิดความเหมาะสมและสวยงามกับสภาพพื้นที่สีเขียวของโครงการจึงเลือกใช้วิธีการค้ำยันแบบคอก

ทั้งนี้การค้ำยันไม้ยืนต้นที่นำมาปลูกในพื้นที่สีเขียวของโครงการซึ่งมีการใช้ไม้มาค้ำยัน จึงจำเป็นต้องมีการตรวจสภาพไม้ค้ำยัน รวมถึงอาจต้องเปลี่ยนไม้ค้ำก่อนเข้าฤดูฝน เพราะไม้อาจพังจนไม่สามารถค้ำยันได้เหมือนเดิม โครงการจะจัดให้มีเจ้าหน้าที่คอยตรวจสภาพไม้ค้ำยันไม้ยืนต้นในช่วงแรกที่มีการค้ำยันต้นไม้ ให้อยู่ในสภาพมั่นคงแข็งแรงเป็นประจำทุก 1 เดือน สามารถค้ำยันต้นไม้ได้เป็นปกติ หากต้นไม้มีขนาดใหญ่ขึ้นไม่เหมาะสมกับไม้ค้ำยันแล้ว โครงการจะเปลี่ยนไม้ค้ำยันใหม่ทันทีหรือเปลี่ยนไม้ค้ำยัน ทุกๆ 1 ปี

<u>การจัดการส่วนของต้นไม้ที่ยื่นล้ำออกนอกพื้นที่โครงการและการร่วงหล่นของดอก ใบ และผล</u>

การป้องกันส่วนของส่วนของต้นไม้ที่ยื่นล้ำออกนอกพื้นที่โครงการและการร่วงหล่นของดอก ใบและผล โดยคำนึงถึงผลกระทบต่อพื้นที่บริเวณใกล้เคียง โครงการจะจัดให้มีแนวรั้วระแนงที่ความสูงรวมกันอย่างน้อย 3 เมตร เพื่อเป็นแนวป้องกันกิ่งไม้ยื่นล้ำเข้าไปในพื้นที่บริเวณข้างเคียงด้านทิศตะวันออก ดังแสดงใน**รูปที่ 2.11-14**

ทั้งนี้ในกรณีต้นไม้ที่อยู่ประชิดอาคาร สามารถจัดการได้หากเกิดความเสียหายจากระบบรากต้นไม้ของไม้ยืนต้นภายในโครงการต่ออาคารหรือระบบท่อระบายน้ำรอบพื้นที่โครงการและระบบสาธารณูปโภคใต้ดินอื่นๆ ซึ่งสามารถแก้ไขด้วยวิธีการตัดแต่งรากที่ระยะอย่างน้อย 50 เซนติเมตร จากจุดที่ได้รับความเสียหายและตัดรากที่พบในแนวดังกล่าวโดยใช้เลื่อยตัด โดยไม่ให้เนื้อไม้ฉีกขาด แล้วจึงกลบดินลงไปตามเดิม ทั้งนี้รายละเอียดการจัดการการจัดการส่วนของต้นไม้ที่ยื่นล้ำออกนอกพื้นที่โครงการและการร่วงหล่นของดอก ใบ และผลมีดังนี้

1. จัดให้มีแนวรั้วระแนงเสริมจากรั้วกำแพงที่มีอยู่ด้านทิศเหนือและทิศตะวันตกของโครงการให้มีความสูงรวมกันอย่างน้อย 3 เมตร เพื่อเป็นแนวป้องกันกิ่งไม้ยื่นล้ำเข้าไปในพื้นที่บริเวณข้างเคียง

2. จัดให้มีเจ้าหน้าที่ดูแลบริเวณพื้นที่สีเขียว ตัดแต่งทรงพุ่มและกิ่งไม้ เป็นประจำอย่างน้อยเดือนละ 1 ครั้ง หรือเพิ่มความถี่ความตามเหมาะสม เพื่อป้องกันมิให้กิ่งไม้ยื่นล้ำ และ/หรือใบและดอกร่วงหล่นไปสู่พื้นที่บริเวณข้างเคียงโครงการ

3. จัดให้มีการดูแลระบบรากของไม้ยืนต้นภายในโครงการเป็นประจำปีละ 1 ครั้ง โดยตรวจสอบความเสียหายของท่อระบายน้ำรอบพื้นที่โครงการและระบบสาธารณูปโภคใต้ดินอื่นๆ ตลอดระยะเวลาเปิดดำเนินการโครงการ

4. หากเกิดความเสียหายจากระบบรากต้นไม้ของไม้ยืนต้นภายในโครงการต่ออาคารหรือระบบท่อระบายน้ำรอบพื้นที่โครงการและระบบสาธารณูปโภคใต้ดินอื่นๆ ให้แก้ไขด้วยวิธีการตัดแต่งรากที่ระยะอย่างน้อย 50 เซนติเมตรจากจุดที่ได้รับความเสียหายและตัดรากที่พบในแนวดังกล่าวโดยใช้เลื่อยตัด โดยไม่ให้เนื้อไม้ฉีกขาด แล้วจึงกลบดินลงไปตามเดิม

สัญลักษณ์

แนวเขตที่ดิน โครงการ

พื้นที่ไม่นำมาคิดเป็นพื้นที่สีเขียว ที่น้อยกว่า 1.0 เมตร

ZONE	พื้นที่ (ตร.ม.)	ZONE	พื้นที่ (ตร.ม.)
ZONE A1	95.04	ZONE A14	31.18
ZONE A2	83.55	ZONE A15	154.80
ZONE A3	145.30	ZONE A16	1,323.12
ZONE A4	602.30	ZONE A17	322.79
ZONE A5	671.75	ZONE A18	326.44
ZONE A6	433.14	ZONE A19	169.06
ZONE A7	305.15	ZONE A20	158.91
ZONE A8	36.96	ZONE A21	83.58
ZONE A9	47.15	ZONE A22	45.05
ZONE A10	129.16	รวม	5,583.12
ZONE A11	168.54		
ZONE A12	33.36		
ZONE A13	311.80		

สัญลักษณ์	ชื่อ/ชนิดต้นไม้
	ต้นกันเกรา ชื่อวิทยาศาสตร์ *Fagraea fragrans Roxb.*
	ต้นลีลาวดี ชื่อวิทยาศาสตร์ *Plumeria obtusa L.*
	ต้นสนประดิพัทธ์ ชื่อวิทยาศาสตร์ *Casuarina junghuhniana*
	ต้นประดู่บ้า ชื่อวิทยาศาสตร์ Pterocarpus macrocarpus
	ต้นชงโค ชื่อวิทยาศาสตร์ Bauhinia purpurea L
	ต้นหูกระจง ชื่อวิทยาศาสตร์ *Terminalia ivorensis A. Chev.*

สัญลักษณ์	ชื่อ/ชนิดต้นไม้
	มะพร้าว ชื่อวิทยาศาสตร์ *Cocos nucifera L.*
	ปาล์มจีน ชื่อวิทยาศาสตร์ *Livistona chinensis (Jacq.) .R.Br.ex Mart*
	ตาลฟ้า ชื่อวิทยาศาสตร์ *Bismarckia nobilis*
	ตาลโตนด ชื่อวิทยาศาสตร์ *Borassus flabellifer*

หมายเหตุ : ต้นมะพร้าวและต้นปาล์มรวมถึงไม้ยืนต้นต่างๆ (มีอยู่เดิมในโครงการ) ที่อยู่ในพื้นที่กว้างน้อยกว่า 1.0 เมตร จะไม่นำมาประเมินพื้นที่สีเขียว



ผังพื้นที่สีเขียวปัจจุบัน

มาตราส่วน 1:400

0 1 2 3 4 5 6 7 8 9 10

รูปที่ 2.11-1 ผังบริเวณแสดงการจัดพื้นที่สีเขียวภายในโครงการ (ในปัจจุบัน)

B.ARCH THAILAND

Project : โรงแรม นิวแทรเวลบีช โฮเทล แอนด์ รีสอร์ท

Location : 99 ม.6 ต.คลองสุด อ.ท่าใหม่ จ.จันทบุรี

Owner : บริษัท นิวแทรเวลบีช จำกัด

[redacted]

Interior Designer : ออกแบบภายใน

Landscape ภูมิสถาปนิก

[redacted]

KEY PLAN

Drawing Title

Drawing No. **A1-01 | 001/000**

หมายเหตุ แบบนี้ที่แสดงอยู่ในแผ่นนี้ ถือเป็นทรัพย์สินของ จก เอเลเว่ชั่น ห้ามนำไปใช้ ทำซ้ำ คัดลอก ดัดแปลง แก้ไข โดยมิได้รับอนุญาตเป็นลายลักษณ์อักษร

ALL DESIGN ARE THE PROPERTY OF AND ELEVATION40 CANNOT BE USED WITHOUT THEIR WRITTEN PERMISSION
DO NOT SCALE DRAWINGS ALL MEASUREMENTS MUST BE CHECKED AT THE SITE BY CONTRACTION

สัญลักษณ์

แนวเขตที่ดิน โครงการ

พื้นที่ไม่นำมาคิดเป็นพื้นที่สีเขียว
ที่น้อยกว่า 1.0 เมตร

สัญลักษณ์	ชื่อ/ชนิดต้นไม้	ขนาดพุ่ม	จำนวน	พื้นที่ทรงพุ่มตอตน (ตร.ม.)	พื้นที่ทรงพุ่มไม้ยืนต้นรวม (ตร.ม.)
	ต้นกันเกรา ชื่อวิทยาศาตร์ *Fagraea fragrans Roxb.*	3 เมตร	11 ต้น	7.07	64.24
	ต้นลีลาวดี ชื่อวิทยาศาตร์ *Plumeria obtusa L.*	4 เมตร	29 ต้น	12.56	302.45
	ต้นสนประดิพัทธ์ ชื่อวิทยาศาตร์ *Casuarina junghuhniana*	3 เมตร	17 ต้น	7.07	93.72
	ต้นประดู่บ้า ชื่อวิทยาศาตร์ Pterocarpus macrocarpus	4 เมตร	33 ต้น	12.56	226.03
	ต้นชงโค ชื่อวิทยาศาตร์ Bauhinia purpurea L	4 เมตร	51 ต้น	12.56	522.23
	ต้นหูกระจง ชื่อวิทยาศาตร์ *Terminalia ivorensis A. Chev.*	6 เมตร	16 ต้น	28.27	336.61
	ต้นอินทนิล ชื่อวิทยาศาตร์ *Lagerstroemia macrocarpa*	4 เมตร	4 ต้น	12.56	18.15
					1,563.43

สัญลักษณ์	ชื่อ/ชนิดต้นไม้	สัญลักษณ์	ชื่อ/ชนิดต้นไม้
	มะพร้าว ชื่อวิทยาศาตร์ *Cocos nucifera L.*		ตาลฟ้า ชื่อวิทยาศาตร์ *Bismarckia nobilis*
	ปาล์มจีน ชื่อวิทยาศาตร์ *Livistona chinensis (Jacq.) .R.Br.ex Mart.*		ตาลโตนด ชื่อวิทยาศาตร์ *Borassus flabellifer*

หมายเหตุ : ต้นมะพร้าวและต้นปาล์มรวมถึงไม้ยืนต้นต่างๆ (มีอยู่เดิมในโครงการ) ที่อยู่ในแปลงที่กว้างน้อยกว่า 1.0 เมตร จะไม่นำมาประเมินพื้นที่สีเขียว

○ ตำแหน่งไม้ยืนต้นในปัจจุบัน
○ ตำแหน่งไม้ยืนต้นที่ปลูกเพิ่มในอนาคต

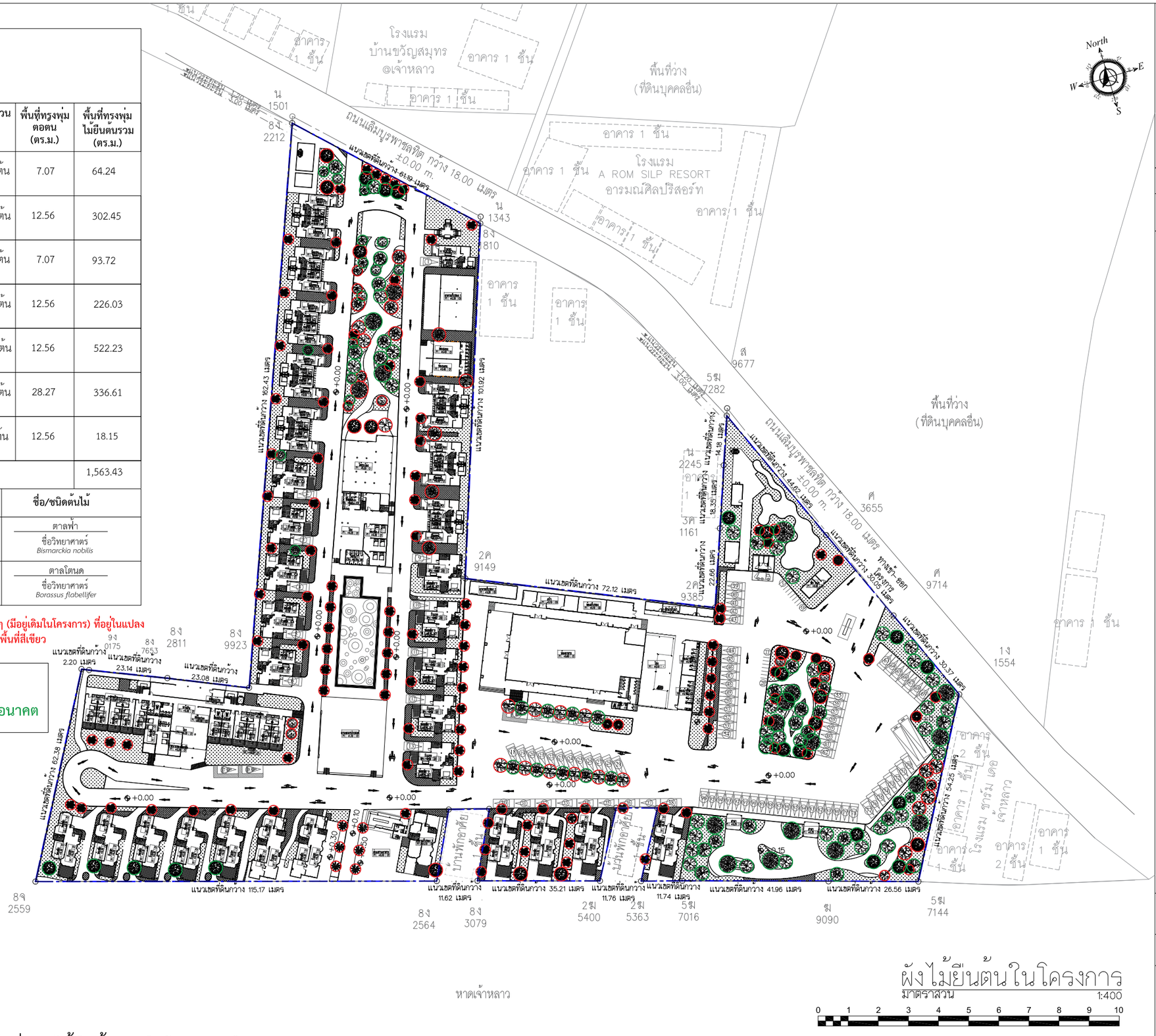

ผังไม้ยืนต้นในโครงการ
มาตราส่วน 1:400

0 1 2 3 4 5 6 7 8 9 10

รูปที่ 2.11-2 ผังบริเวณแสดงพื้นที่ปลูกไม้ยืนต้นภายในโครงการ ในปัจจุบันและอนาคต

B.ARCH THAILAND

Project : โรงแรม นิวแทรเวลบีช โฮเทล แอนด์ รีสอร์ท
Location : 99 ม.6 ต.คลองขุด อ.ท่าใหม่ จ.จันทบุรี
Owner : บริษัท นิวแทรเวลบีช จำกัด
[redacted]
Interior Designer : นักออกแบบตกแต่ง
Landscape ภูมิสถาปนิก
[redacted]
[redacted]
[redacted]
[redacted]

KEY PLAN

Drawing Title

Drawing No. A1-01 | 001/000

หมายเหตุ แบบนี้แสดงอยู่ในแผ่นนี้ถือเป็นทรัพย์สินของ หจก เอเลเวชั่น ห้ามนำไปใช้ ทำซ้ำดัดลอก ดัดแปลง แก้ไข โดยมิได้รับอนุญาตเป็นลายลักษณ์อักษร

ALL DESIGN ARE THE PROPERTY OF AND ELEVATION40 CANNOT BE USED WITHOUT THEIR WRITTEN PERMISSION
DO NOT SCALE DRAWINGS ALL MEASUREMENTS MUST BE CHECKED AT THE SITE BY CONTRACTION

สัญลักษณ์

แนวเขตที่ดินโครงการ

พื้นที่ไม่นำมาคิดเป็นพื้นที่สีเขียว ที่น้อยกว่า 1.0 เมตร

ZONE	พื้นที่ (ตร.ม.)
ZONE A1	95.04
ZONE A2	83.55
ZONE A3	168.57
ZONE A4	489.90
ZONE A5	421.35
ZONE A6	175.24
ZONE A7	193.34
ZONE A8	36.69
ZONE A9	47.15
ZONE A10	129.16
ZONE A11	168.54
ZONE A12	33.36
ZONE A13	311.80
ZONE A14	31.18
ZONE A15	154.80
ZONE A16	1,031.30
ZONE A17	289.25
ZONE A18	27.27
ZONE A19	514.91
ZONE A20	158.91
ZONE A21	83.58
ZONE A22	45.05
รวม	4,594.09

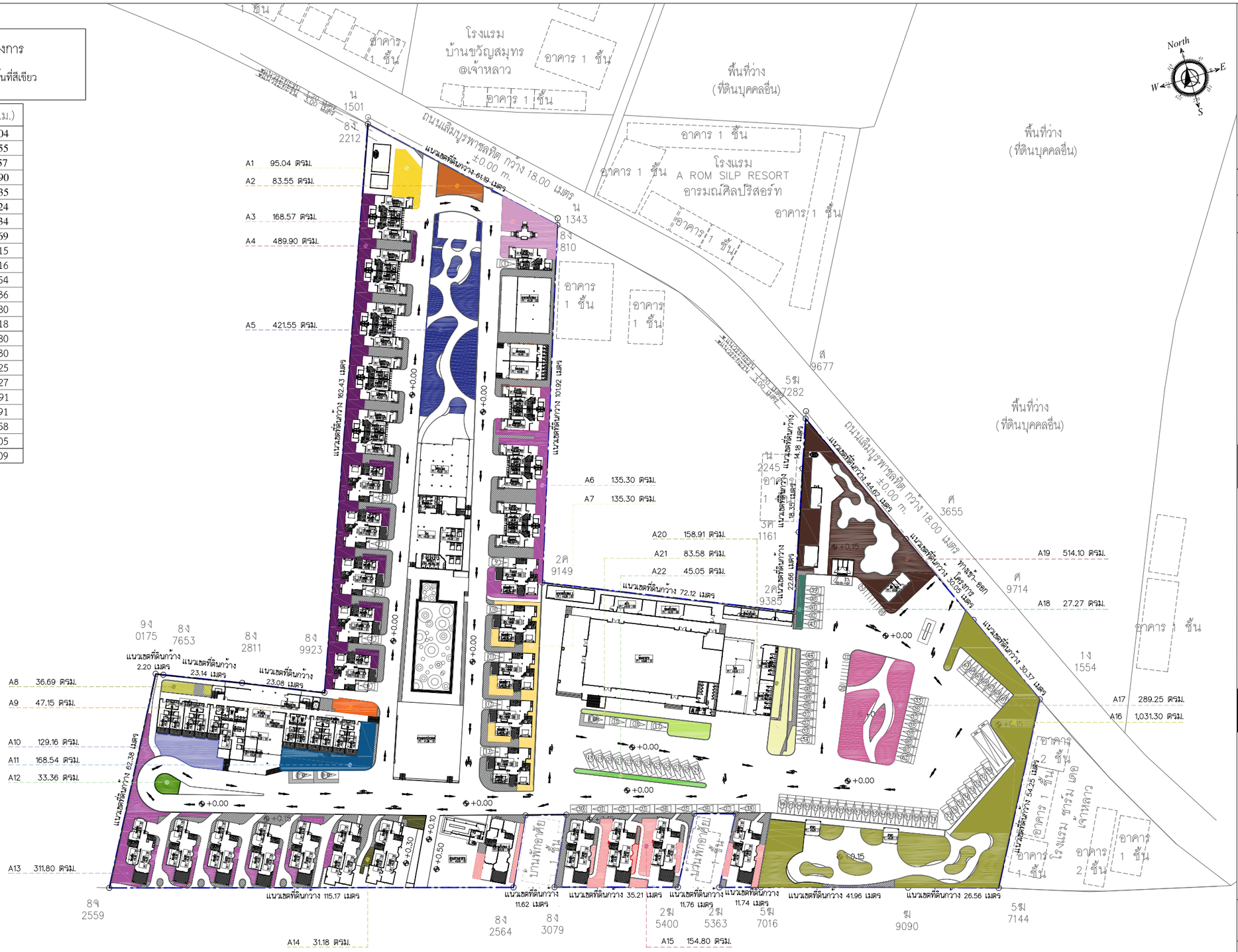

ผังพื้นที่สีเขียวอนาคต

มาตราส่วน 1:400

0 1 2 3 4 5 6 7 8 9 10

รูปที่ 2.11-3 ผังบริเวณแสดงการจัดพื้นที่สีเขียวภายในโครงการ (ในอนาคต)

B.ARCH THAILAND

Project : โรงแรม นิวแทรเวลบีช โฮเทล แอนด์ รีสอร์ท

Location : 99 ม.6 ต.คลองสุด อ.ท่าใหม่ จ.จันทบุรี

Owner : บริษัท นิวแทรเวลบีช จำกัด

[redacted]

Interior Designer : นักออกแบบตกแต่ง

Landscape ภูมิสถาปนิก

[redacted]

KEY PLAN

Drawing Title

Drawing No. A1-01 | 001/000

หมายเหตุ แบบนี้แสดงอยู่ในแผ่นนี้เป็นทรัพย์สินของ บ จก เอลเวชั่น ห้ามนำไปใช้ ทำซ้ำดัดลอก ดัดแปลง แก้ไข โดยมิได้รับอนุญาตเป็นลายลักษณ์อักษร

ALL DESIGN ARE THE PROPERTY OF AND ELEVATION40 CANNOT BE USED WITHOUT THEIR WRITTEN PERMISSION
DO NOT SCALE DRAWINGS ALL MEASUREMENTS MUST BE CHECKED AT THE SITE BY CONTRACTION

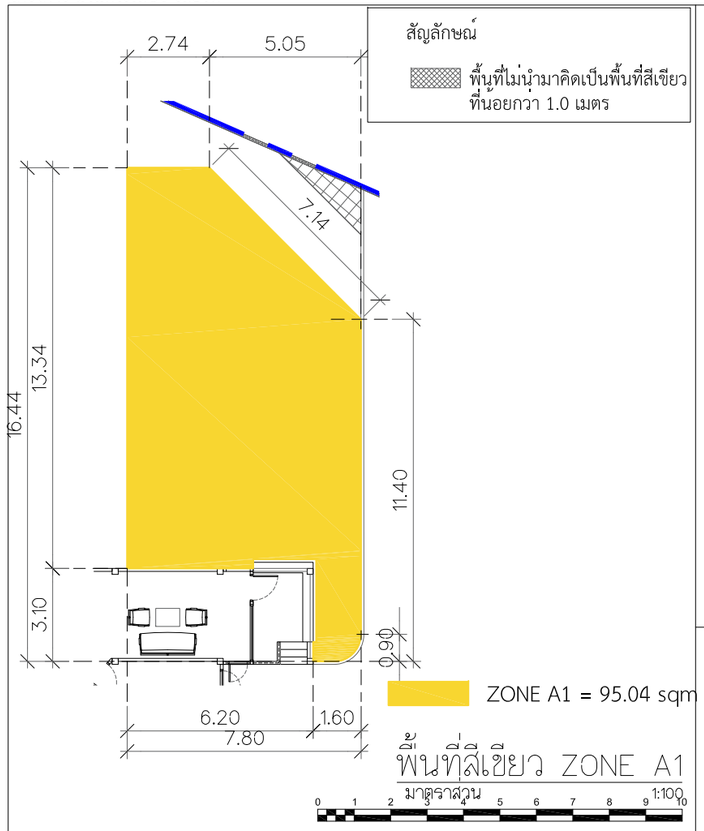

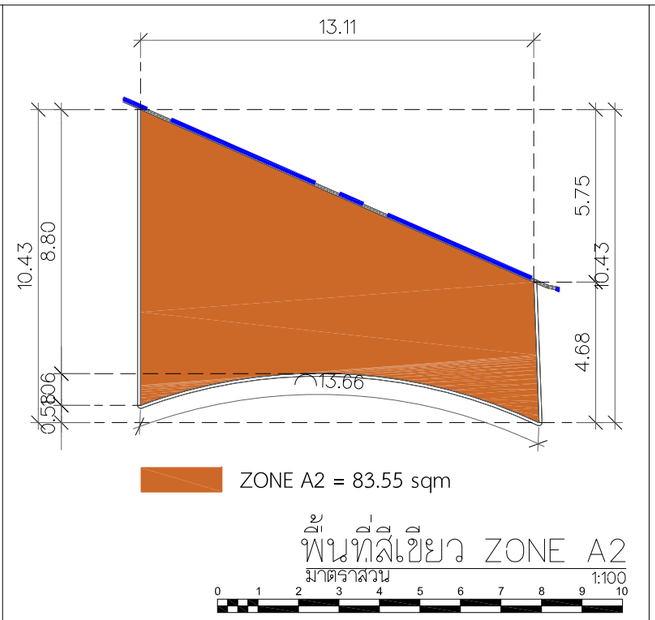

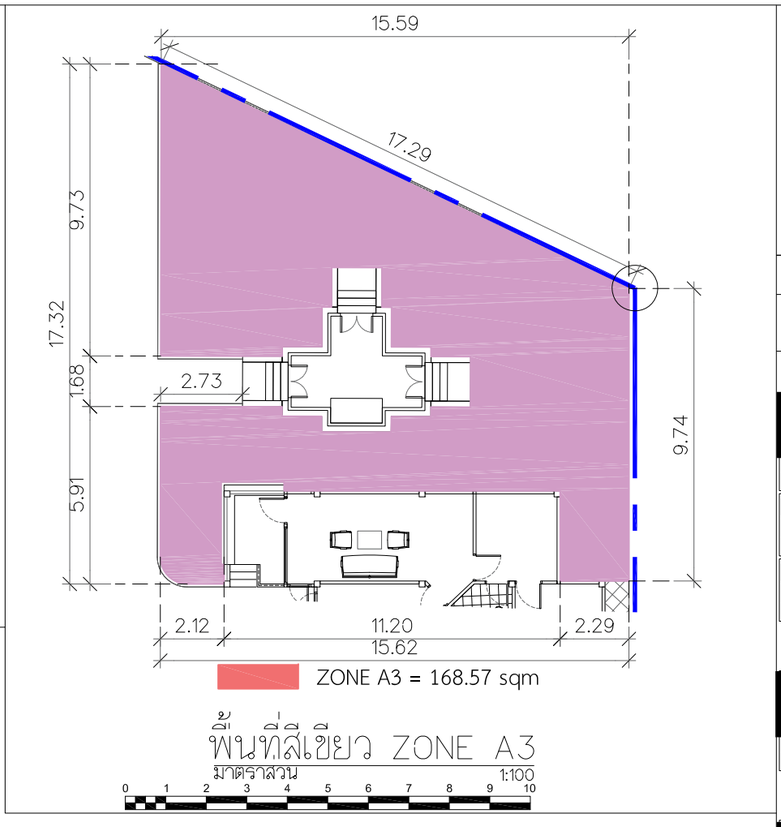

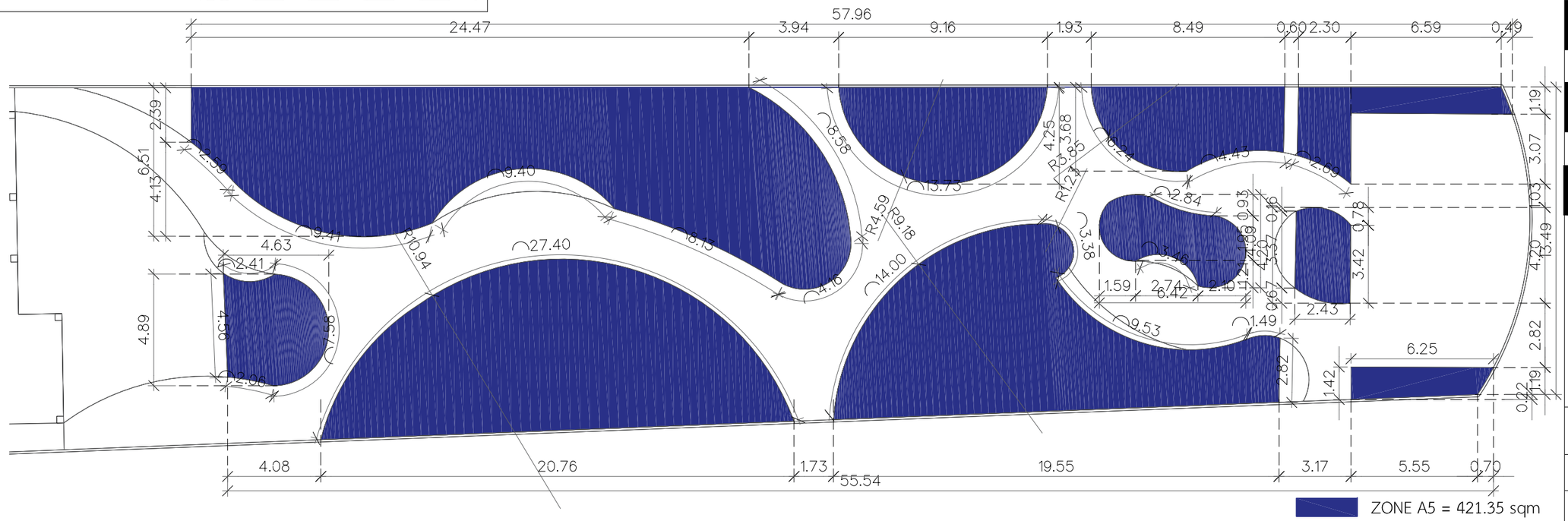

รูปที่ 2.11-4 แบบขยายพื้นที่สีเขียวแต่ละแปลง (Zone A1 ถึง A3 และ A5)

B.A.R.C H
THAILAND

Project : โรงแรม นิวแทรเวลบีช โฮเทล แอนด์ รีสอร์ท
Location : 99 ม.6 ตะกอนสูด อ.ท่าใหม่ จ.จันทบุรี
Owner : บริษัท นิวแทรเวลบีช จำกัด
Interior Designer : นักออกแบบตกแต่ง
Landscape ภูมิสถาปนิก

KEY PLAN

Drawing Title

Drawing No. A1-01 | 001/000

หมายเหตุ แบบนี้แสดงอยู่ในแผ่นนี้เป็นทรัพย์สินของ บ จก เอเลเวชั่น ห้ามนำไปใช้ ทำซ้ำ คัดลอก ดัดแปลง แก้ไข โดยมิได้รับอนุญาตเป็นลายลักษณ์อักษร

ALL DESIGN ARE THE PROPERTY OF AND ELEVATION40 CANNOT BE USED WITHOUT THEIR WRITTEN PERMISSION
DO NOT SCALE DRAWINGS ALL MEASUREMENTS MUST BE CHECKED AT THE SITE BY CONTRACTION

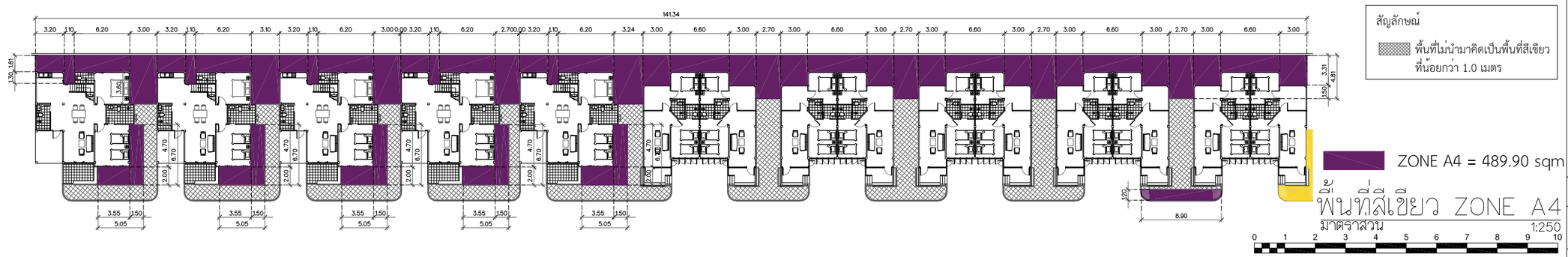

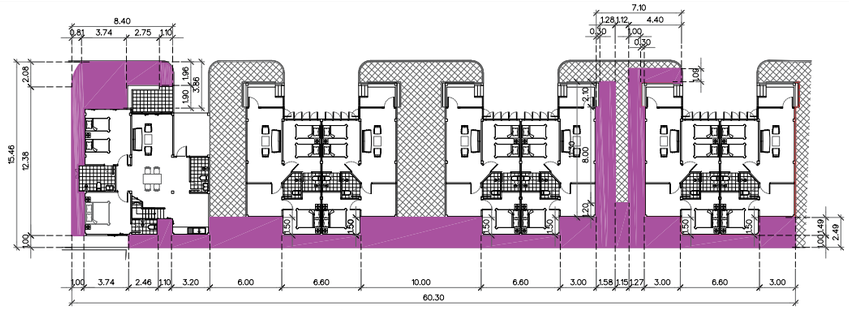

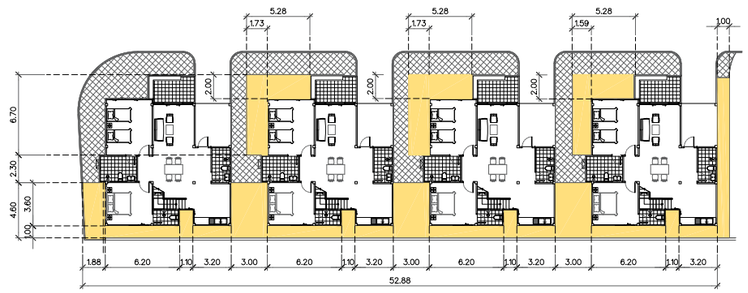

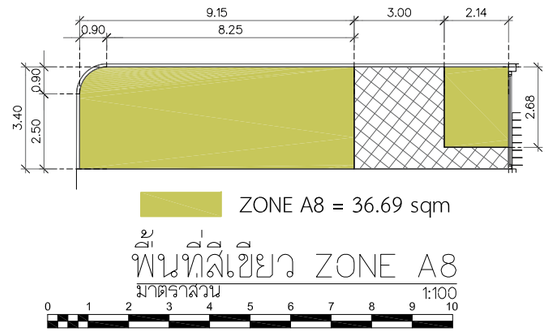

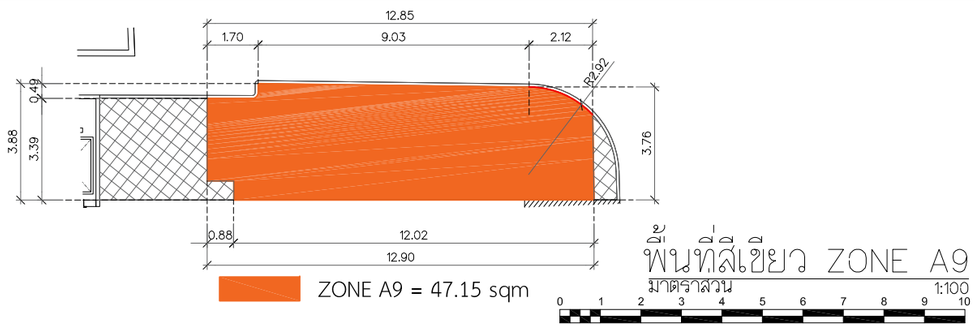

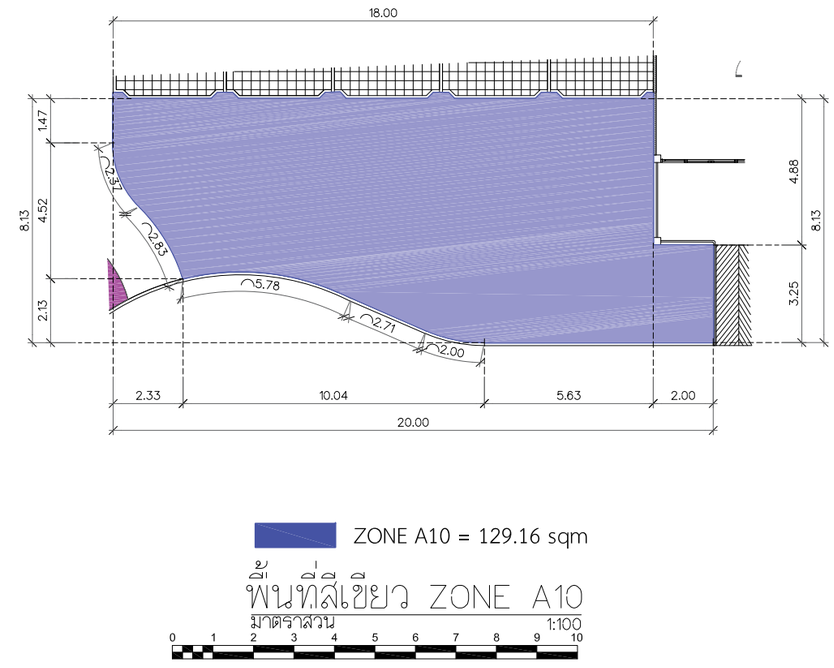

รูปที่ 2.11-5 แบบขยายพื้นที่สีเขียวแต่ละแปลง (Zone A4 และ A6 ถึง A10)

B.ARCH THAILAND

Project : โรงแรม นิวแทรเวลบีช โฮเทล แอนด์ รีสอร์ท
Location : 99 ม.6 ต.คลองสุด อ.ท่าใหม่ จ.จันทบุรี
Owner : บริษัท นิวแทรเวลบีช จำกัด

Architect : สถาปนิก
นาย พูลชัย เรืองศิลป์นันท์
ส.ส.ก. 3755

Interior Designer : นักตกแต่งภายใน

Landscape : ภูมิสถาปนิก

Structural Engineer : วิศวกรโครงสร้าง
นาย วสันต์ แสงศรี
สย. 9670

Eletrical Engineer : วิศวกรไฟฟ้า
นายปริญญา ยินเต
สฟก.2374

Sanitary Engineer : วิศวกรสิ่งแวดล้อม
นาย นิรันดร สัพพพิญญูชน
สส 386

Mechanical Engineer : วิศวกรเครื่องกล

KEY PLAN

Drawing Title

Drawing No.
A1-01 | 001/000

หมายเหตุ แบบนี้แสดงอยู่ในแผ่นนี้เป็นทรัพย์สินของ หจก เอเลเวชั่น ห้ามนำไปใช้ ทำซ้ำ ดัดแปลง ลอก ติดแปลง แก้ไข โดยมิได้รับอนุญาตเป็นลายลักษณ์อักษร

ALL DESIGN ARE THE PROPERTY OF AND ELEVATION40 CANNOT BE USED WITHOUT THEIR WRITTEN PERMISSION
DO NOT SCALE DRAWINGS ALL MEASUREMENTS MUST BE CHECKED AT THE SITE BY CONTRACTION

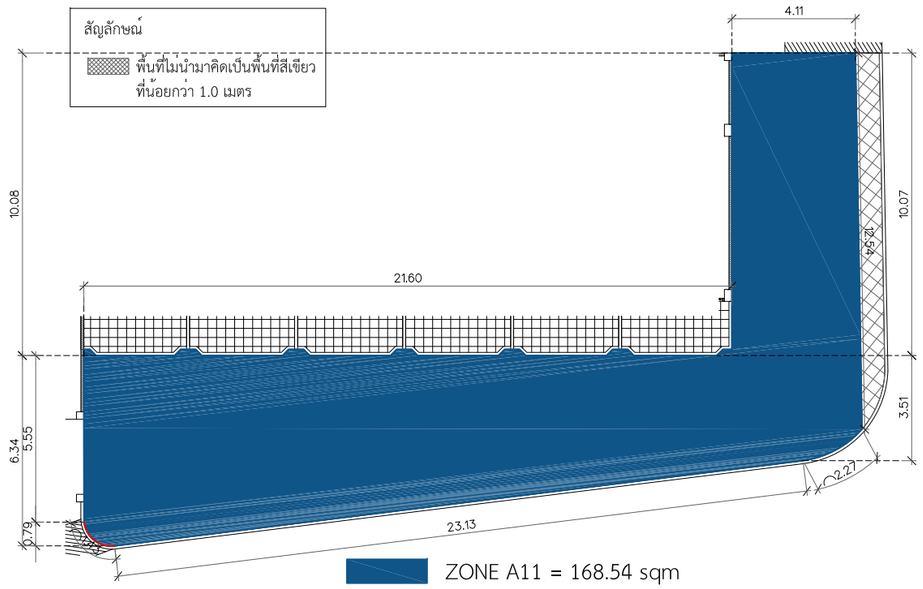

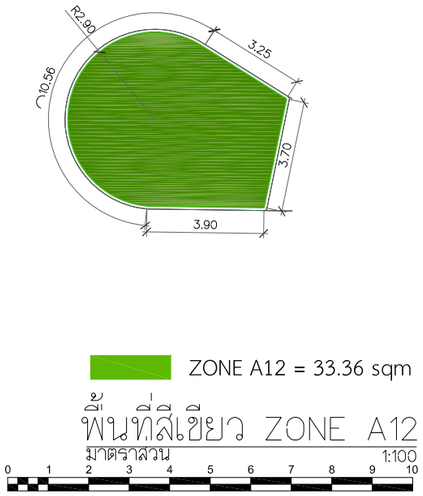

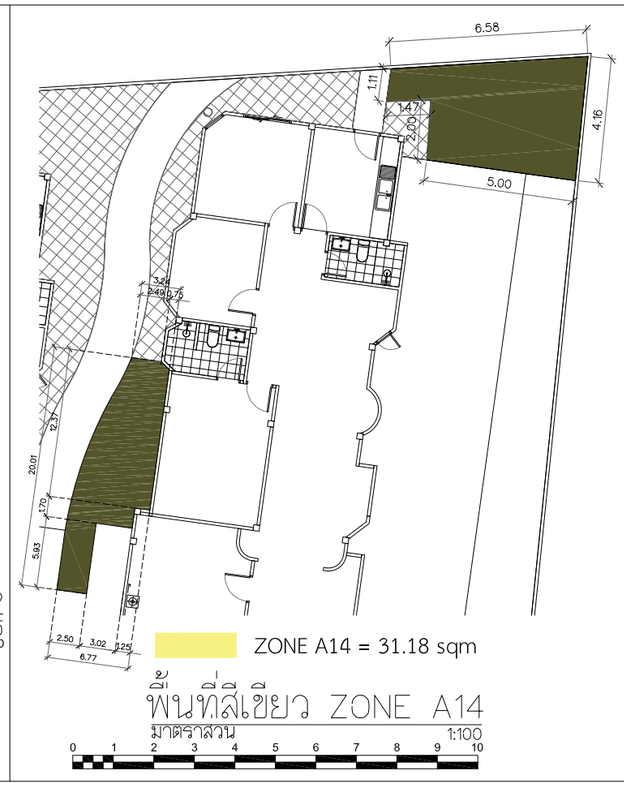



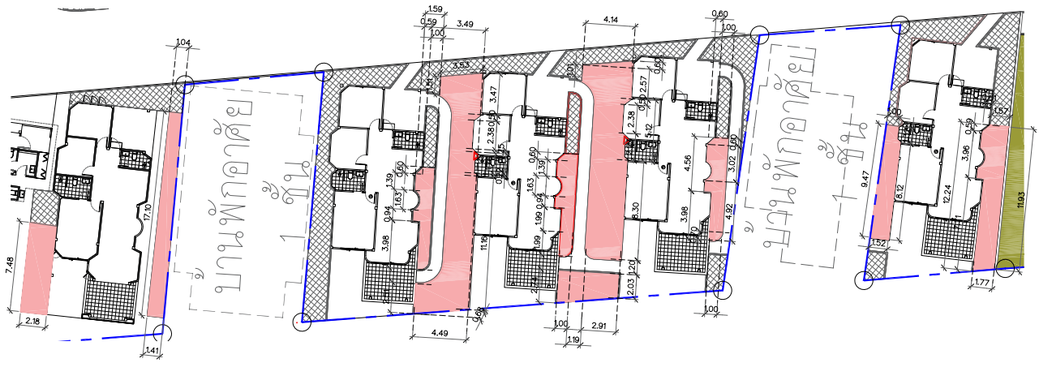

B.A.R.C H
THAILAND

Project :
โรงแรม นิวแทรเวลบีช โฮเทล แอนด์ รีสอร์ท

Location :
99 ม.6 ต.คลองชุด อ.ท่าใหม่ จ.จันทบุรี

Owner :
บริษัท นิวแทรเวลบีช จำกัด
[redacted]

Interior Designer : นักตกแต่งภายใน

Landscape ภูมิสถาปนิก

[redacted]

[redacted]

[redacted]

[redacted]

KEY PLAN

Drawing Title

Drawing No.
A1-01 | 001/000

หมายเหตุ แบบนี้แสดงอยู่ในแผ่นนี้เท่านั้น ห้ามนำไปใช้ ทำซ้ำ คัดลอก ดัดแปลง แก้ไข จก เผยแพร่ขึ้น โดยมิได้รับอนุญาตเป็นลายลักษณ์อักษร

ALL DESIGN ARE THE PROPERTY OF AND ELEVATION40 CANNOT BE USED WITHOUT THEIR WRITTEN PERMISSION
DO NOT SCALE DRAWINGS ALL MEASUREMENTS MUST BE CHECKED AT THE SITE BY CONTRACTION

รูปที่ 2.11-6 แบบขยายพื้นที่สีเขียวแต่ละแปลง (Zone A11 ถึง A15)

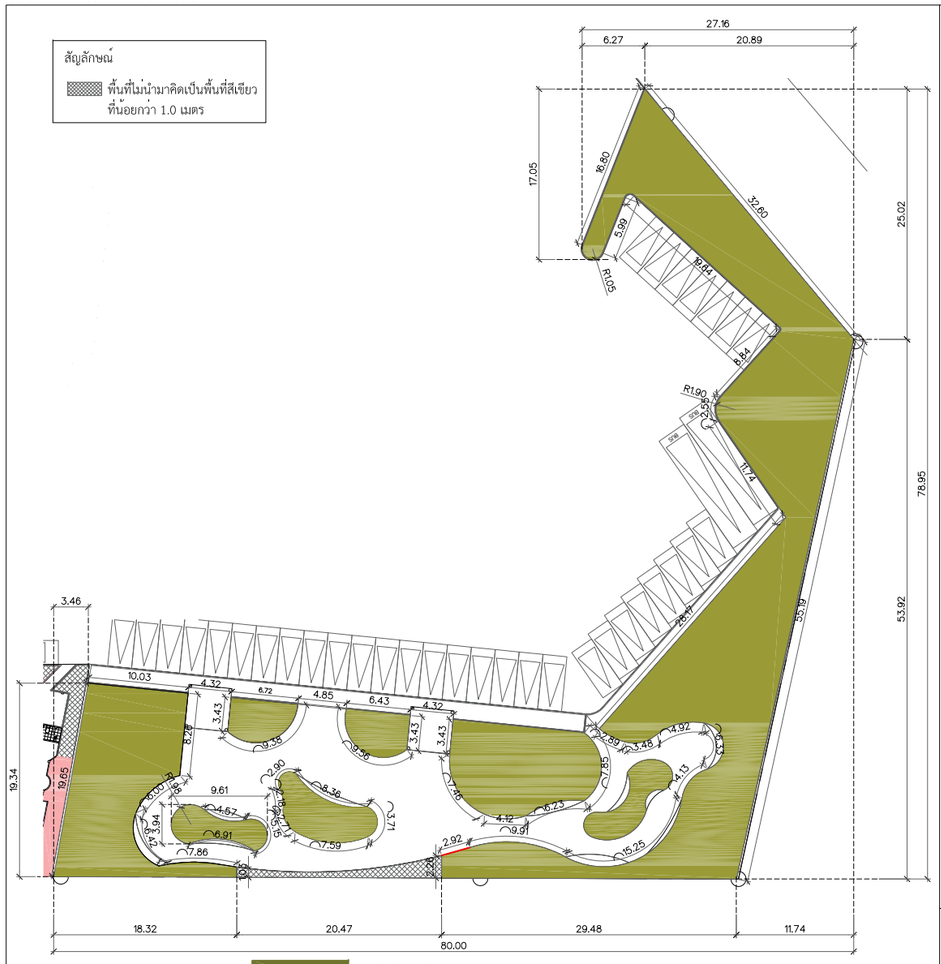

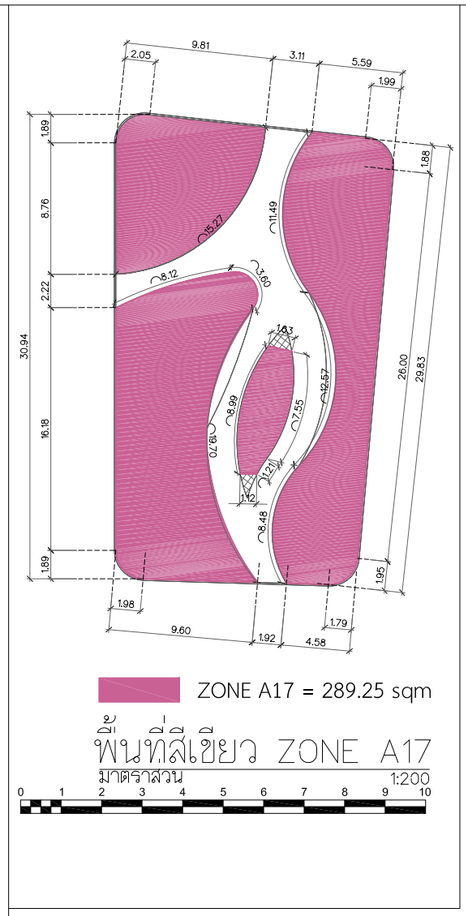

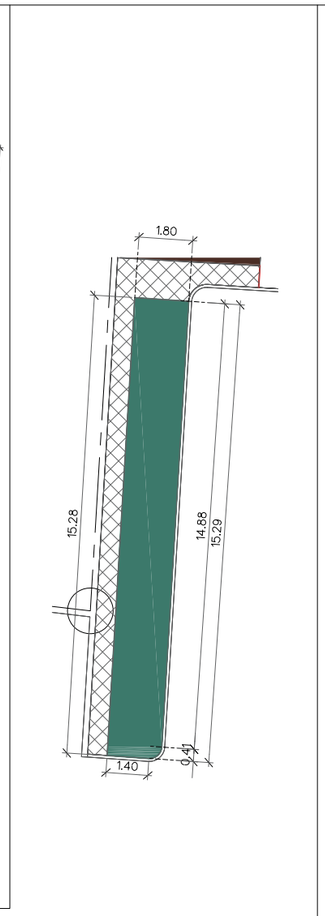

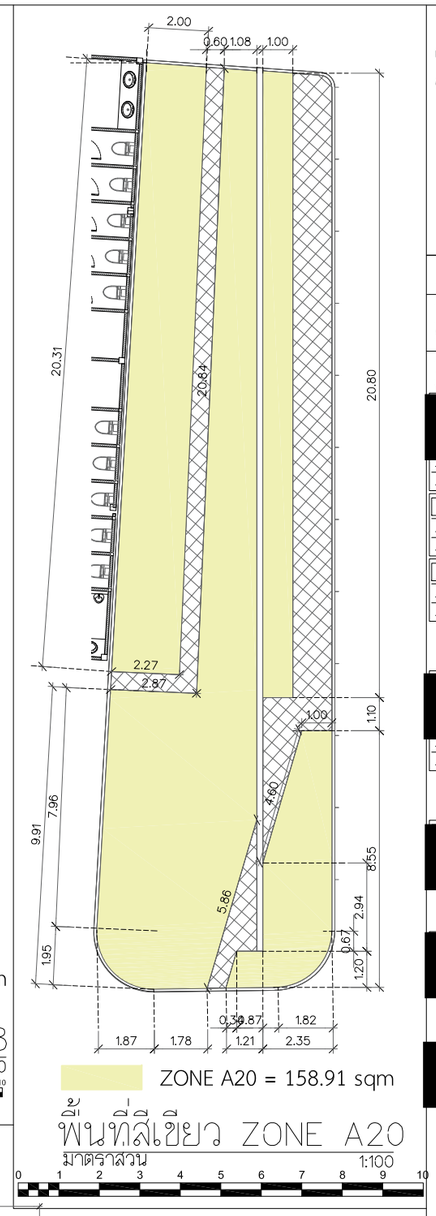

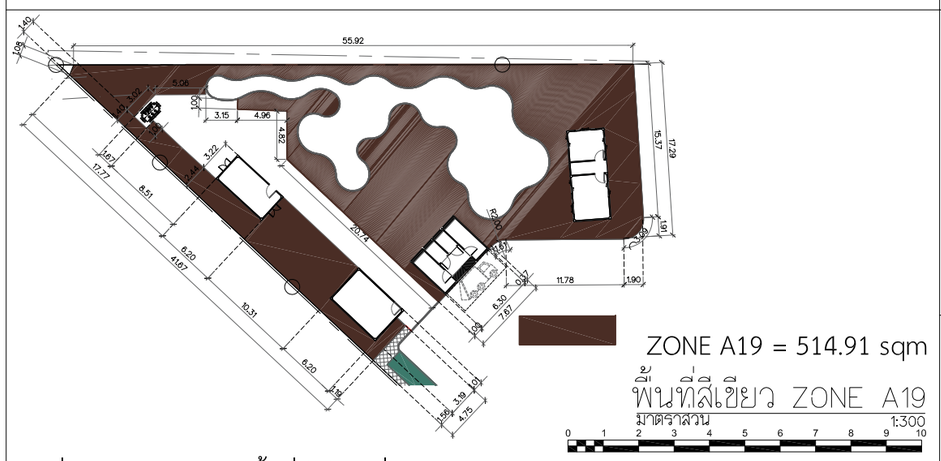

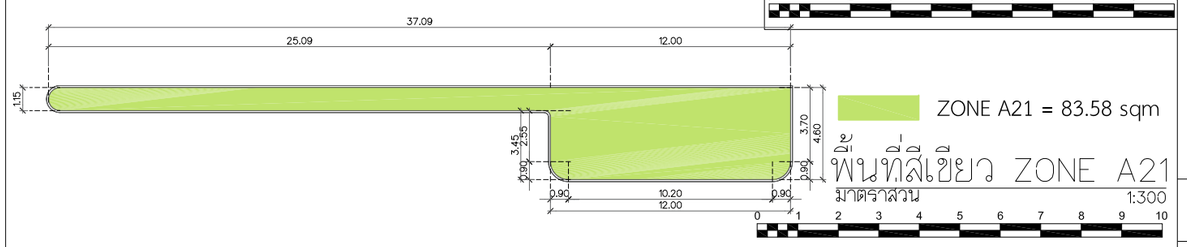

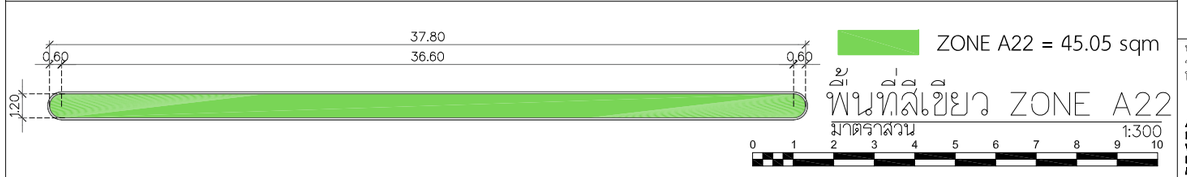

รูปที่ 2.11-7 แบบขยายพื้นที่สีเขียวแต่ละแปลง (Zone A16 ถึง A22)

B.ARCH THAILAND

Project : โรงแรม นิวแทรเวลบีช โฮเทล แอนด์ รีสอร์ท
Location : 99 ม.6 ต.คลองขุด อ.ท่าใหม่ จ.จันทบุรี
Owner : บริษัท นิวแทรเวลบีช จำกัด
Interior Designer : นักออกแบบตกแต่ง
Landscape ภูมิสถาปนิก

KEY PLAN
Drawing Title

Drawing No.
A1-01 | 001/000

หมายเหตุ แบบนี้และสิ่งต่างๆ ในแผ่นนี้ ถือเป็นทรัพย์สินของ บริษัท จก เอเลเวชั่น ห้ามนำไปใช้ ทำซ้ำ คัดลอก ดัดแปลง แก้ไข โดยมิได้รับอนุญาตเป็นลายลักษณ์อักษร

ALL DESIGN ARE THE PROPERTY OF AND ELEVATION40 CANNOT BE USED WITHOUT THEIR WRITTEN PERMISSION
DO NOT SCALE DRAWINGS ALL MEASUREMENTS MUST BE CHECKED AT THE SITE BY CONTRACTION

สัญลักษณ์

แนวเขตที่ดิน โครงการ

พื้นที่ไม่นำมาคิดเป็นพื้นที่สีเขียว
ที่น้อยกว่า 1.0 เมตร

สัญลักษณ์	ชื่อ/ชนิดต้นไม้	ขนาดพุ่ม	จำนวน	พื้นที่ทรงพุ่มตอตน (ตร.ม.)	พื้นที่ทรงพุ่มไม้ยืนต้นรวม (ตร.ม.)
	ต้นกันเกรา ชื่อวิทยาศาตร์ *Fagraea fragrans Roxb.*	3 เมตร	11 ต้น	7.07	64.24
	ต้นลีลาวดี ชื่อวิทยาศาตร์ *Plumeria obtusa L.*	4 เมตร	29 ต้น	12.56	302.45
	ต้นสนประดิพัทธ์ ชื่อวิทยาศาตร์ *Casuarina junghuhniana*	3 เมตร	17 ต้น	7.07	93.72
	ต้นประดู่บ่า ชื่อวิทยาศาตร์ Pterocarpus macrocarpus	4 เมตร	33 ต้น	12.56	226.03
	ต้นชงโค ชื่อวิทยาศาตร์ Bauhinia purpurea L	4 เมตร	51 ต้น	12.56	522.23
	ต้นหูกระจง ชื่อวิทยาศาตร์ *Terminalia ivorensis A. Chev.*	6 เมตร	16 ต้น	28.27	336.61
	ต้นอินทนิล ชื่อวิทยาศาตร์ *Lagerstroemia macrocarpa*	4 เมตร	4 ต้น	12.56	18.15
					1,563.43

สัญลักษณ์	ชื่อ/ชนิดต้นไม้	สัญลักษณ์	ชื่อ/ชนิดต้นไม้
	มะพร้าว ชื่อวิทยาศาตร์ *Cocos nucifera L.*		ตาลฟ้า ชื่อวิทยาศาตร์ *Bismarckia nobilis*
	ปาล์มจีน ชื่อวิทยาศาตร์ *Livistona chinensis (Jacq.) .R.Br.ex Mart.*		ตาลโตนด ชื่อวิทยาศาตร์ *Borassus flabellifer*

หมายเหตุ : ต้นมะพร้าวและต้นปาล์มรวมถึงไม้ยืนต้นต่างๆ (มีอยู่เดิมในโครงการ) ที่อยู่ในแปลง
ที่กว้างน้อยกว่า 1.0 เมตร จะไม่นำมาประเมินพื้นที่สีเขียว

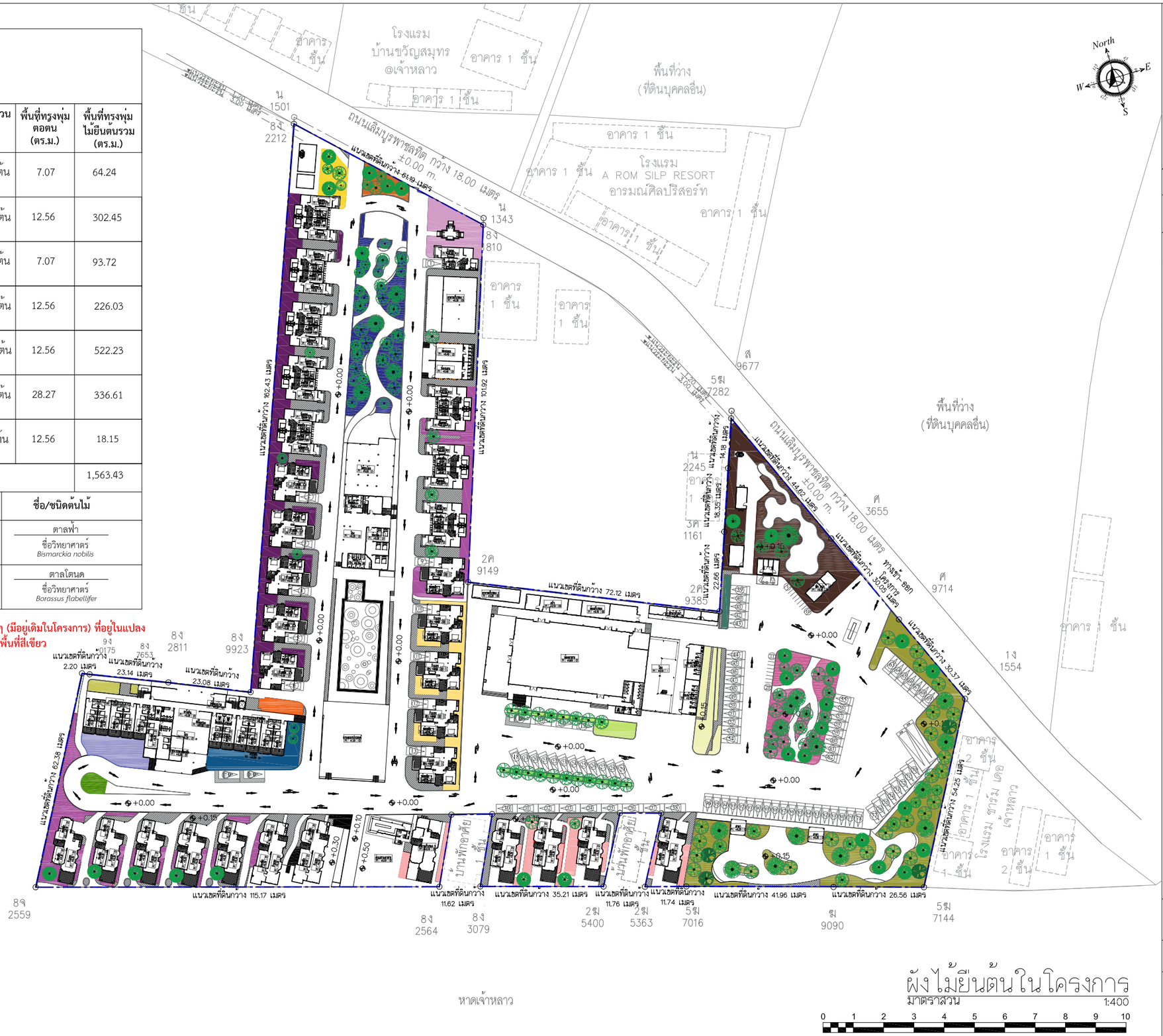

ผังไม้ยืนต้นในโครงการ
มาตราส่วน 1:400

0 1 2 3 4 5 6 7 8 9 10

รูปที่ 2.11-8 ผังบริเวณแสดงพื้นที่ปลูกไม้ยืนต้นภายในโครงการ

B.ARCH THAILAND

Project : โรงแรม นิวแทรเวลบีช โฮเทล แอนด์ รีสอร์ท
Location : 99 ม.6 ต.คลองสูด อ.ท่าใหม่ จ.จันทบุรี
Owner : บริษัท นิวแทรเวลบีช จำกัด [redacted]
Interior Designer : [redacted]
Landscape [redacted]
[redacted]

KEY PLAN

Drawing Title

Drawing No. A1-01 | 001/000

หมายเหตุ แบบนี้แสดงอยู่ในแผ่นนี้เป็นทรัพย์สินของ [redacted] ห้ามนำไปใช้ ทำซ้ำ ดัดแปลง แก้ไข โดยไม่ได้รับอนุญาตเป็นลายลักษณ์อักษร

ALL DESIGN ARE THE PROPERTY OF AND ELEVATION40 CANNOT BE USED WITHOUT THEIR WRITTEN PERMISSION
DO NOT SCALE DRAWINGS ALL MEASUREMENTS MUST BE CHECKED AT THE SITE BY CONTRACTION

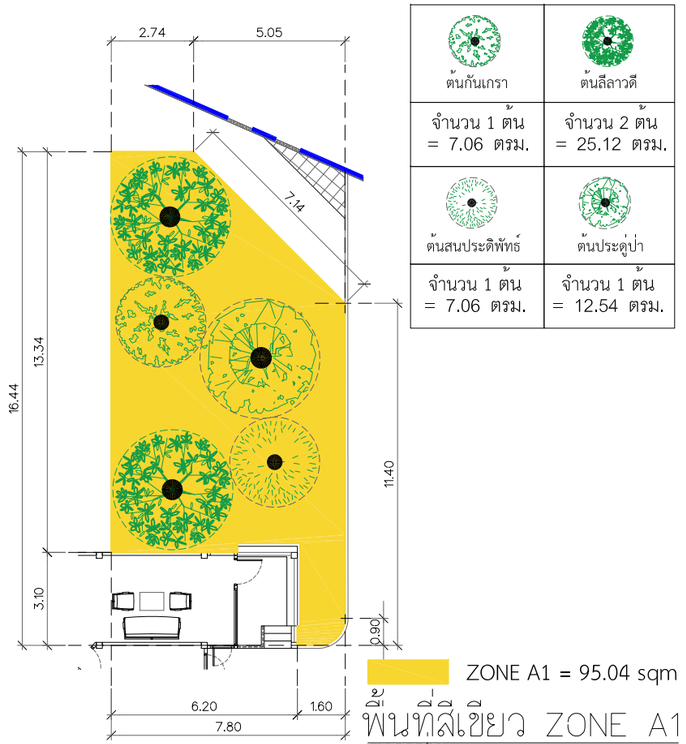

ต้นกันเกรา	ต้นลีลาวดี
จำนวน 1 ต้น = 7.06 ตรม.	จำนวน 2 ต้น = 25.12 ตรม.
ต้นสนประดิพัทธ์	ต้นประดู่ป่า
จำนวน 1 ต้น = 7.06 ตรม.	จำนวน 1 ต้น = 12.54 ตรม.

ZONE A1 = 95.04 sqm

พื้นที่สีเขียว ZONE A1
มาตราส่วน 1:100
0 1 2 3 4 5 6 7 8 9 10

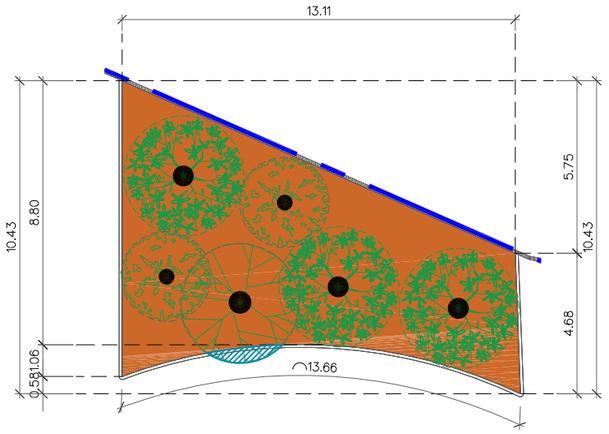

ต้นกันเกรา	ต้นลีลาวดี	ต้นซงโค
จำนวน 2 ต้น = 12.75 ตรม.	จำนวน 3 ต้น = 37.68 ตรม.	จำนวน 1 ต้น = 10.60 ตรม.

ZONE A2 = 83.55 sqm

พื้นที่สีเขียว ZONE A2
มาตราส่วน 1:100
0 1 2 3 4 5 6 7 8 9 10

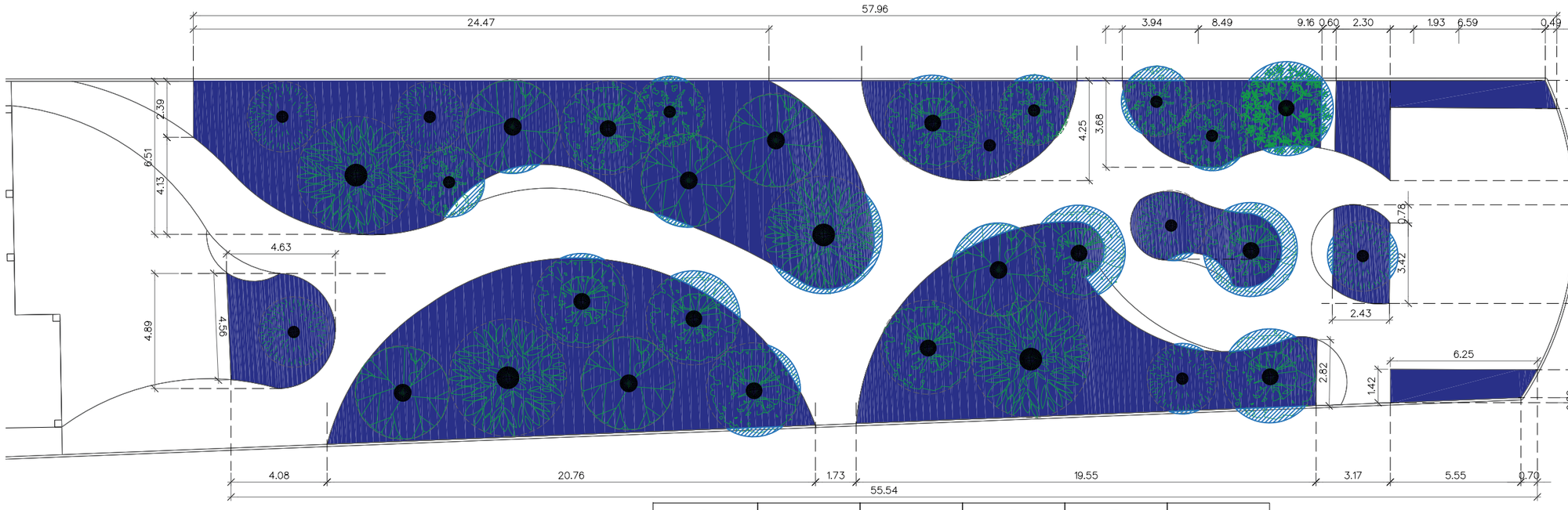

ต้นกันเกรา	ต้นลีลาวดี	ต้นสนประดิพัทธ์	ต้นประดู่ป่า	ต้นซงโค	ต้นหูกระจง
จำนวน 5 ต้น = 30.31 ตรม.	จำนวน 1 ต้น = 9.26 ตรม.	จำนวน 7 ต้น = 46.29 ตรม.	จำนวน 9 ต้น = 74.30 ตรม.	จำนวน 6 ต้น = 73.17 ตรม.	จำนวน 4 ต้น = 68.49 ตรม.

ZONE A5 = 421.35 sqm

พื้นที่สีเขียว ZONE A5
มาตราส่วน 1:100
0 1 2 3 4 5 6 7 8 9 10

รูปที่ 2.11-9 แบบขยายพื้นที่ปลูกไม้ยืนต้น (Zone A1 ถึง A2 และ A5)

B.A.R.C H
THAILAND

Project : โรงแรม นิวแทรเวลบีช โฮเทล แอนด์ รีสอร์ท
Location : 99 ม.6 ต.คลองชุด อ.ท่าใหม่ จ.จันทบุรี
Owner : บริษัท นิวแทรเวลบีช จำกัด
[redacted]
Interior Designer : นิติณพนากร
Landscape ภูมิสถาปนิก
[redacted]
KEY PLAN
Drawing Title
Drawing No. A1-01 | 001/000

หมายเหตุ แบบนี้ที่แสดงอยู่ในแผ่นนี้ถือเป็นทรัพย์สินของ บจก เอเลเวชั่น หามนำไปใช้ ทำซ้ำดัดลอก ดัดแปลง แก้ไข โดยมิได้รับอนุญาตเป็นลายลักษณ์อักษร
ALL DESIGN ARE THE PROPERTY OF AND ELEVATION40 CANNOT BE USED WITHOUT THEIR WRITTEN PERMISSION
DO NOT SCALE DRAWINGS ALL MEASUREMENTS MUST BE CHECKED AT THE SITE BY CONTRACTION

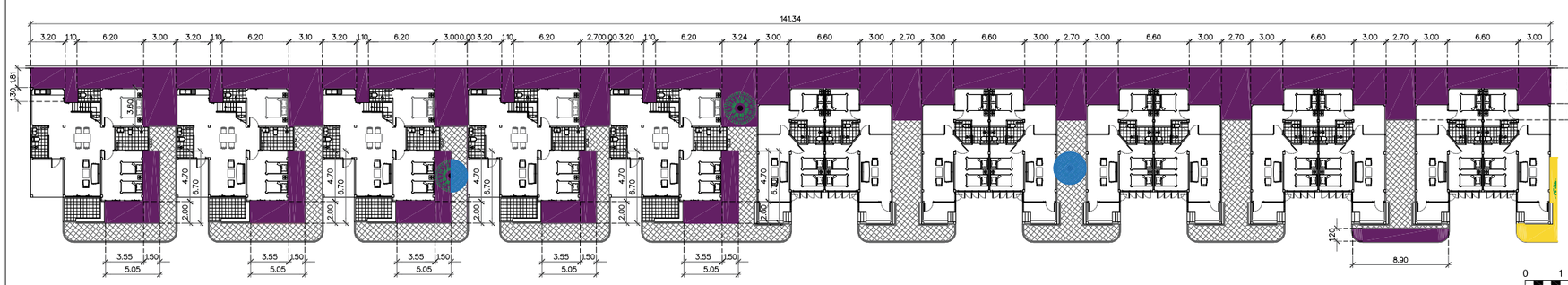

ต้นสนประดิพัทธ์
จำนวน 3 ต้น
= 10.60 ตรม.

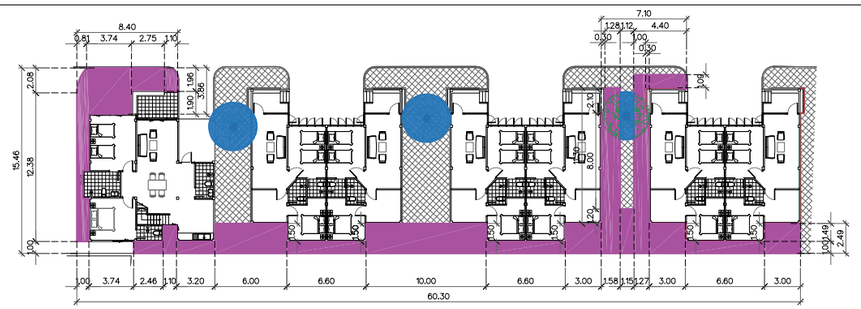

ต้นประดู่บ้า
จำนวน 3 ต้น
= 8.14 ตรม.

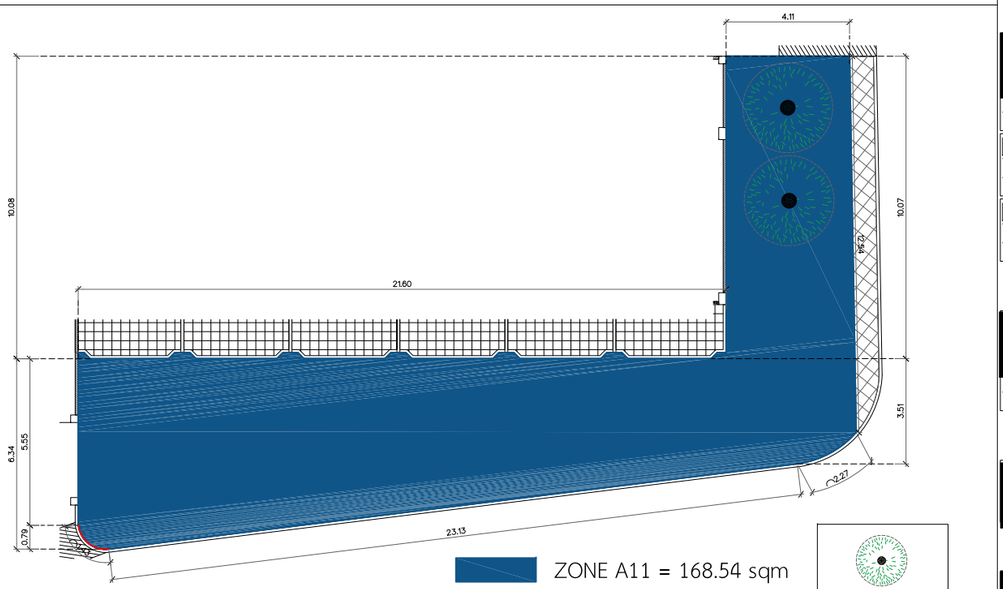

ต้นสนประดิพัทธ์
จำนวน 2 ต้น
= 14.12 ตรม.



ต้นลีลาวดี
จำนวน 5 ต้น
= 45.97 ตรม.

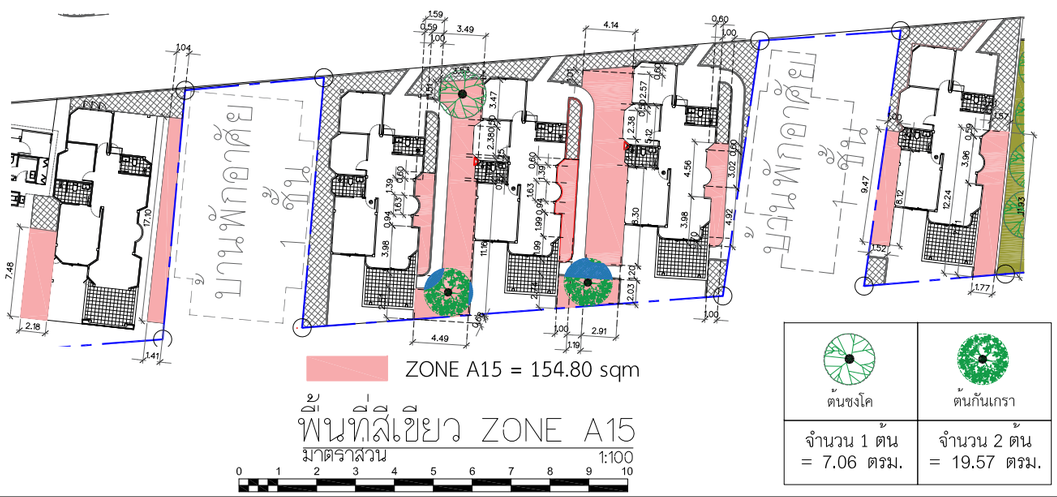

ต้นชงโค
จำนวน 1 ต้น
= 7.06 ตรม.

ต้นกันเกรา
จำนวน 2 ต้น
= 19.57 ตรม.

รูปที่ 2.11-10 แบบขยายพื้นที่สีเขียวแต่ละแปลง (Zone A4, A6, A11, A13 และ A15

B.A.R.C.H THAILAND

Project : โรงแรม นิวแทรเวลบีช โฮเทล แอนด์ รีสอร์ท
Location : 99 ม.6 ต.คลองขุด อ.ท่าใหม่ จ.จันทบุรี
Owner : บริษัท นิวแทรเวลบีช จำกัด
Interior Designer : บริษัทที่ปรึกษา
Landscape : บริษัทที่ปรึกษา

KEY PLAN

Drawing Title

Drawing No. A1-01 | 001/000

หมายเหตุ แบบนี้แสดงอยู่ในแผ่นนี้ถือเป็นทรัพย์สินของ หจก เอเลเว่เชั่น ห้ามนำไปใช้ ทำซ้ำดัดลอก ดัดแปลง แก้ไข โดยมิได้รับอนุญาตเป็นลายลักษณ์อักษร

ALL DESIGN ARE THE PROPERTY OF AND ELEVATION40 CANNOT BE USED WITHOUT THEIR WRITTEN PERMISSION
DO NOT SCALE DRAWINGS ALL MEASUREMENTS MUST BE CHECKED AT THE SITE BY CONTRACTION

ต้นกันเกรา	ต้นลีลาวดี
จำนวน 2 ต้น = 14.12 ตรม.	จำนวน 7 ต้น = 82.49 ตรม.
ต้นประดู่ป่า	ต้นชงโค
จำนวน 5 ต้น = 61.61 ตรม.	จำนวน 24 ต้น = 287.24 ตรม.
ต้นหูกระจง	ต้นอินทนิล
จำนวน 7 ต้น = 155.67 ตรม.	จำนวน 4 ต้น = 18.15 ตรม.



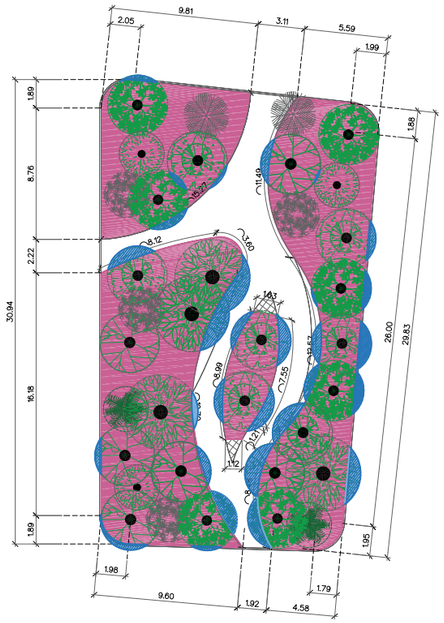

ต้นลีลาวดี	ต้นสนประดิพัทธ์	ต้นประดู่ป่า
จำนวน 7 ต้น = 82.36 ตรม.	จำนวน 3 ต้น = 15.65 ตรม.	จำนวน 6 ต้น = 69.60 ตรม.
ต้นชงโค	ต้นหูกระจง	
จำนวน 6 ต้น = 62.94 ตรม.	จำนวน 4 ต้น = 66.03 ตรม.	

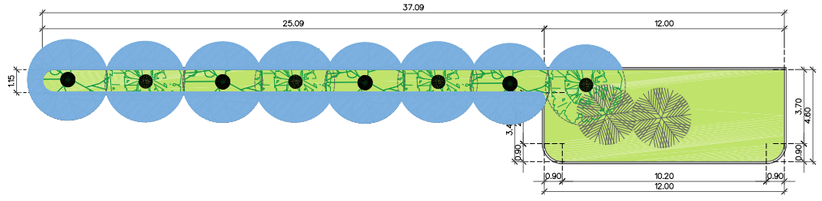

ต้นประดู่ป่า	ต้นชงโค
จำนวน 4 ต้น = 21.08 ตรม.	จำนวน 4 ต้น = 17.27 ตรม.

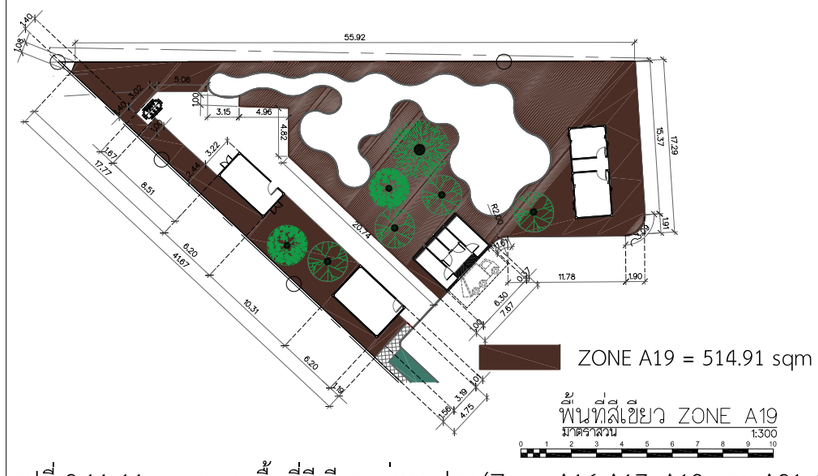

ต้นลีลาวดี	
จำนวน 2 ต้น = 25.12 ตรม.	
ต้นชงโค	
จำนวน 3 ต้น = 37.68 ตรม.	
ต้นหูกระจง	
จำนวน 1 ต้น = 28.27 ตรม.	

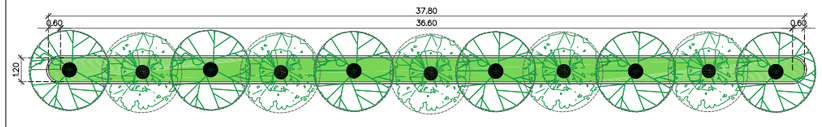

ต้นประดู่ป่า	ต้นชงโค
จำนวน 5 ต้น = 18.76 ตรม.	จำนวน 6 ต้น = 26.27 ตรม.

รูปที่ 2.11-11 แบบขยายพื้นที่สีเขียวแต่ละแปลง (Zone A16-A17, A19 และ A21-A22

B.ARCH THAILAND

Project : โรงแรม นิวแทรเวลบีช โฮเทล แอนด์ รีสอร์ท
Location : 99 ม.6 ต.คลองชุด อ.ท่าใหม่ จ.จันทบุรี
Owner : [redacted]
Interior Designer : [redacted]
Landscape [redacted]
[redacted]
[redacted]
[redacted]
[redacted]
KEY PLAN
Drawing Title
Drawing No. A1-01 | 001/000

หมายเหตุ แบบนี้แสดงอยู่ในแผ่นนี้เท่านั้นจึงเป็นทรัพย์สินของ บจก เอเลเวิ่น ห้ามนำไปใช้ ทำซ้ำดัดลอก ดัดแปลง แก้ไข โดยมิได้รับอนุญาตเป็นลายลักษณ์อักษร

ALL DESIGN ARE THE PROPERTY OF AND ELEVATION40 CANNOT BE USED WITHOUT THEIR WRITTEN PERMISSION
DO NOT SCALE DRAWINGS ALL MEASUREMENTS MUST BE CHECKED AT THE SITE BY CONTRACTION

สัญลักษณ์

แนวเขตที่ดินโครงการ

พื้นที่ไม่นำมาคิดเป็นพื้นที่สีเขียว ที่น้อยกว่า 1.0 เมตร

ตารางแสดง : การจัดพื้นที่ไม้พุ่ม/ไม้คลุมดินในโครงการพื้นที่สีเขียว

สัญลักษณ์	ชื่อ/ชื่อวิทยาศาสตร์	จำนวน (ตรม.)	สัญลักษณ์	ชื่อ/ชื่อวิทยาศาสตร์	จำนวน (ตรม.)
	ต้นแก้ว *Murraya paniculata (L.) Jack*	141.2		ต้นมะพร้าว *Cocos nucifera L.*	49.35
	ต้นสนแผง *Platycladus orientalis*	31.12		ต้นหมากเหลือง *Dypsis lutescens*	35.3
	ต้นอินทนิล *Lagerstroemia macrocarpa*	20.92		ต้นปาล์มหางกระรอก *Normanbya*	28.24
	ต้นโมก *Wrightia religiosa Benth. ex Kurz*	174.29		ต้นปาล์มจีน *Livistona chinensis*	754.35
	ทองอุไร *Tecoma stans (L.) Kunth*	12.00		ต้นตาลฟ้า *Bismarckia nobilis*	33.00
	บานบุรี *Allamanda cathartica L*	69.00		ต้นตาลโตนด *Borassus flabellifer L*	57.20
	จันผา *Dracaena loureiri Gagnep*	21.12	TOTAL		7,875.77
	หญ้ามาเลเซีย *Zoysia matrella Merrill.*	6,670.88			

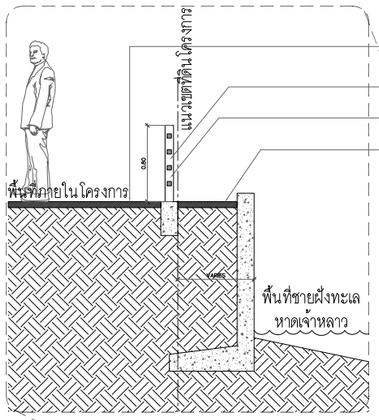

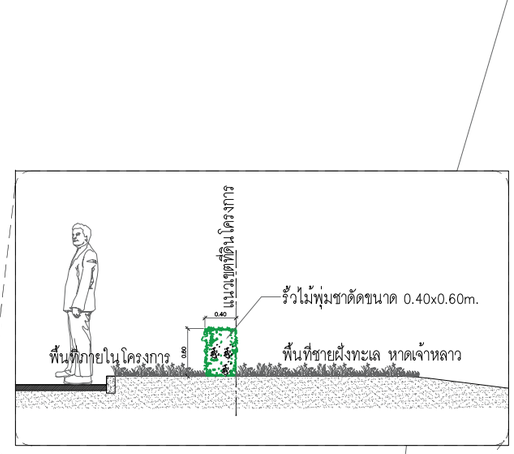

ผังไม้พุ่มในโครงการ
มาตราส่วน 1:400

0 1 2 3 4 5 6 7 8 9 10

รูปที่ 2.11-12 ผังบริเวณแสดงพื้นที่ปลูกไม้พุ่มและไม้คลุมดินภายในโครงการ

B.A.R.C.H THAILAND

Project : โรงแรม นิวแทรเวลบีช โฮเทล แอนด์ รีสอร์ท

Location : 99 ม.6 ต.คลองสูด อ.ท่าใหม่ จ.จันทบุรี

Owner : บริษัท นิวแทรเวลบีช จำกัด

[redacted]

Interior Designer : นักออกแบบตกแต่ง

Landscape : ภูมิสถาปนิก

[redacted]

KEY PLAN

Drawing Title

Drawing No. **A1-01 | 001/000**

หมายเหตุ แบบนี้แสดงอยู่ในแผ่นนี้เป็นทรัพย์สินของ บจก เอลเวเรชั่น ห้ามนำไปใช้ ทำซ้ำ ดัดแปลง ติดแปลง แก้ไข โดยมิได้รับอนุญาตเป็นลายลักษณ์อักษร

ALL DESIGN ARE THE PROPERTY OF AND ELEVATION40 CANNOT BE USED WITHOUT THEIR WRITTEN PERMISSION
DO NOT SCALE DRAWINGS ALL MEASUREMENTS MUST BE CHECKED AT THE SITE BY CONTRACTION

สัญลักษณ์	ชื่อ/ชนิดต้นไม้	ขนาดพุ่ม	จำนวน	พื้นที่ทรงพุ่มตอตน (ตร.ม.)	พื้นที่ทรงพุ่มไม่ยืนตนรวม (ตร.ม.)
	ต้นกันเกรา ชื่อวิทยาศาตร์ *Fagraea fragrans Roxb.*	3 เมตร	11 ต้น	7.07	64.24
	ต้นลีลาวดี ชื่อวิทยาศาตร์ *Plumeria obtusa L.*	4 เมตร	29 ต้น	12.56	302.45
	ต้นสนประดิพัทธ์ ชื่อวิทยาศาตร์ *Casuarina junghuhniana*	3 เมตร	17 ต้น	7.07	93.72
	ต้นประดู่บ้า ชื่อวิทยาศาตร์ Pterocarpus macrocarpus	4 เมตร	33 ต้น	12.56	226.03
	ต้นชงโค ชื่อวิทยาศาตร์ Bauhinia purpurea L.	4 เมตร	51 ต้น	12.56	522.23
	ต้นหูกระจง ชื่อวิทยาศาตร์ *Terminalia ivorensis A. Chev.*	6 เมตร	16 ต้น	7.07	336.61
					827.95

สัญลักษณ์	ชื่อ/ชนิดต้นไม้	สัญลักษณ์	ชื่อ/ชนิดต้นไม้
	มะพร้าว ชื่อวิทยาศาตร์ *Cocos nucifera L.*		ตาลฟ้า ชื่อวิทยาศาตร์ *Bismarckia nobilis*
	ปาล์มจีน ชื่อวิทยาศาตร์ *Livistona chinensis (Jacq.) R.Br.ex Mart.*		ตาลโตนด ชื่อวิทยาศาตร์ *Borassus flabellifer*

หมายเหตุ : ต้นมะพร้าวและต้นปาล์มรวมถึงไม้ยืนต้นต่างๆ (มีอยู่เดิมในโครงการ) ที่อยู่ในแปลงที่กว้างน้อยกว่า 1.0 เมตร จะไม่นำมาประเมินพื้นที่สีเขียว

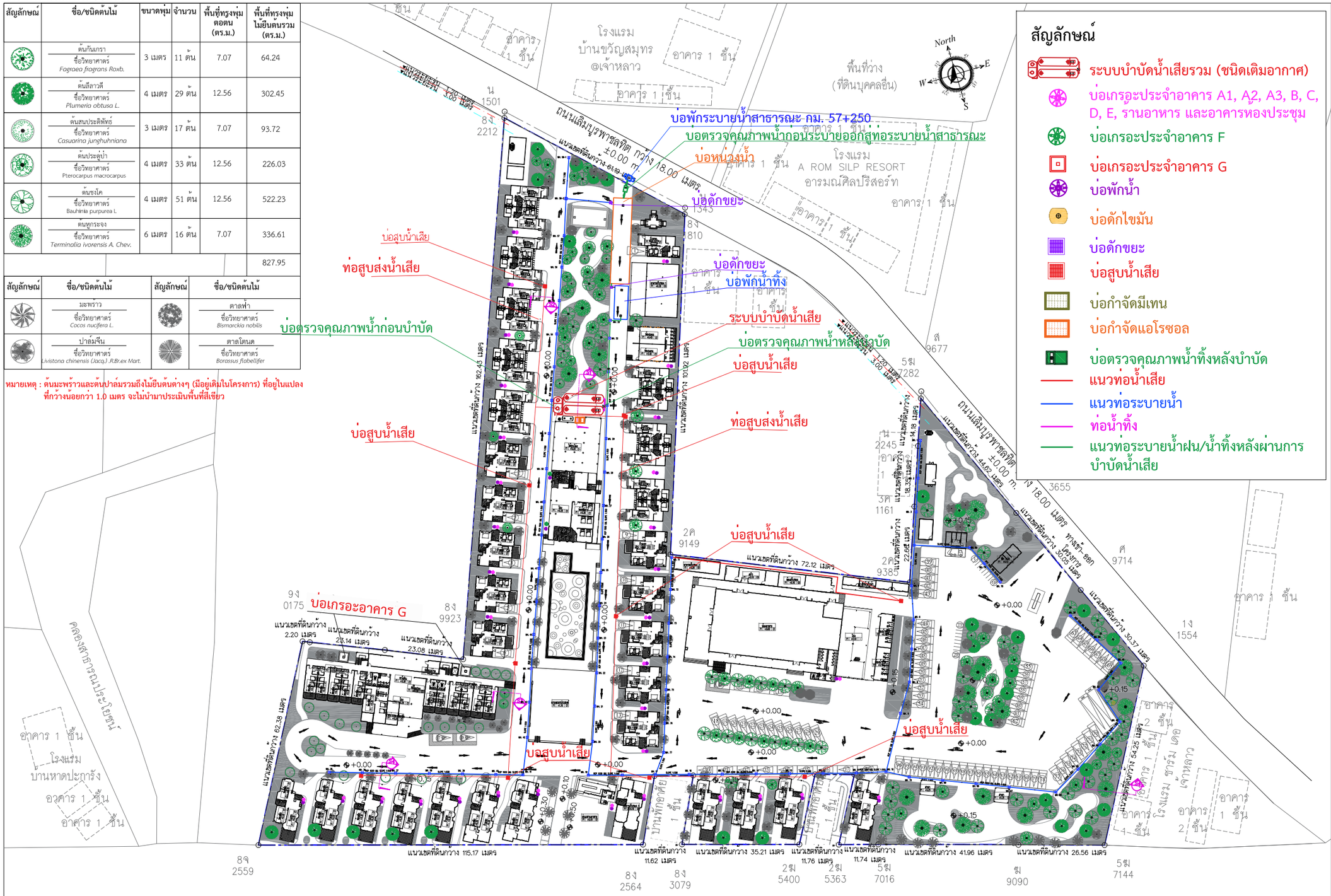

สัญลักษณ์

- ระบบบำบัดน้ำเสียรวม (ชนิดเติมอากาศ)
- บ่อเกรอะประจำอาคาร A1, A2, A3, B, C, D, E, รานอาหาร และอาคารหองประชุม
- บ่อเกรอะประจำอาคาร F
- บ่อเกรอะประจำอาคาร G
- บ่อพักน้ำ
- บ่อดักไขมัน
- บ่อดักขยะ
- บ่อสูบน้ำเสีย
- บ่อกำจัดมีเทน
- บ่อกำจัดแอโรซอล
- บ่อตรวจคุณภาพน้ำทิ้งหลังบำบัด
- แนวท่อน้ำเสีย
- แนวท่อระบายน้ำ
- ท่อน้ำทิ้ง
- แนวท่อระบายน้ำฝน/น้ำทิ้งหลังผ่านการบำบัดน้ำเสีย



รูปที่ 2.11-13 ผังแสดงการซ้อนทับ (Overlay) ตำแหน่งไม้ยืนต้นกับระบบสาธารณูปโภคใต้ดิน

B.A.R.C.H THAILAND

Project : โรงแรม นิวแทรเวลบีช โฮเทล แอนด์ รีสอร์ท
Location : 99 ม.6 ต.คลองขุด อ.ท่าใหม่ จ.จันทบุรี
Owner : [redacted]
Interior Designer : [redacted]
Landscape [redacted]
[redacted]

KEY PLAN

Drawing Title

Drawing No. **A1-01 | 001/000**

หมายเหตุ แบบนี้ได้แสดงอยู่ในแผ่นนี้ของเป็นทรัพย์สินของ บ จก เอเลเวชั่น ห้ามนำไปใช้ ทำซ้ำดัดลอก ดัดแปลง แก้ไข โดยมิได้รับอนุญาตเป็นลายลักษณ์อักษร

ALL DESIGN ARE THE PROPERTY OF AND ELEVATION40 CANNOT BE USED WITHOUT THEIR WRITTEN PERMISSION
DO NOT SCALE DRAWINGS ALL MEASUREMENTS MUST BE CHECKED AT THE SITE BY CONTRACTION

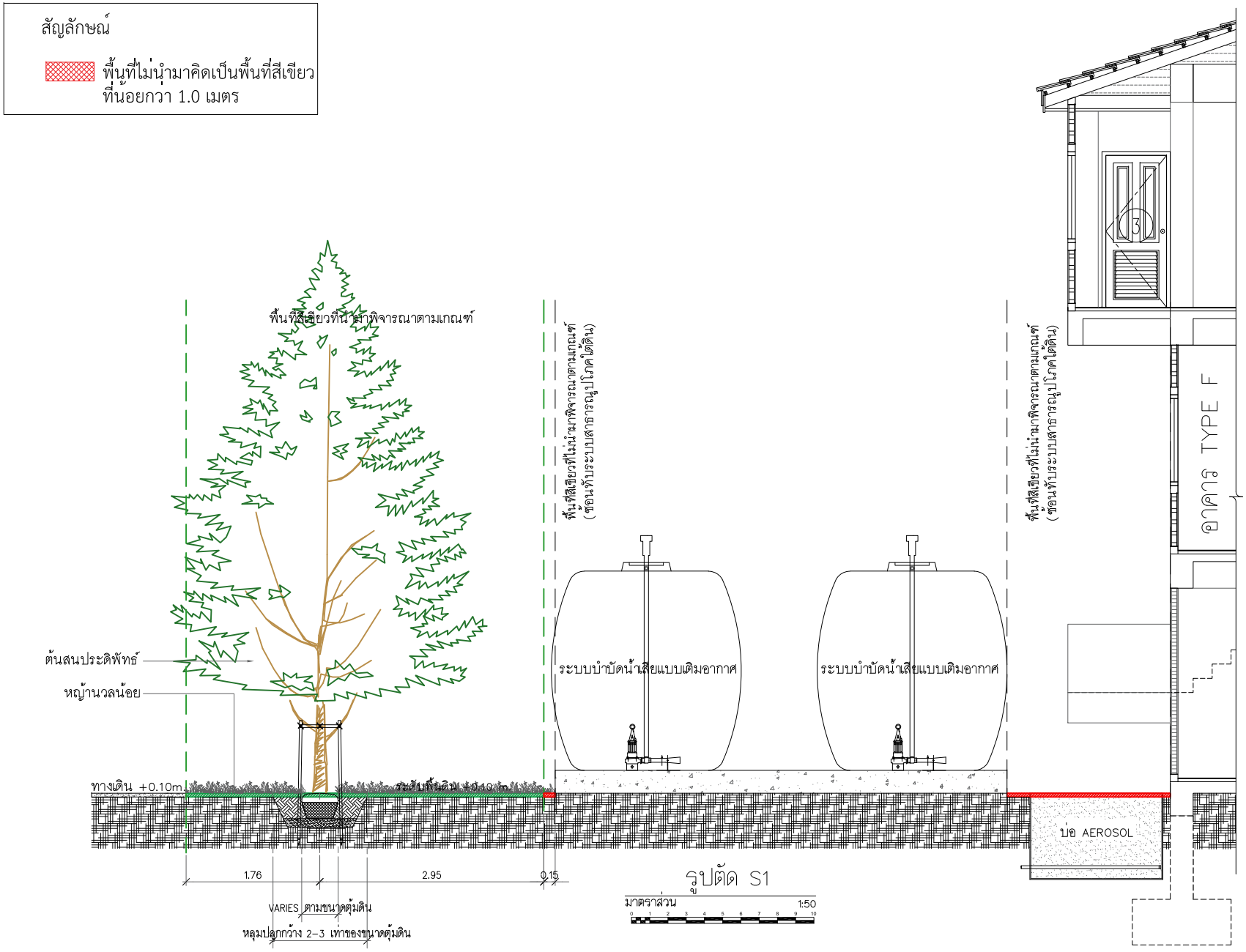

รูปที่ 2.11-14 รูปตัดแสดงการปลูกต้นไม้ใกล้กับระบบสาธารณูปโภคใต้ดิน

B.ARCH THAILAND

Project : โครงการ นิวแทรเวลบีช โคเทล แอนด์ รีสอร์ท
Location : 99 หมู่ 8 ตำบลหนองชุมแสง อำเภอเมือง จังหวัดจันทบุรี
Owner : บริษัท นิวแทรเวลบีช จำกัด
[redacted]
Interior Designer : Siamcrete
Landscape Designer : [redacted]
[redacted]
Mechagical Engineer : Precise&Sigma

KEY PLAN

Drawing Title
A1-01

Drawing No.
001/000

หมายเหตุ แบบนี้ได้แสดงอยู่ในแบบนี้ ถือเป็นกรรมสิทธิ์ของ หจก เอเลเวชั่น ห้ามนำไปใช้ ทำซ้ำ คัดลอก ดัดแปลง แก้ไข โดยไม่ได้รับอนุญาตเป็นลายลักษณ์อักษร

ALL DESIGN ARE THE PROPERTY OF AND ELEVATION40 CANNOT BE USED WITHOUT THEIR WRITTEN PERMISSION
DO NOT SCALE DRAWINGS ALL MEASUREMENTS MUST BE CHECKED AT THE SITE BY CONTRACTION

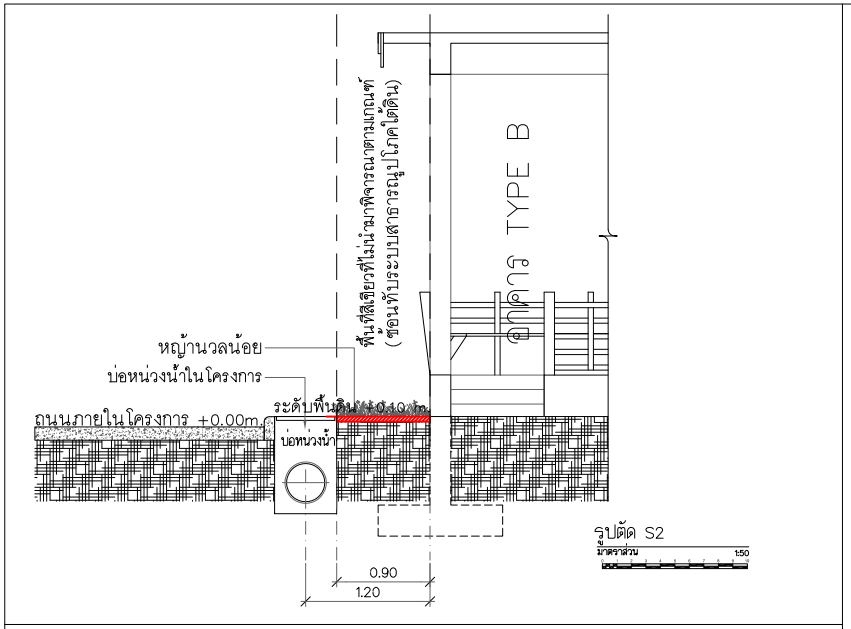

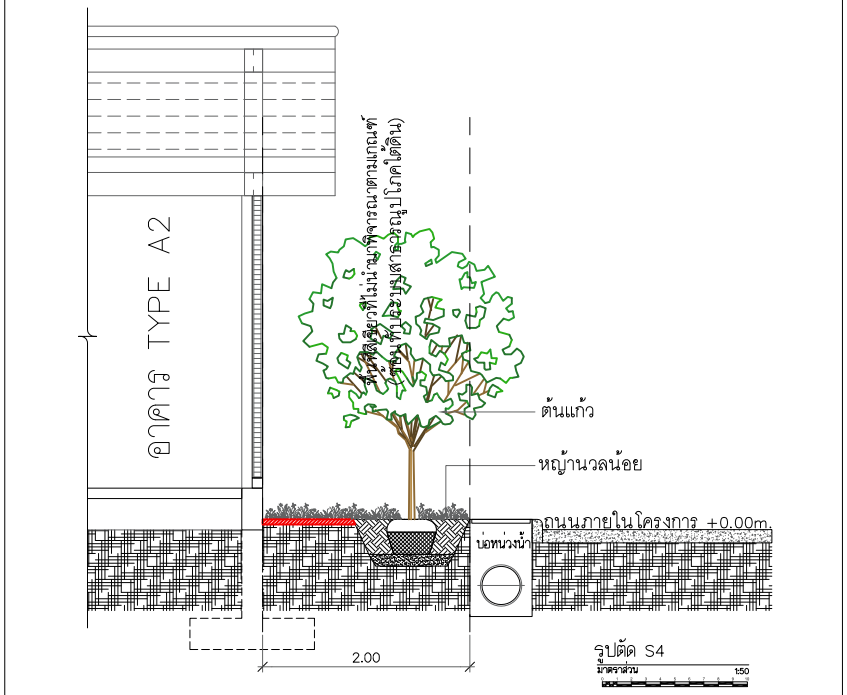

รูปที่ 2.11-14 (ต่อ) รูปตัดแสดงการปลูกต้นไม้ใกล้กับระบบสาธารณูปโภคใต้ดิน

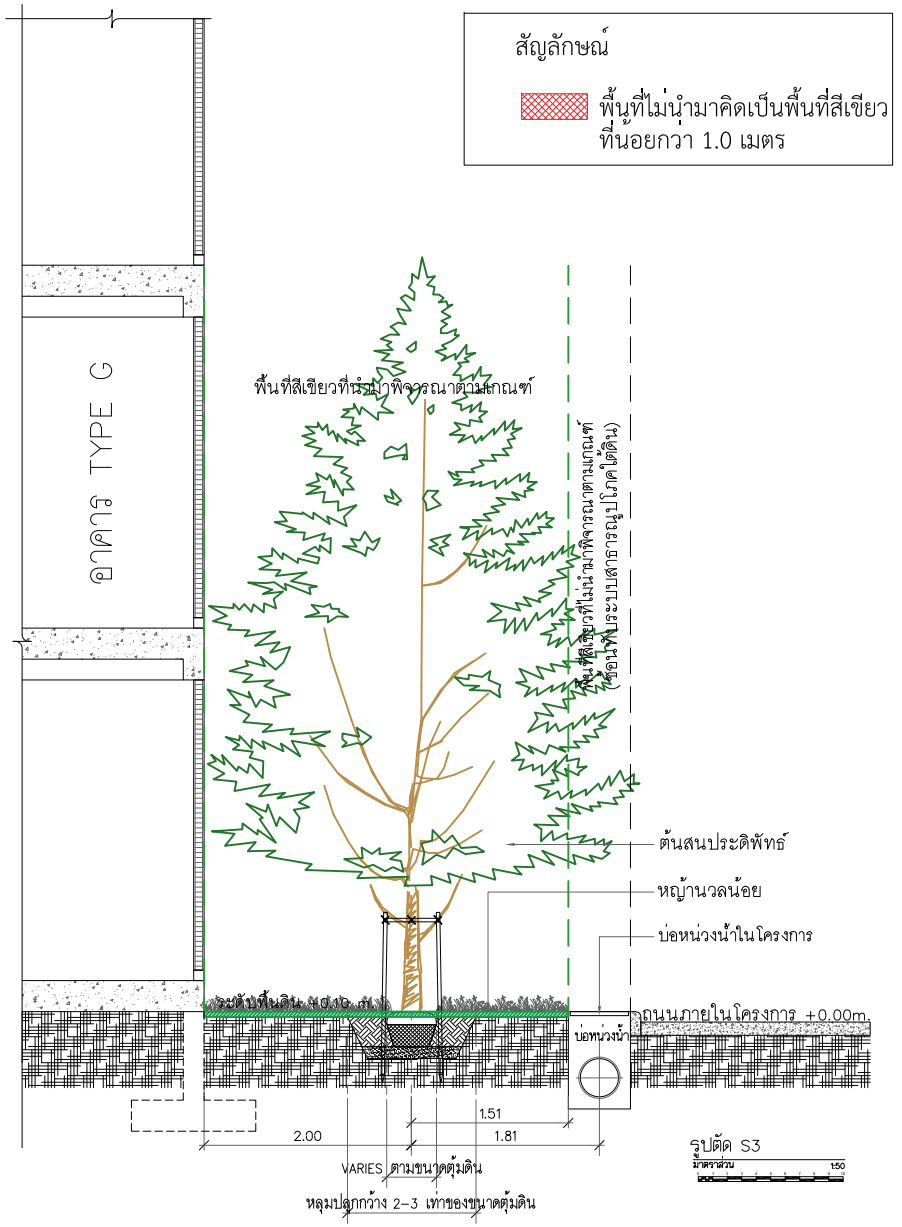

B.ARCH THAILAND

Project : โรงแรม นิวแทรเวลบีช โฮเทล แอนด์ รีสอร์ท
Location : 99 ม.6 ตลองชุด อ.เกาะโพม จ.จันทบุรี
Owner : บริษัท นิวแทรเวลบีช จำกัด
Interior Designer :
Landscape
Mechagical Engineer

KEY PLAN

Drawing Title

Drawing No. A1-01 | 001/000

หมายเหตุ แบบนี้ที่แสดงอยู่ในแบบนี้ ถือเป็นกรรมสิทธิ์ของ หจก เอเลเวิ้น หามนำไปใช้ ทำซ้ำ คัดลอก ดัดแปลง แก้ไข โดยไม่ได้รับอนุญาตเป็นลายลักษณ์อักษร

ALL DESIGN ARE THE PROPERTY OF AND ELEVATION40 CANNOT BE USED WITHOUT THEIR WRITTEN PERMISSION
DO NOT SCALE DRAWINGS ALL MEASUREMENTS MUST BE CHECKED AT THE SITE BY CONTRACTION

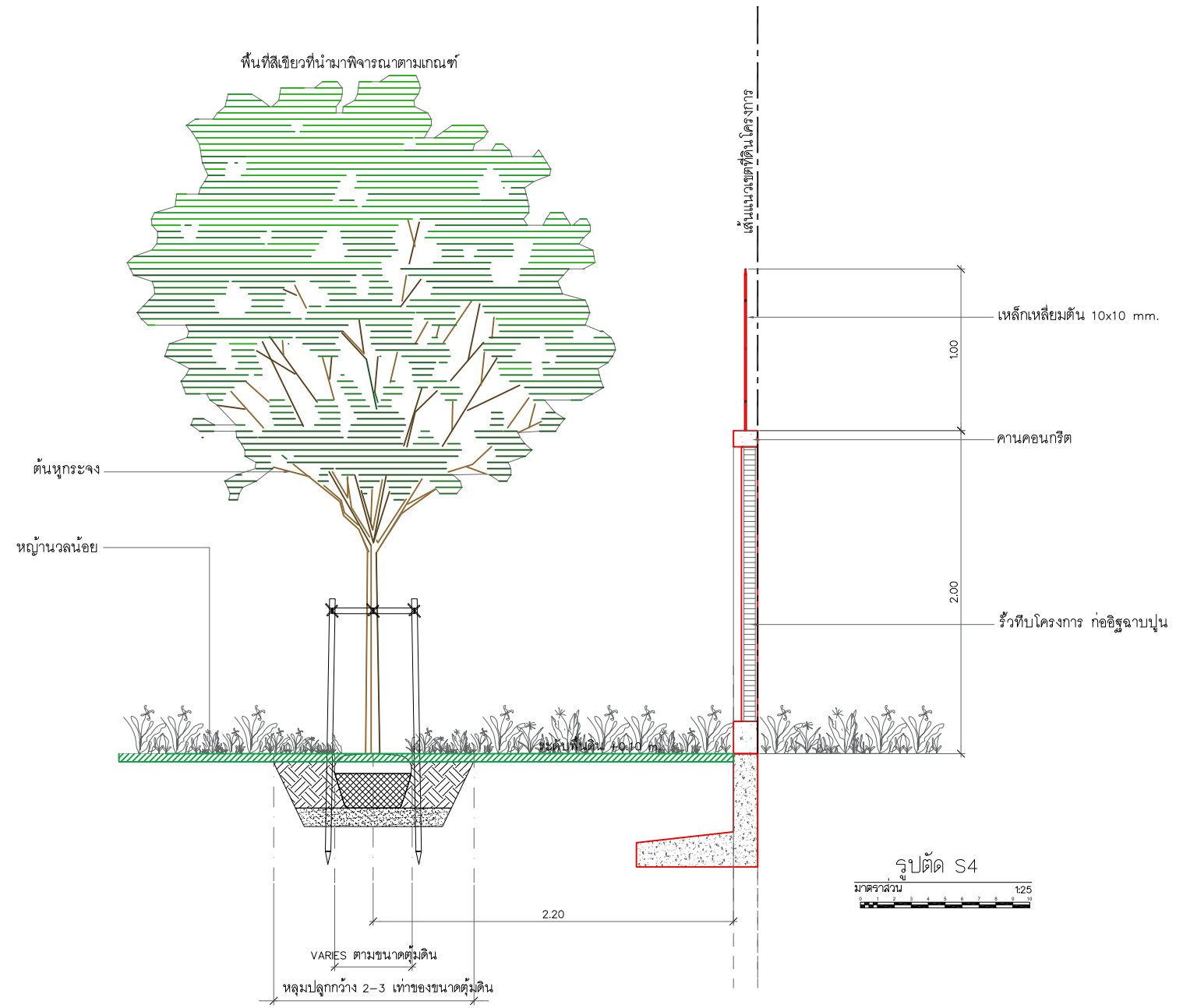

รูปที่ 2.11-15 รูปตัดแสดงแนวรั้วป้องกันกิ่งไม้ยื่นล้ำและใบ ดอก หรือผล ร่วงหล่นเข้าไปในพื้นที่บริเวณข้างเคียงด้านทิศตะวันออก

B.ARCH THAILAND

Project : โรงแรม นิวแทรเวลบีช โอเทล แอนด์ รีสอร์ท
Location : 99 ม.6 ตลองชุด อ.ท่าใหม่ จ.จันทบุรี
Owner : [redacted]
Interior Designer : [redacted]
Landscape [redacted]
[redacted]
Mechagical Engineer [redacted]

A1-01 REV 001
Drawing Title
Drawing No. /000

หมายเหตุ แบบนี้ที่แสดงอยู่ในแบบนี้ ถือเป็นทรัพย์สินของ ห้าม เอาไปใช้ ทำซ้ำ คัดลอก ดัดแปลง แก้ไข โดยไม่ได้รับอนุญาตเป็นลายลักษณ์อักษร

ALL DESIGN ARE THE PROPERTY OF AND ELEVATION40 CANNOT BE USED WITHOUT THEIR WRITTEN PERMISSION
DO NOT SCALE DRAWINGS ALL MEASUREMENTS MUST BE CHECKED AT THE SITE BY CONTRACTION

ตารางที่ 2.11-2 รายละเอียดลักษณะพฤกษศาสตร์ของไม้ยืนต้นที่จัดในพื้นที่โครงการ

ลำดับ	ชื่อ	ชื่อวิทยาศาสตร์, ชื่อวงศ์, ชื่อพื้นเมือง	ลักษณะทั่วไปและประโยชน์
1.	สนประดิพัทธ์	ชื่อวิทยาศาสตร์: *Casuarina junghuhniana Mig.* ชื่อวงศ์ : CASUARINACEAE ชื่อพื้นเมือง : -	**ลักษณะทั่วไปและลักษณะเด่น :** เป็นไม้ที่มีความสูงประมาณ 10-20 เมตร เป็นไม้ผลัดใบ ลำต้นเปลาตรง เปลือกของลำต้น สีน้ำตาลปนเทา แตกเป็นร่องตื่น ๆ ลอกเป็นแผ่นลึก ๆ ห้อยตามลำต้น **ประโยชน์ทั่วไป :** ใช้ประโยชน์ทางด้านเนื้อไม้สามารถทำเป็น เสาโป๊ะ เสากระโดงเรือ ทำฟืนและถ่าน ไม้กระดาน ไม้ฝา หรือประโยชน์ทางด้านภูมิสถาปัตย์ นิยมปลูกเป็นไม้ประดับ ปลูกเป็นแนวกันลม สามารถตัดแต่งเป็นรูปต่าง ๆ ได้
2.	ชงโค	ชื่อวิทยาศาสตร์: *Bauhinia purpurea L.* ชื่อวงศ์ : FABACEAE ชื่อพื้นเมือง : เสี้ยวดอกแดง, ผักเสี้ยว, กะเฮอ, เสี้ยวหวาน	**ลักษณะทั่วไปและลักษณะเด่น :** เป็นไม้ยืนต้นประเภทพลัดใบ มีลำต้นตั้งตรง ลำต้นสูงประมาณ 5-15 เมตร ลำต้นแตกกิ่งเป็นน้อย เปลือกลำต้นมีสีเทา ผิวเปลือกขรุขระ ใบชงโค เป็นพืชใบเลี้ยงคู่แทงออกเป็นเดี่ยวสลับข้างกันบนข้อกิ่ง ใบมีสีเขียวอ่อนถึงเขียวสด ดอกชงโค มีรูปร่างคล้ายดอกกล้วยไม้ ประกอบด้วยกลีบดอก 5 กลีบ สีม่ วงอมชมพู **ประโยชน์ทั่วไป :** นิยมปลูกเป็นไม้ประดับ ใบ บดละเอียดใช้พอกฝี แผล ดอกแก้พิษไข้ร้อนจากเลือดและน้ำดี เป็นยาระบาย เปลือกต้นแก้ท้องเสีย แก้บิด รากใช้เป็นยาขับลม ขับปัสสาวะ ดอกยอดนึ่งจิ้มกับน้ำพริกหรือนำไปแกง ใบ แก้ไอ ดอกและราก ช่วยลดไข้
3.	กันเกรา	ชื่อวิทยาศาสตร์: *Fagraea fragrans Roxb.* ชื่อวงศ์ : LOGANIACEAE ชื่อพื้นเมือง : โขน, โคน, ดัดมือ ตัดมือ, ตาปัง	**ลักษณะทั่วไปและลักษณะเด่น :** ไม้ต้นขนาดกลางถึงขนาดใหญ่ ลำต้นแตกกิ่งต่ำ เรือนยอดแน่นเป็นรูปกรวยคว่ำ ใบเดี่ยวเรียงตรงข้าม รูปรีหรือรูปรีแกมรูปใบหอก มีหูใบระหว่างก้านใบ ช่อดอกออกตามง่ามใบใกล้ปลายกิ่ง มีดอกจำนวนมาก กลิ่นหอมเย็น ดอกแรกบานสีขาวแล้วเปลี่ยนเป็นสีเหลืองจนถึงเหลืองอมส้ม กลีบดอกติดกันคล้ายรูปแจกันมี 5 กลีบ ผลมีเนื้อ กลม มีติ่งแหลมสั้นๆ ติดที่ปลาย ผลแก่สีแดงไม่แตก มีรสขม ภายในมีเมล็ดเล็กจำนวนมาก **ประโยชน์ทั่วไป :** ปลูกเป็นไม้ให้ร่มตามถนนและสวนสาธารณะทั่วไป เนื้อไม้ นิยมใช้ทำเสาเรือน เสาสะพาน กระดานปูพื้น ผนัง ประตู หน้าต่าง เครื่องเรือน เครื่องกลึง กระดูกงูเรือ โครงเรือ เสากระโดงเรือ หมอนรางรถไฟ และเปลือกใช้เป็นสมุนไพร

ตารางที่ 2.11-2 (ต่อ) รายละเอียดลักษณะพฤกษศาสตร์ของไม้ยืนต้นที่จัดในพื้นที่โครงการ

ลำดับ	ชื่อ	ชื่อวิทยาศาสตร์, ชื่อวงศ์, ชื่อพื้นเมือง	ลักษณะทั่วไปและประโยชน์
4.	ประดู่ป่า	ชื่อวิทยาศาสตร์: *Pterocarpus macrocarpus Kurz* ชื่อวงศ์ : LEGUMINOSAE-PAPILIONOIDEAE ชื่อพื้นเมือง : ดู่, ดู่ป่า, ฉะนอง, ประดู่เสน, ติเลง, จิต๊อก	**ลักษณะทั่วไปและลักษณะเด่น :** ประดู่ป่าเป็นไม้ผลัดใบที่มีค่าทางเศรษฐกิจ มีความสูง 20 เมตรขึ้นไป เส้นผ่าศูนย์กลางขนาดลำต้น 1.3-2.1 เมตร เป็นไม้กลางแจ้งต้องการแสงแดดจัดต้องการน้ำปานกลาง สามารถขึ้นในที่ดินทุกชนิด แต่จะให้ดีควรเป็นดินร่วนซุย **ประโยชน์ทั่วไป :** เนื้อไม้เป็นเนื้อไม้แข็งนิยมใช้ในการก่อสร้างทั่วไป ทำเฟอร์นิเจอร์ เครื่องมือเครื่องใช้ เครื่องดนตรี เปลือก ให้น้ำฝาดสำหรับฟอกหนัง แก่น ให้สีแดงคล้ำใช้ย้อมผ้า
5.	ลีลาวดี	ชื่อวิทยาศาสตร์: *Plumeria obtusa L.* ชื่อวงศ์ : APOCYNACEAE ชื่อพื้นเมือง : ลั่นทม, ลีลาวดี	**ลักษณะทั่วไปและลักษณะเด่น :** ล้าต้นและกิ่งอวบน้ำแตกกิ่งก้านเป็นพุ่มกว้างผิวขรุขระเป็นปุ่มนูนเกิดจากรอยที่ใบหลุดร่วง สีน้ำตาลปนเทา ทุกส่วนของต้นมีน้ำยางสีขาว ใบรูปไข่กลับแกมขอบขนาน เรียงสลับถี่บริเวณปลายกิ่งดอกช่อแบบช่อกระจุกแยกแขนง ออกตามซอกใบบริเวณปลายกิ่งโคนดอกสีเหลืองอ่อน กลีบดอกสีขาว มีกลิ่นหอม **ประโยชน์ทั่วไป :** ราก ช่วยรักษาไข้หวัด ขับเหงื่อ แก้ร้อนในเปลือกต้น ช่วยขับระดู ปรุงเป็นยาแก้ไอ ยาถ่าย ยางและแก่น ช่วยถ่ายเสมหะและโลหิต ใบประคบร้อนช่วยแก้อาการปวดบวมดอกผสมกับพลู เป็นยาแก้ไข้ไข้มาลาเรีย ใช้ทำธูปฝัก ฝนทาแก้ริดสีดวงทวาร
6.	ต้นหูกระจง	ชื่อวิทยาศาสตร์: *Terminalia ivorensis* A. Chev. ชื่อวงศ์ : COMBRETACEAE ชื่อพื้นเมือง : หูกวางแคระ	**ลักษณะทั่วไปและลักษณะเด่น :** ต้นหูกระจง เป็นไม้ประดับชนิดหนึ่งที่มีการเจริญเติบโตเร็ว และมีอายุยืน ทั้งยังเป็นไม้ที่มีทรงพุ่มสวยงามแตกกิ่งเป็นชั้น ๆ โดยในแต่ละชั้นจะห่างกันประมาณ 50 – 100 เซนติเมตร และใบของต้นหูกระจงหนามจะเป็นเงา และแน่นกว่าเหมาะที่จะปลูกเป็นไม้กระถาง นอกจากนี้ แม้ต้นหูกระจงเป็นไม้ผลัดใบ แต่จะผลัดใบน้อยกว่าหูกวาง สำหรับดอกของต้นหูกระจง จะมีสีขาวคล้ายดอกกระถินณรงค์ ส่วนเมล็ดหูกระจงจะคล้ายกับเมล็ดพุทรา **ประโยชน์ทั่วไป :** การใช้งานด้านภูมิทัศน์ ต้นหูกระจงเป็นไม้ที่มีลักษณะเป็นทรงพุ่ม จึงนิยมนำมาปลูกเพื่อตกแต่งสวน หรือใช้ประดับริมถนนตลอดจน เกาะกลางถนนเนื่องจากเป็นไม้ที่ให้ร่มเงาทำให้มีความร่มรื่น ช่วยบังแดดได้ดี

ตารางที่ 2.11-2 (ต่อ) รายละเอียดลักษณะพฤกษศาสตร์ของไม้ยืนต้นที่จัดในพื้นที่โครงการ

ลำดับ	ชื่อ	ชื่อวิทยาศาสตร์, ชื่อวงศ์, ชื่อพื้นเมือง	ลักษณะทั่วไปและประโยชน์
7.	อินทนิล	ชื่อวิทยาศาสตร์: *Lagerstroemia speciosa (L.) Pers.* ชื่อวงศ์ : LYTHRACEAE ชื่อพื้นเมือง : อินทนิลบก, จ้อล่อ, จะล่อ, จะล่อหูกวาง, กาแสลา	**ลักษณะทั่วไปและลักษณะเด่น :** ลำต้นเหนือดิน ตั้งตรงได้เอง ผิวแตกเป็นเส้น เห็นข้อปล้อง สีน้ำตาลไหม้ ไม่มียาง ใบเดี่ยวเรียงสลับ สีเขียว เห็นลายเส้นชัดเจน รูปรี ขอบใบเรียบ ดอกออกดอกเป็นช่อที่ปลายยอด มีสีม่วงแกมขาว กลีบเลี้ยงติดกัน กลีบดอกแยกกัน 6 กลีบ ผลเดี่ยว เมื่อแก่แล้วจะแตก สีเขียวแกมเทา และสีน้ำตาลไหม้ กลมรี รับประทานไม่ได้ **ประโยชน์ทั่วไป :** ปลูกเป็นไม้ประดับสวน หรือริมถนน

ที่มา : 1. กระทรวงทรัพยากรธรรมชาติและสิ่งแวดล้อม. (ม.ป.ป.). *ฐานข้อมูลพรรณไม้องค์การพฤกษศาสตร์.* http://www.qsbg.org/Database/plantdb/lcd/index.asp
2. มหาวิทยาลัยเกษตรศาสตร์. (ม.ป.ป.). *ฐานข้อมูลพรรณไม้ที่ใช้ในงานภูมิสถาปัตยกรรม.* agkc.lib.ku.ac.th/plantwebsite/webpage/.html
3. อุทยานหลวงราชพฤกษ์. (ม.ป.ป.). *ฐานข้อมูลพรรณไม้อุทยานหลวงราชพฤกษ์.* https://www.royalparkrajapruek.org/Plants

ตารางที่ 2.11-3 รายละเอียดลักษณะพฤกษศาสตร์ของไม้พุ่มและไม้คลุมดินที่จัดในพื้นที่โครงการ

ลำดับ	ชื่อ	ชื่อวิทยาศาสตร์, ชื่อวงศ์, ชื่อพื้นเมือง	ลักษณะทั่วไปและประโยชน์
1.	แก้ว	ชื่อวิทยาศาสตร์: *Murraya paniculata (L.) Jack* ชื่อวงศ์ : RUTACEAE ชื่อพื้นเมือง : แก้วขาว, แก้วขี้ไก่, แก้วพริก, ตะไหลแก้ว, แก้วลาย, จ๊าพริก	**ลักษณะทั่วไปและลักษณะเด่น :** ไม้พุ่ม ไม่ผลัดใบเรือนยอดเป็นพุ่มกลมทึบสีเขียวเข้ม เปลือกสีเทาปนขาว แตกเป็นร่อง ใบสีเขียวเข้มเป็นมัน ปลายใบเรียวแหลม โคนใบสอบ ใบเกลี้ยง ช่อดอกสั้น ออกเป็นช่อแบบช่อกระจะสั้นๆตามซอกใบ สีขาว กลีบเลี้ยง 5 กลีบเล็กมาก กลีบดอก 5 กลีบ ร่วงง่าย ดอกบานเต็มที่กว้าง 2-2.5 ซม. มีกลิ่นหอม ส่งกลิ่นหอมแรงช่วงพลบค่ำถึงเช้ามืด **ประโยชน์ทั่วไป :** การใช้งานด้านภูมิทัศน์ ใช้ปลูกเป็นไม้ดอกไม้ประดับเพื่อความสวยงามและให้กลิ่นหอม
2.	สนแผง	ชื่อวิทยาศาสตร์: *Platycladus orientalis* ชื่อวงศ์ : CUPRESSACEAE ชื่อพื้นเมือง : -	**ลักษณะทั่วไปและลักษณะเด่น :** ไม้พุ่มหรือไม้ต้นขนาดเล็ก สูง 8 เมตร เปลือกสีน้ำตาลอมแดง แตกกิ่งค่อนข้างหนาแน่น กิ่งก้านแผ่ออกและตั้งขึ้น ใบที่อยู่ตามกิ่งข้างๆ แบนแนบลำต้น ปลายแหลมสีเขียวสด **ประโยชน์ทั่วไป :** ใช้ปลูกเป็นไม้ประดับเพื่อความสวยงาม
3.	ต้นโมก	ชื่อวิทยาศาสตร์: *Wrightia religiosa Benth. ex Kurz* ชื่อวงศ์ : APOCYNACEAE ชื่อพื้นเมือง : โมกซ้อน, หลักป่า, มูก, มูกเกื้อ, โมกมัน	**ลักษณะทั่วไปและลักษณะเด่น :** ไม้ต้นขนาดเล็กถึงขนาดกลางผลัดใบ สูง 8-20 เมตร ลำต้นเปลาตรง เปลือกสีเทาอ่อนถึงน้ำตาล ลักษณะคล้ายไม้ก๊อก ใบเป็นใบเดี่ยว ออกเป็นคู่ตรงกันข้ามในระยะค่อนข้างห่าง ลักษณะใบเป็นรูปไข่รี ปลายแหลม โคนใบมนหรือแหลมสอบ ขอบใบเรียบ **ประโยชน์ทั่วไป :** ใช้ไม้ทำตัวหมากรุก เครื่องเขียน ครอบลูกคิด ด้านสมุนไพร ตำรายาแผนโบราณ เปลือก เป็นยาเจริญอาหาร ทำให้จำเดือนปกติ แก้พิษสัตว์กัดต่อย แก้โรคไต ยางจากต้น แก้บิด มูกเลือด ใบ ขับน้ำเหลือง ดอก เป็นยาระบาย เนื้อไม้ ขับเลือด ราก รักษาพิษงู

ตารางที่ 2.11-3 (ต่อ) รายละเอียดลักษณะพฤกษศาสตร์ของไม้พุ่มและไม้คลุมดินที่จัดในพื้นที่โครงการ

ลำดับ	ชื่อ	ชื่อวิทยาศาสตร์, ชื่อวงศ์, ชื่อพื้นเมือง	ลักษณะทั่วไปและประโยชน์
4.	ปาล์มหางกระรอก	ชื่อวิทยาศาสตร์: *Wodyetia bifurcata A.K.Irvine.* ชื่อวงศ์ : ARECACEAE ชื่อพื้นเมือง : หางหมาป่า, หางหมาจอก, หางกระรอก	**ลักษณะทั่วไปและลักษณะเด่น :** ต้น สูงได้ถึง 15 เมตร มีเส้นผ่านศูนย์กลาง 20 – 25 เซนติเมตร ใบ รูปขนนกเป็นพวง ทางใบยาว 2.0 – 2.5 เมตร ใบย่อยเป็นกระจุก แผ่ออกทุกทิศทางเป็นพวง คล้ายหางหมาป่า ใบมีสองลักษณะ คือ ใบแคบเรียวแหลม อ่อนพลิ้ว และใบกว้างปลายใบหยัก แผ่นใบค่อนข้างแข็ง ช่อดอก แยกเพศอยู่ร่วมต้น ออกใต้คอ แผ่กระจายยาว 50 เซนติเมตร ผลกลมรี ขนาด 5 – 6 เซนติเมตร เมื่อสุกสีส้มแดง **ประโยชน์ทั่วไป :** นิยมปลูกเป็นไม้ประดับ ริมถนนหรือปลูกเป็นกลุ่มในพื้นที่กว้าง เช่น สวนสาธารณะ ริมสระว่ายน้ำ และริมทะเล
5.	ทองอุไร	ชื่อวิทยาศาสตร์: *Tecoma stans (L.) Kunth* ชื่อวงศ์ : BIGNONIACEAE ชื่อพื้นเมือง : ดอกละคร, พวงอุไร, สร้อยทอง	**ลักษณะทั่วไปและลักษณะเด่น :** ลำต้น ไม้พุ่ม สูง 2-5 เมตร ไม่ผลัดใบ บางครั้งมีลักษณะเป็นพุ่ม เรือนยอดทรงกลมหรือรูปไข่ เปลือกต้นสีน้ำตาลอ่อน ใบ ประกอบแบบขนนก ปลายคี่ เรียงตรงข้ามกัน ใบย่อย 5-13 ใบ รูปใบหอกหรือรูปไข่แกมรูปขอบขนาน กว้าง 2-3 เซนติเมตร ยาว 3-8 เซนติเมตร ปลายใบแหลมโคนใบสอบ ใต้ใบมีขนละเอียด ขอบใบจักฟันเลื่อย ดอก สีเหลือง ออกดอกเป็นช่อแบบช่อกระจะแยกแขนงที่ปลายกิ่ง กลีบดอกร่วงง่าย กลีบเลี้ยงรูปถ้วย ปลายแยกเป็น 5 แฉก โคนกลีบดอกเชื่อมติดกันเป็นหลอด ยาว 3-4 เซนติเมตร ปลายแยกเป็น 5 กลีบ คล้ายรูปแตร ผล เป็นฝักเกือบกลม ขนาดประมาณ 1 เซนติเมตร ยาว 12-14 เซนติเมตร เมื่อแก่จะแตกออกเมล็ดแบน สีน้ำตาลอ่อน **ประโยชน์ทั่วไป :** นิยมปลูกเป็นไม้ประดับ ริมถนน หรือสวน

ตารางที่ 2.11-3 (ต่อ) รายละเอียดลักษณะพฤกษศาสตร์ของไม้พุ่มและไม้คลุมดินที่จัดในพื้นที่โครงการ

ลำดับ	ชื่อ	ชื่อวิทยาศาสตร์, ชื่อวงศ์, ชื่อพื้นเมือง	ลักษณะทั่วไปและประโยชน์
6.	บานบุรี	ชื่อวิทยาศาสตร์: *Allamanda cathartica L.* ชื่อวงศ์ : APOCYNACEAE ชื่อพื้นเมือง : -	**ลักษณะทั่วไปและลักษณะเด่น :** ไม้พุ่ม สูง 1-2 เมตร ลำต้นสีน้ำตาล แตกกิ่งก้านมาก รูปทรงกระบอก ผิวเรียบ ทุกส่วนมียางขาว ใบเป็นใบเดี่ยว เรียงรอบข้อ 3-6 ใบ รูปรีแกมไข่กลับ ขอบขนาน ปลายแหลม อาจมีติ่งที่ปลายใบ โคนรูปลิ่ม ขอบเรียบ ด้านบนผิวเป็นมันดอก ออกดอกเป็นช่อแบบช่อกระจะ ที่ปลายกิ่ง ดอกสีเหลือง กลีบเลี้ยงสีเขียว โคนกลีบเชื่อมติดกันเป็นรูปถ้วย ภายในดอกเป็นเส้นสีน้ำตาลอ่อน ปลายแยกจากกัน 5 แฉก **ประโยชน์ทั่วไป :** การใช้งานด้านภูมิทัศน์ ใช้ปลูกเป็นไม้ประดับสถานที่หรือไม้กระถาง
7.	จันผา	ชื่อวิทยาศาสตร์: *Dracaena loureiri Gagnep.* ชื่อวงศ์ : DRACAENACEAE ชื่อพื้นเมือง : จันทน์แดง, จันทน์ผา, ลักกะจันทน์	**ลักษณะทั่วไปและลักษณะเด่น :** เป็นไม้พุ่มสูง 1.5 - 2 เมตร ลำต้นตรงเป็นรูปบวม ๆ เรือนยอดอาจมียอดเดียวหรือหลายยอด เปลือกนอก เกลี้ยง สีเทา เปลือกในสีขาว ใบ ใบเดี่ยว ออกเวียนสลับถี่ ๆ ที่ปลายยอด ปลายแหลม สีเขียวเข้ม ก้านเป็นกาบหุ้มซ้อนทับกันรอบลำต้น ดอกออกเป็นช่อใหญ่ตามซอกใบ กลีบดอก 6 กลีบ ตรงกลางดอกมีจุดสีแดง เมื่อบานเส้นผ่านศูนย์กลางประมาณ 0.8 เซนติเมตร ดอกสีขาว ผล กลม เล็ก ผลอ่อน มีสีเขียว ผลแก่ สีแดง และม่วงคล้ำ มีเมล็ดเดียว **ประโยชน์ทั่วไป :** นิยมนำมาปลูกเป็นไม้ประดับ จัดสวนเป็นไม้ประธาน ส่วนของลำต้นที่เกิดบาดแผลนานเข้าเปลี่ยนเป็นเนื้อสีน้ำตาลแดง ใช้เป็นส่วนประกอบในการปรุงน้ำยาอุทัย
8.	หมากเหลือง	ชื่อวิทยาศาสตร์: *Dypsis lutescens (H.Wendl.) Beentje & J.Dransf.* ชื่อวงศ์ : ARECACEAE ชื่อพื้นเมือง : -	**ลักษณะทั่วไปและลักษณะเด่น :** ต้น พืชจำพวกปาล์ม ลำต้นตั้งตรง สูง 3-9 เมตร หุ้มด้วยกาบใบสีเหลืองส้มจนถึงเขียว ข้อปล้องชัดเจน ใบประกอบแบบขนนก เรียงสลับ สีเขียวอ่อน กาบใบสีเหลืองจนถึงทางใบ ใบย่อยรูปขอบขนาน ปลายเรียวแหลม โคนรูปลิ่ม ดอก แยกเพศต่างต้น ออกเป็นช่อแบบช่อแยกแขนงระหว่างกาบใบ ดอกสีขาว ผลสดแบบมีเนื้อเมล็ดเดียว ติดผลจำนวนมาก ทรงกลมรี ผลแก่สีเหลืองส้มและเปลี่ยนเป็นสีม่วงแก่เกือบดำเมื่อสุก **ประโยชน์ทั่วไป :** นิยมนำมาปลูกเป็นไม้ประดับตกแต่งสวน

ตารางที่ 2.11-3 (ต่อ) รายละเอียดลักษณะพฤกษศาสตร์ของไม้พุ่มและไม้คลุมดินที่จัดในพื้นที่โครงการ

ลำดับ	ชื่อ	ชื่อวิทยาศาสตร์, ชื่อวงศ์, ชื่อพื้นเมือง	ลักษณะทั่วไปและประโยชน์
9.	ตาลฟ้า	ชื่อวิทยาศาสตร์: *Bismarckia nobilis Hildebr. & H. Wendl.* ชื่อวงศ์ : ARECACEAE ชื่อพื้นเมือง : ปาล์มมาดากัสการ์	**ลักษณะทั่วไปและลักษณะเด่น :** ต้น ปาล์มลำต้นเดี่ยว สูงประมาณ 8 เมตร ลำต้นแก่สีเทา ใบเดี่ยว เรียงเวียนที่ปลายลำต้น เมื่อต้นยังเล็กขอบใบและก้านใบมีสีชมพูหรือสีแดง เมื่อต้นแก่มีน้ำเงินปนเทา ดอก ช่อดอกแบบช่อแยกแขนง แยกเพศกันต่างต้น ออกระหว่างกาบใบ สีขาวนวล ผลแบบผนังชั้นในแข็ง ก้านช่อผลยาวประมาณ 2 เมตร **ประโยชน์ทั่วไป :** นิยมนำมาปลูกเป็นไม้ประดับตกแต่งสวน
10.	ต้นปาล์มจีน	ชื่อวิทยาศาสตร์: *Livistona chinensis (Jacq.) R.Br.ex Mart.* ชื่อวงศ์ : ARECACEAE ชื่อพื้นเมือง : -	**ลักษณะทั่วไปและลักษณะเด่น :** ทรงพุ่มรูปร่ม ผิวล้าต้นแตกเป็นสะเก็ด ต้นอ่อนสีเขียว ต้นแก่สีน้ำตาล ใบอ่อนสีเขียว ใบแก่สีเขียวเข้ม ขนาดแผ่นใบกว้าง 100-125 เซนติเมตร ยาว 150-175 เซนติเมตร ใบเรียงวงรอบ รูปพัด ปลายใบเรียวแหลมแยกกัน โคนใบรูปหัวใจ ขอบใบเรียบ ผลสด ผลอ่อน สีเขียวเข้ม ผลแก่สีเขียวอมด้าน รูปร่างของผลรี มีเมล็ดหนึ่งเมล็ดในหนึ่งผล **ประโยชน์ทั่วไป :** นิยมปลูกเป็นไม้ประดับ เพราะรูปใบสวยงาม เหมาะสำหรับสภาพภูมิอากาศร้อนชื้นในประเทศไทย แต่ก็สามารถเติบโตได้ในหลายภูมิภาคของโลก
11.	ตาลโตนด	ชื่อวิทยาศาสตร์: *Borasas flabellifer L.* ชื่อวงศ์ : ARECACEAE ชื่อพื้นเมือง : ตาล, ตะนอด, ตาลใหญ่, ถาล, ทอถู, ทะเนาด์, ท้าง, โหนด	**ลักษณะทั่วไปและลักษณะเด่น :** ตาลโตนดสูงประมาณ 25-30 เมตร ใบรูปพัดขนาดใหญ่ เส้นผ่านศูนย์กลาง มากกว่า 1.50 เมตร แผ่นใบพับเป็นจีบ หนาแข็ง ดอก ช่อดอกออกจากซอกกาบใบผลกลมใหญ่ถึง 15 เซนติเมตร ผลสุกสีดำ เมื่อปอกเปลือกออกจะพบเมล็ด 2 - 3 เมล็ดอยู่ภายใน **ประโยชน์ทั่วไป :** ลำต้นใช้ทำเครื่องเรือน ใบอ่อนใช้จักสาน ใบแก่มุงหลังคา ก้านใบทำเชือก ก้านช่อดอกทำน้ำตาล ผลสุกทำขนม

ตารางที่ 2.11-3 (ต่อ) รายละเอียดลักษณะพฤกษศาสตร์ของไม้พุ่มและไม้คลุมดินที่จัดในพื้นที่โครงการ

ลำดับ	ชื่อ	ชื่อวิทยาศาสตร์, ชื่อวงศ์, ชื่อพื้นเมือง	ลักษณะทั่วไปและประโยชน์
12.	หญ้ามาเลเซีย	ชื่อวิทยาศาสตร์: *Axonopus compressus (Sw.) P.Beauv.* ชื่อวงศ์ : POACECE ชื่อพื้นเมือง : หญ้าปากควาย	**ลักษณะทั่วไปและลักษณะเด่น :** ใบกว้างและแบน มีสีเขียวเข้ม ใบอ่อนนุ่มและไม่แข็งเหมือนหญ้าญี่ปุ่นหรือหญ้านวลน้อย เติบโตแนบกับพื้นดิน ลำต้นทอดเลื้อยไปตามดิน และแตกหน่อได้ง่าย ทนร่มเงาได้ดี สามารถเติบโตได้ในที่ที่มีแสงแดดรำไรหรือใต้ร่มไม้ ทนทานและดูแลง่าย ต้องการการดูแลรักษาน้อยกว่าหญ้าชนิดอื่น **ประโยชน์ทั่วไป :** ใช้ปูสนามหญ้า เหมาะสำหรับปลูกในสวน บ้านพักอาศัย หรือพื้นที่ที่ต้องการความร่มรื่น ช่วยป้องกันดินพังทลาย เนื่องจากรากของมันยึดเกาะดินได้ดี ลดอุณหภูมิพื้นดิน ทำให้บริเวณที่ปลูกเย็นขึ้นและเพิ่มความสดชื่น เป็นหญ้าคลุมดินในสวนป่า สามารถใช้ในบริเวณที่มีต้นไม้ใหญ่หรือในพื้นที่ที่หญ้าชนิดอื่นเติบโตได้ยาก ดูแลง่าย ไม่ต้องตัดหญ้าบ่อย เพราะไม่เจริญเติบโตสูงเหมือนหญ้าชนิดอื่น
13.	ต้นมะพร้าว	ชื่อวิทยาศาสตร์: *Cocos nucifera L.* ชื่อวงศ์ : Arecaceae ชื่อพื้นเมือง : หมากอูน หมากอุ๋น, ดุง, โพล และย่อ	**ลักษณะทั่วไปและลักษณะเด่น :** ลำต้น มีลำต้นเดียว ไม่แตกแขนงสูงได้ถึง 25 เมตร มีรอยแผลจากการหลุดร่วงของใบตลอดลำต้นใบ เป็นใบประกอบ ออกอยู่ตามส่วนของลำต้น ประกอบด้วยก้านทางมีขนาดใหญ่และยาว และมีใบย่อย บนก้านทางประมาณ 200 – 250 ใบดอก ออกเป็นช่อชนิดพานิเคิล มีกลีบดอก 6 กลีบ สีครีมหรือสีเหลืองนวล ไม่มีก้าน **ประโยชน์ทั่วไป :** น้ำมะพร้าว ใช้เป็นเครื่องดื่มเกลือแร่ได้ เนื่องจากอุดมไปด้วยโพแทสเซียม เนื้อมะพร้าวช่วยแก้อาการระคายเคืองตา ลดไข้สูงได้ เพราะมีฤทธิ์เป็นยา กะลามะพร้าว นำไปใช้ทำสิ่งประดิษฐ์ต่าง ๆ เช่น กระบวย โคมไฟ กระดุม ซออู้ ฯลฯ

ที่มา : 1. มหาวิทยาลัยเกษตรศาสตร์. (ม.ป.ป.). *ฐานข้อมูลพรรณไม้ที่ใช้ในงานภูมิสถาปัตยกรรม.* agkc.lib.ku.ac.th/plantwebsite/webpage/.html

2. อุทยานหลวงราชพฤกษ์. (ม.ป.ป.). *ฐานข้อมูลพรรณไม้อุทยานหลวงราชพฤกษ์.* https://www.royalparkrajapruek.org/Plants

2.12 รายละเอียดช่วงก่อสร้าง

2.12.1 แผนงานการก่อสร้าง

1. แผนงานการก่อสร้าง/ดัดแปลงอาคาร และวิธีการจัดการ

โครงการคาดว่าจะใช้เวลาในการก่อสร้าง/ดัดแปลงอาคาร ประมาณ 12 เดือน (แสดงดัง**ตารางที่ 2.12.1-1**) โดยมีรายละเอียดขั้นตอนการดำเนินการก่อสร้างหลักๆ ดังต่อไปนี้

1) การรื้อถอนหลังคาบนชั้นดาดฟ้าของอาคาร G (อาคารโรงแรมขนาด 4 ชั้น) : ปัจจุบันหลังคามีลักษณะเป็นโครงสร้างเหล็กสูง 3 เมตร และหลังคาเมทัลชีทมีขนาด (ก.xย.) ประมาณ 10.50 x 55.20 เมตร หรือประมาณ 580.00 ตารางเมตร โดยติดตั้งกับเพลทเหล็กและยึดด้วยเคมิคอล โบลท์ ซึ่งโครงการจะมีการรื้อออกทั้งหมด โดยได้กำหนดวิธีการและมาตรการดำเนินการดังนี้ (แสดงดังใน**รูปที่ 2.12.1-1**)

1. กำหนดให้ใช้รอกสลิงไฟฟ้า ติดตั้งด้านหลังของอาคารในการขนส่งเศษวัสดุขึ้น-ลงอาคารจากการรื้อถอน
2. กำหนดให้ใช้รถเข็นขนเศษวัสดุจากการรื้อถอนขนไปยังจุดจอดรถบรรทุกที่จอดอยู่บริเวณหน้าอาคารซักรีด
3. ปิดให้บริการอาคาร E ที่อยู่ทางด้านทิศเหนือ จำนวน 2 อาคาร ของอาคาร G
4. กำหนดให้ติดตั้งผ้าใบก่อสร้าง (Mesh Sheet) ชนิดป้องกันไฟลาม ที่มีความสูงไม่น้อยกว่าความสูงของหลังคาที่รื้อถอนทุกด้าน
5. ติดประกาศแจ้งเตือนให้ผู้เข้าพักภายในโครงการทราบถึงการดำเนินกิจกรรมรื้อถอนที่อาจได้รับความสั่นสะเทือนก่อให้เกิดความรู้สึกรำคาญ

- แบบแปลนชั้นดาดฟ้าและรูปด้านอาคาร G เปรียบเทียบปัจจุบันและอนาคตแสดงดัง**รูปที่ 2.12.1-2** ถึง **รูปที่ 2.12.1-5**

2) การรื้อถอนหลังคาและปรับปรุงอาคารอเนกประสงค์ : โครงการจะดัดแปลงอาคารอเนกประสงค์ขนาด 1 ชั้น เป็นลานอเนกประสงค์แทน โดยจะมีการรื้อหลังคาและสกัดเสาออก ปัจจุบันเป็นหลังคากระเบื้องขนาดพื้นที่ (ก.xย.) ประมาณ 20.00 x 23.00 เมตร หรือประมาณ 460.00 ตารางเมตร และเสาเป็นคอนกรีตเสริมเหล็กขนาด 0.40 x 0.40 x 4.30 เมตร (ก.xย.xส.) จำนวน 10 ต้น โดยได้กำหนดวิธีการและมาตรการดำเนินการดังนี้ (แสดงดังใน**รูปที่ 2.12.1-1**)

1. กำหนดให้ใช้รถเข็นขนเศษวัสดุจากการรื้อถอนขนไปยังจุดจอดรถบรรทุกที่จอดอยู่บริเวณหน้าอาคารซักรีด
2. ปิดให้บริการอาคาร E ที่อยู่ทางด้านทิศเหนือ จำนวน 2 อาคาร และทิศตะวันออก จำนวน 4 อาคาร ของพื้นที่รื้อถอนหลังคาและปรับปรุงอาคารอเนกประสงค์
3. กำหนดให้ติดตั้งผ้าใบก่อสร้าง (Mesh Sheet) ชนิดป้องกันไฟลาม ที่มีความสูงไม่น้อยกว่าความสูงของหลังคาที่รื้อถอนทุกด้าน

4. ติดประกาศแจ้งเตือนให้ผู้เข้าพักภายในโครงการทราบถึงการดำเนินกิจกรรมรื้อถอนที่อาจได้รับความสั่นสะเทือน ก่อให้เกิดความรู้สึกรำคาญ

- แบบแปลนพื้นเปรียบเทียบปัจจุบันและอนาคตแสดงดัง**รูปที่ 2.12.1-7** และรูปด้านอาคารอเนกประสงค์ในปัจจุบัน แสดงดังรู**ปที่ 2.12.1-6** ถึง **รูปที่ 2.12.1-9**

3) การรื้อถอนหลังคาและปรับปรุงร้านอาหาร : โครงการจะมีการปรับปรุงร้านอาหารโดยรื้อหลังคาและเสาออก รวมถึงรื้อผนังห้องน้ำเดิมออกบางส่วน ซึ่งปัจจุบันมีลักษณะโครงสร้างเสาเป็นคอนกรีตเสริมเหล็กขนาด (ก.xย.xส.) ประมาณ 0.30 x 0.30 x 2.90 เมตร จำนวน 12 ต้น และมีหลังคาเป็นกระเบื้องขนาดพื้นที่ (ก.xย.) ประมาณ 8.50 x 12.50 เมตร หรือประมาณ 106.25 ตารางเมตร และการรื้อผนังห้องน้ำเดิมออกบางส่วนมีขนาดพื้นที่ (ก.xย.) ประมาณ 2.90 x 4.20 เมตร โดยได้กำหนดวิธีการและมาตรการดำเนินการดังนี้ (แสดงดังใน**รูปที่ 2.12.1-1**)

1. กำหนดให้ใช้รถเข็นขนเศษวัสดุจากการรื้อถอนขนไปยังจุดจอดรถบรรทุกที่จอดอยู่บริเวณหน้าอาคารซักรีด

2. ปิดให้บริการอาคาร E ที่อยู่ทางด้านทิศเหนือจำนวน 1 อาคาร และอาคาร A3 ที่อยู่ทางด้านทิศตะวันตก จำนวน 1 อาคาร ของพื้นที่รื้อถอนหลังคาและปรับปรุงร้านอาหาร

3. กำหนดให้ติดตั้งผ้าใบก่อสร้าง (Mesh Sheet) ชนิดป้องกันไฟลาม ที่มีความสูงไม่น้อยกว่าความสูงของหลังคาที่รื้อถอนทุกด้าน

4. ติดประกาศแจ้งเตือนให้ผู้เข้าพักภายในโครงการทราบถึงการดำเนินกิจกรรมรื้อถอน ที่อาจได้รับความสั่นสะเทือน ก่อให้เกิดความรู้สึกรำคาญ

- แบบแปลนพื้นและรูปด้านร้านอาหาร เปรียบเทียบปัจจุบันและอนาคตแสดงดัง**รูปที่ 2.12.1-10** ถึง **รูปที่ 2.12.1-13**

4) การปรับปรุง/ดัดแปลงอาคารเก็บของ 2 : โครงการจะมีการปรับปรุง/ดัดแปลงด้านหลังอาคารโดยรื้อผนังอาคารเดิมออก และก่อสร้างผนังอาคารใหม่ โดยขนาดพื้นที่ปรับปรุง (ก.xย.) ประมาณ 1.00 x 13.70 เมตร หรือประมาณ 13.70 ตารางเมตร โดยได้กำหนดวิธีการและมาตรการดำเนินการดังนี้ (แสดงดังใน**รูปที่ 2.12.1-1**)

1. กำหนดให้ใช้รถเข็นขนเศษวัสดุจากการก่อสร้าง/ดัดแปลงขนไปยังจุดจอดรถบรรทุกที่จอดอยู่บริเวณหน้าอาคารซักรีด

2. ปิดให้บริการอาคาร E ที่อยู่ทางด้านทิศตะวันตกของพื้นที่ปรับปรุง/ดัดแปลงอาคารเก็บของ 2 จำนวน 3 อาคาร

3. กำหนดให้ติดตั้งผ้าใบก่อสร้าง (Mesh Sheet) ชนิดป้องกันไฟลาม มีความสูงไม่น้อยกว่าความสูงของอาคารทุกด้าน

4. ติดประกาศแจ้งเตือนให้ผู้เข้าพักภายในโครงการทราบถึงการดำเนินกิจกรรมการปรับปรุง/ดัดแปลงอาคารที่อาจได้รับความสั่นสะเทือน ก่อให้เกิดความรู้สึกรำคาญ

- แบบแปลนพื้นและรูปด้านอาคารเก็บของ 2 เปรียบเทียบปัจจุบันและอนาคต แสดงดัง **รูปที่ 2.12.1-14** ถึง **รูปที่ 2.12.1-17**

5) การปรับปรุง/ดัดแปลงอาคารซักรีด : โครงการจะมีการปรับปรุง/ดัดแปลงด้านหลังอาคารโดยรื้อผนังอาคารเดิมออก และก่อสร้างผนังอาคารใหม่ โดยขนาดพื้นที่ปรับปรุง (ก.xย.) ประมาณ 1.00 x 19.80 เมตร หรือประมาณ 19.80 ตารางเมตร โดยได้กำหนดวิธีการและมาตรการดำเนินการดังนี้ (แสดงดังใน**รูปที่ 2.12.1-1**)

1. กำหนดให้ใช้รถเข็นขนเศษวัสดุจากการก่อสร้าง/ดัดแปลงขนไปยังจุดจอดรถบรรทุกที่จอดอยู่บริเวณหน้าอาคารซักรีด

2. กำหนดให้ติดตั้งผ้าใบก่อสร้าง (Mesh Sheet) ชนิดป้องกันไฟลาม มีความสูงไม่น้อยกว่าความสูงของอาคารทุกด้าน

3. ติดประกาศแจ้งเตือนให้ผู้เข้าพักภายในโครงการทราบถึงการดำเนินกิจกรรมการปรับปรุง/ดัดแปลงอาคารที่อาจได้รับความสั่นสะเทือน ก่อให้เกิดความรู้สึกรำคาญ

- แบบแปลนพื้นและรูปด้านอาคารซักรีด เปรียบเทียบปัจจุบันและอนาคตแสดงดัง **รูปที่ 2.12.1-18** ถึง **รูปที่ 2.12.1-21**

6) การก่อสร้างอาคารพักมูลฝอยรวม : โครงการจะมีการก่อสร้างอาคารพักมูลฝอยรวมใหม่บริเวณด้านทิศเหนือของโครงการ โดยภายในอาคารแบ่งเป็นห้องพักขยะ 4 ห้อง มีขนาดพื้นที่อาคารรวม 29.14 ตารางเมตร โดยได้กำหนดวิธีการและมาตรการดำเนินการดังนี้ (แสดงดังใน**รูปที่ 2.12.1-1**)

1. กำหนดให้ใช้รถเข็นขนเศษวัสดุจากการก่อสร้างขนไปยังจุดจอดรถบรรทุกที่จอดอยู่บริเวณหน้าพื้นที่ก่อสร้าง

2. กำหนดให้ติดตั้งรั้วชั่วคราวแบบทึบ เป็นแผ่นเหล็ก (Steel Sheet) สูง 3.0 เมตร ติดตั้งทางด้านทิศตะวันออกและทิศตะวันตก

3. กำหนดให้ติดตั้งผ้าใบก่อสร้าง (Mesh Sheet) ชนิดป้องกันไฟลาม มีความสูงไม่น้อยกว่าความสูงของหลังคาที่รื้อถอน ติดตั้งทางด้านทิศเหนือ และทิศใต้

4. ติดประกาศแจ้งเตือนให้ผู้เข้าพักภายในโครงการทราบถึงการดำเนินกิจกรรมการก่อสร้างที่อาจได้รับความสั่นสะเทือน ก่อให้เกิดความรู้สึกรำคาญ

- แบบแปลนพื้นและรูปด้านอาคารอาคารพักมูลฝอยรวม แสดงไว้ใน**ภาคผนวก ข**

7) การติดตั้งระบบบำบัดน้ำเสียรวมใหม่ : โครงการจะมีการติดตั้งระบบบำบัดน้ำเสียรวมเป็นถังบำบัดน้ำเสียสำเร็จรูป (ระบบเติมอากาศ) เพื่อรองรับการขยายขนาดโครงการ โดยสามารถรองรับน้ำเสียได้ 154 ลูกบาศก์เมตร/วัน ติดตั้งบริเวณใต้ดินด้านหลังอาคาร F (อาคารโรงแรมขนาด 3 ชั้น) โดยได้กำหนดวิธีการและมาตรการดำเนินการดังนี้ (แสดงดังใน**รูปที่ 2.12.1-1**)

1. กำหนดให้ใช้ทางเข้า-ออกบริเวณด้านทิศเหนือเป็นทางเข้า-ออกชั่วคราวตลอดระยะเวลาก่อสร้าง

2. กำหนดให้ใช้รถเข็นขนเศษวัสดุจากการก่อสร้างขนไปยังจุดจอดรถบรรทุกที่จอดอยู่บริเวณหน้าพื้นที่ก่อสร้าง

3. ปิดให้บริการอาคาร B ทุกอาคาร

4. กำหนดให้ติดตั้งรั้วชั่วคราวแบบทึบ เป็นแผ่นเหล็ก (Steel Sheet) สูง 3.0 เมตร ติดตั้งทางด้านทิศตะวันออก

5. กำหนดให้ติดตั้งผ้าใบก่อสร้าง (Mesh Sheet) ชนิดป้องกันไฟลาม ติดตั้งทางด้านทิศเหนือ ทิศใต้ และทิศตะวันตก

6. ติดประกาศแจ้งเตือนให้ผู้เข้าพักภายในโครงการทราบถึงการดำเนินกิจกรรมการก่อสร้างที่อาจได้รับความสั่นสะเทือน ก่อให้เกิดความรู้สึกรำคาญ

8) การก่อสร้างบ่อหน่วงน้ำ : บริเวณที่จะมีการก่อสร้างบ่อหน่วงน้ำอยู่ทางด้านทิศเหนือของโครงการ มีปริมาตรความจุ 450 ลูกบาศก์เมตร โดยได้กำหนดวิธีการและมาตรการดำเนินการดังนี้ (แสดงดังใน**รูปที่ 2.12.1-1**)

1. กำหนดให้ใช้ทางเข้า-ออกบริเวณด้านทิศเหนือเป็นทางเข้า-ออกชั่วคราวตลอดระยะเวลาก่อสร้าง

2. กำหนดให้ใช้รถเข็นขนเศษวัสดุจากการก่อสร้างขนไปยังจุดจอดรถบรรทุกที่จอดอยู่บริเวณหน้าพื้นที่ก่อสร้าง

3. ปิดให้บริการอาคาร B ทุกอาคาร

4. กำหนดให้ติดตั้งรั้วชั่วคราวแบบทึบ เป็นแผ่นเหล็ก (Steel Sheet) สูง 3.0 เมตร ติดตั้งทางด้านทิศตะวันออก

5. กำหนดให้ติดตั้งผ้าใบก่อสร้าง (Mesh Sheet) ชนิดป้องกันไฟลาม ติดตั้งทางด้านทิศเหนือ ทิศใต้ และทิศตะวันตก

6. ติดประกาศแจ้งเตือนให้ผู้เข้าพักภายในโครงการทราบถึงการดำเนินกิจกรรมการก่อสร้างที่อาจได้รับความสั่นสะเทือน ก่อให้เกิดความรู้สึกรำคาญ

เนื่องจากโครงการจะจำกัดคนงานที่เข้ามาทำงานในพื้นที่โครงการ เพื่อลดการรบกวนกิจกรรมของผู้ใช้บริการโรงแรม จึงจัดลำดับให้คนงานทำงานแล้วเสร็จทีละขั้นตอน โดยไม่มีการทำงานหลายกิจกรรมทับซ้อนกัน

ตารางที่ 2.12.1-1 แผนงานและระยะเวลาก่อสร้าง/ดัดแปลงอาคารโครงการ

กิจกรรม/งานหลัก	เดือนที่											
	1	2	3	4	5	6	7	8	9	10	11	12
1. ขั้นตอนการรื้อถอน												
1.1 การรื้อถอนหลังคาบนชั้นดาดฟ้าของอาคาร G (ขนาด 4 ชั้น) (เดือนที่ 1)												
1.2 การรื้อถอนหลังคาและปรับปรุงอาคารอเนกประสงค์ (เดือนที่ 2-3)												
1.3 การรื้อถอนหลังคาและปรับปรุงร้านอาหาร (เดือนที่ 4-5)												
1.4 การปรับปรุง/ดัดแปลงอาคารเก็บของ 2 (เดือนที่ 6)												
1.5 การปรับปรุง/ดัดแปลงอาคารซักรีด (เดือนที่ 7)												
2. ขั้นตอนการก่อสร้าง												
2.1 การก่อสร้างอาคารพักมูลฝอยรวม (เดือนที่ 8-9)												
2.2 การติดตั้งระบบบำบัดน้ำเสียรวมชุดใหม่ และการทำบ่อดินกำจัดมีเทนและกำจัดแอโรซอล (เดือนที่ 10)												
2.3 การก่อสร้างบ่อหน่วงน้ำ (เดือนที่ 11)												
3. จัดพื้นที่สีเขียว (Landscape) (เดือนที่ 12)												

ที่มา : บริษัท นิวแทรเวิลบีช จำกัด, 2567

2. เครื่องจักรกลและรถบรรทุกขนส่ง

ในเบื้องต้นโครงการจะกำหนดห้ามขนส่งวัสดุก่อสร้างในช่วงชั่วโมงเร่งด่วน และปฏิบัติตามข้อห้ามของเจ้าพนักงานตำรวจจราจรทั่วราชอาณาจักร สำหรับจำนวนเครื่องจักรกลและรถบรรทุกที่ใช้ปฏิบัติงานในแต่ละขั้นตอนหลักจะกำหนดใช้ให้มีความสอดคล้องกับขั้นตอนก่อสร้าง ได้แก่

2.1 ช่วงงานรื้อถอนหลังคา/ดัดแปลงอาคาร

1) กิจกรรมการรื้อถอนหลังคาบนชั้นดาดฟ้าของอาคาร G (ขนาด 4 ชั้น)
- เครื่องตัดเหล็ก (Gas Cutter) จำนวน 1 เครื่อง
- รถบรรทุกขนส่งเศษวัสดุ จำนวน 1 คัน/วัน (2 เที่ยว/วัน)
- รถรับส่งคนงาน 1 คัน/วัน (2 เที่ยว/วัน เช้า-เย็น)

2) กิจกรรมการรื้อถอนหลังคาและปรับปรุงอาคารอเนกประสงค์
- เครื่องตัดเหล็ก (Gas Cutter) จำนวน 1 เครื่อง

- เครื่องสกัดคอนกรีต (Hand-held Pneumatic Breaker) จำนวน 1 เครื่อง
- รถบรรทุกขนส่งเศษวัสดุ จำนวน 1 คัน/วัน (2 เที่ยว/วัน)
- รถรับส่งคนงาน 1 คัน/วัน (2 เที่ยว/วัน เช้า-เย็น)

3) กิจกรรมการรื้อถอนหลังคาและปรับปรุงร้านอาหาร
- เครื่องตัดเหล็ก (Gas Cutter) จำนวน 1 เครื่อง
- เครื่องสกัดผนังคอนกรีต (Hand-held Pneumatic Breaker) จำนวน 1 เครื่อง
- รถบรรทุกขนส่งเศษวัสดุ จำนวน 1 คัน/วัน (2 เที่ยว/วัน)
- รถรับส่งคนงาน 1 คัน/วัน (2 เที่ยว/วัน เช้า-เย็น)

4) กิจกรรมการปรับปรุง/ดัดแปลงอาคารเก็บ 2
- เครื่องสกัดผนังคอนกรีต (Hand-held Pneumatic Breaker) จำนวน 1 เครื่อง
- รถบรรทุกขนส่งเศษวัสดุ จำนวน 1 คัน/วัน (2 เที่ยว/วัน)
- รถรับส่งคนงาน 1 คัน/วัน (2 เที่ยว/วัน เช้า-เย็น)

5) กิจกรรมการปรับปรุง/ดัดแปลงอาคารซักรีด
- เครื่องสกัดผนังคอนกรีต (Hand-held Pneumatic Breaker) จำนวน 1 เครื่อง
- รถบรรทุกขนส่งเศษวัสดุ จำนวน 1 คัน/วัน (2 เที่ยว/วัน)
- รถรับส่งคนงาน 1 คัน/วัน (2 เที่ยว/วัน เช้า-เย็น)

2.2 ช่วงงานก่อสร้าง

1) กิจกรรมการก่อสร้างอาคารพักมูลฝอยรวม
- รถบรรทุกคอนกรีต จำนวน 1 คัน/วัน
- รถบรรทุกขนส่งก่อสร้าง/เศษวัสดุ จำนวน 1 คัน/วัน (2 เที่ยว/วัน)
- รถรับส่งคนงาน 1 คัน/วัน (2 เที่ยว/วัน เช้า-เย็น)

2) กิจกรรมการติดตั้งระบบบำบัดน้ำเสีย
- รถแบคโฮ จำนวน 1 คัน/วัน
- รถบรรทุกขนส่งก่อสร้าง/เศษวัสดุ จำนวน 1 คัน/วัน (2 เที่ยว/วัน)
- รถรับส่งคนงาน 1 คัน/วัน (2 เที่ยว/วัน เช้า-เย็น)

3) กิจกรรมการก่อสร้างบ่อหน่วงน้ำ
- รถแบคโฮ จำนวน 1 คัน/วัน
- รถบรรทุกคอนกรีต จำนวน 1 คัน/วัน
- รถบรรทุกขนส่งก่อสร้าง/เศษวัสดุ จำนวน 1 คัน/วัน (2 เที่ยว/วัน)
- รถรับส่งคนงาน 1 คัน/วัน (2 เที่ยว/วัน เช้า-เย็น)

สัญลักษณ์

- แนวเขตที่ดินโครงการ
- เส้นทางเดินรถบรรทุกในขั้นตอนการรื้อถอน
- เส้นทางเดินรถบรรทุกในขั้นตอนการก่อสร้าง
- จุดจอดรถบรรทุก (2.30 x 6.00 เมตร)
- พื้นที่ปิดให้บริการชั่วคราวและพื้นที่ที่ยังไม่เปิดให้บริการในปัจจุบัน
- บริเวณที่มีการรื้อถอนและก่อสร้างโครงการ
- ถังมูลฝอยเปียก 240 ลิตร 1 ถัง
- ถังมูลฝอยรีไซเคิล 240 ลิตร 1 ถัง
- ถังมูลฝอยแห้งทั่วไป 240 ลิตร 1 ถัง
- ถังมูลฝอยอันตราย 240 ลิตร 1 ถัง
- ผ้าใบก่อสร้าง (Mesh Sheet) ชนิดป้องกันไฟลาม สูงไม่น้อยกว่าหลังคาที่รื้อถอน หรืออาคารที่ก่อสร้าง/ปรับปรุงดัดแปลง
- แนวรั้วชั่วคราวทึบ แผ่นเหล็ก (Steel Sheet) สูง 3.0 เมตร

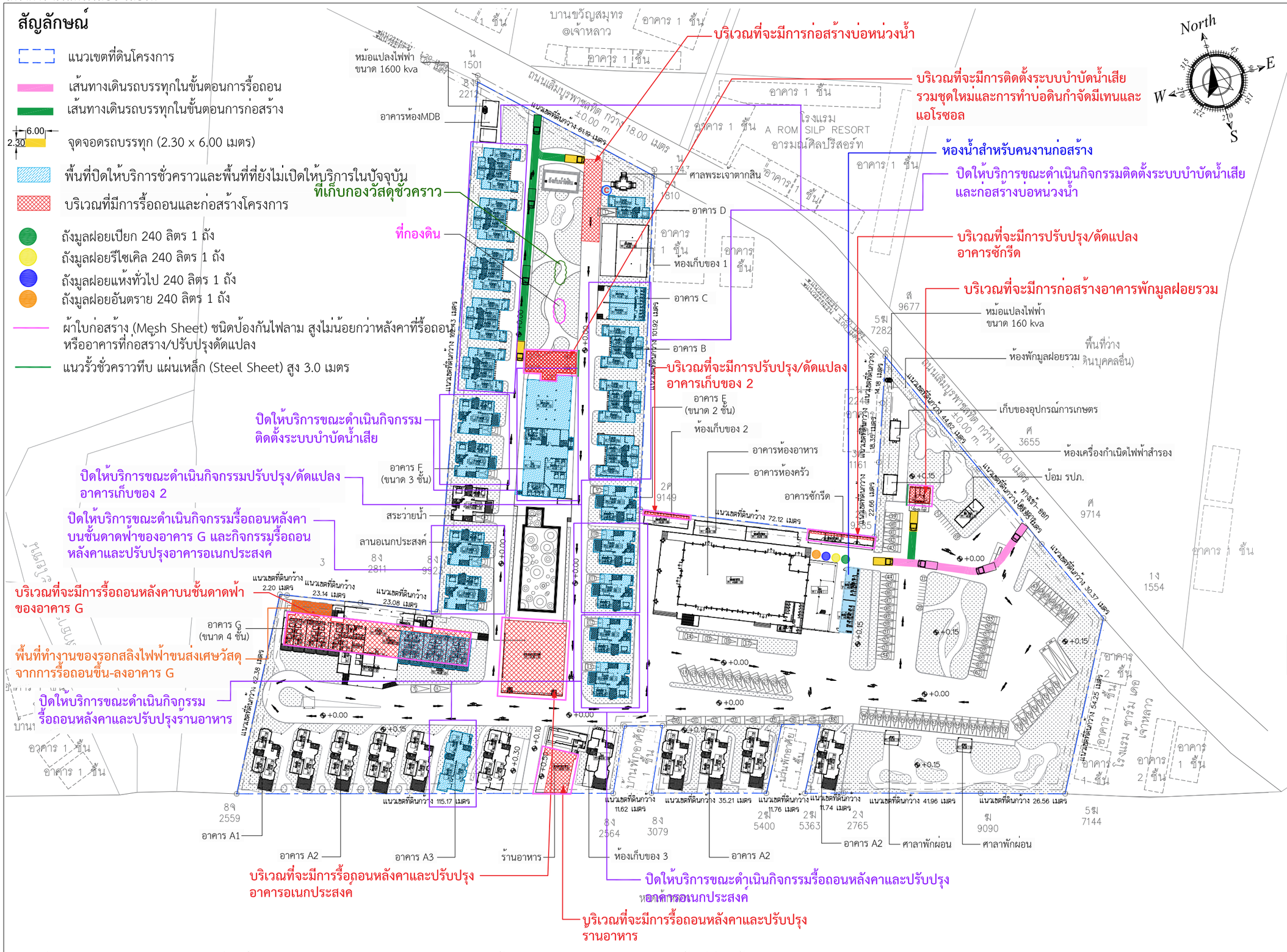

รูปที่ 2.12.1-1 การจัดผังบริเวณก่อสร้าง ระบบสุขาภิบาลสำหรับคนงาน และเส้นทางสัญจรของรถบรรทุกในพื้นที่ก่อสร้าง

B . A R C H
THAILAND

Project : โครงการ นิวแทรเวิล บีช รีสอร์ท
Location : 99 ม.6 ต.เตยงาม อ.ท่าใหม่ จ.จันทบุรี
Owner : บริษัท นิวแทรเวลบีช จำกัด
Interior Designer :
Landscape

KEY PLAN

Drawing Title

Drawing No. /000

หมายเหตุ แบบนี้ที่แสดงอยู่ในแผ่นนี้ ถือเป็นทรัพย์สินของ ห จก เอเลเว่ชั่น ห้ามนำไปใช้ ทำซ้ำ ดัดลอก ดัดแปลง แก้ไข โดยมิได้รับอนุญาตเป็นลายลักษณ์อักษร

ALL DESIGN ARE THE PROPERTY OF AND ELEVATION40 CANNOT BE USED WITHOUT THEIR WRITTEN PERMISSION
DO NOT SCALE DRAWINGS ALL MEASUREMENTS MUST BE CHECKED
AT THE SITE BY CONTRACTION

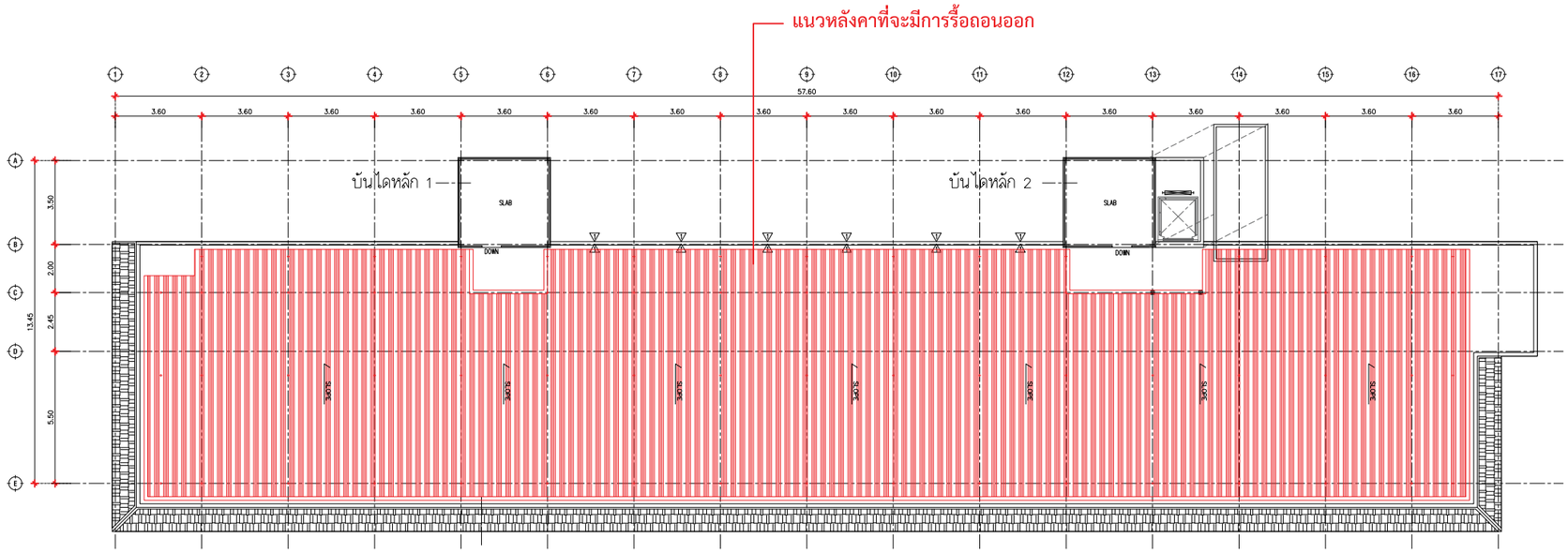

สัญลักษณ์

บริเวณที่รื้อถอนหลังคา

แปลนชั้นดาดฟ้า (ปัจจุบัน)
SCALE 1:125

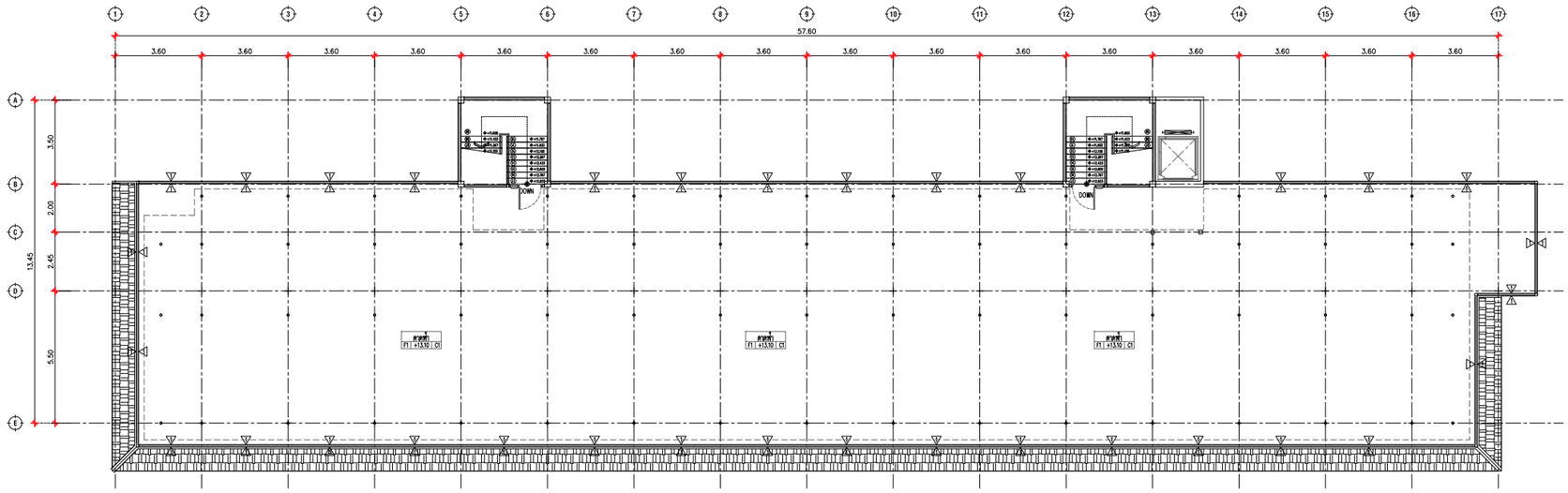

แปลนชั้นดาดฟ้า (อนาคต)
SCALE 1:125

รูปที่ 2.12.1-2 แปลนชั้นดาดฟ้า อาคาร G ปัจจุบัน และในอนาคต (รื้อถอนหลังคาออก)

B.ARCH THAILAND

Project : โครงการ นิวแทรเวิล บีช รีสอร์ท
Location : 99 ม.6 ต.คลองสุด อ.ท่าใหม่ จ.จันทบุรี
Owner : บริษัท นิวแทรเวลบีช จำกัด
Interior Designer : สถาปนิก
Landscape : ภูมิสถาปนิก

KEY PLAN
Drawing Title
Drawing No. /000

หมายเหตุ แบบนี้ที่แสดงอยู่ในแผ่นนี้ ถือเป็นทรัพย์สินของ หจก เอเลเว่ชั่น ห้ามนำไปใช้ ทำซ้ำ คัดลอก ดัดแปลง แก้ไข โดยมิได้รับอนุญาตเป็นลายลักษณ์อักษร

ALL DESIGN ARE THE PROPERTY OF AND ELEVATION40 CANNOT BE USED WITHOUT THEIR WRITTEN PERMISSION
DO NOT SCALE DRAWINGS ALL MEASUREMENTS MUST BE CHECKED AT THE SITE BY CONTRACTION

สัญลักษณ์

บริเวณที่รื้อถอนหลังคา

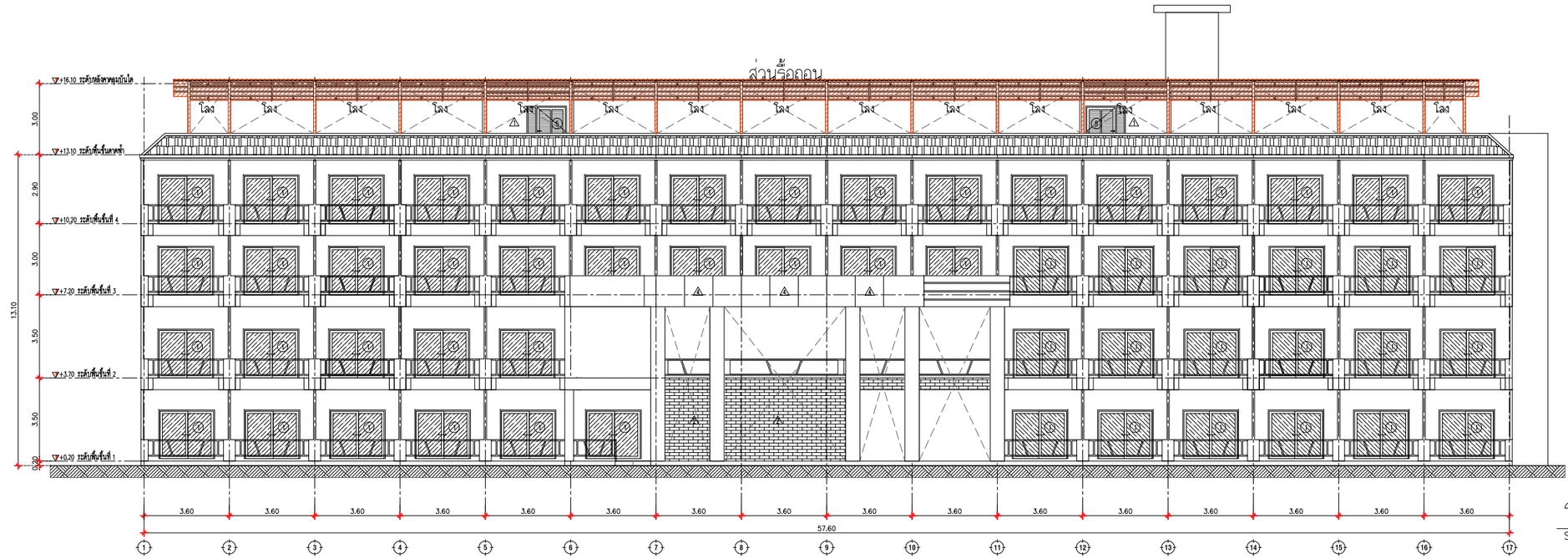

รูปด้าน 1
SCALE 1:100

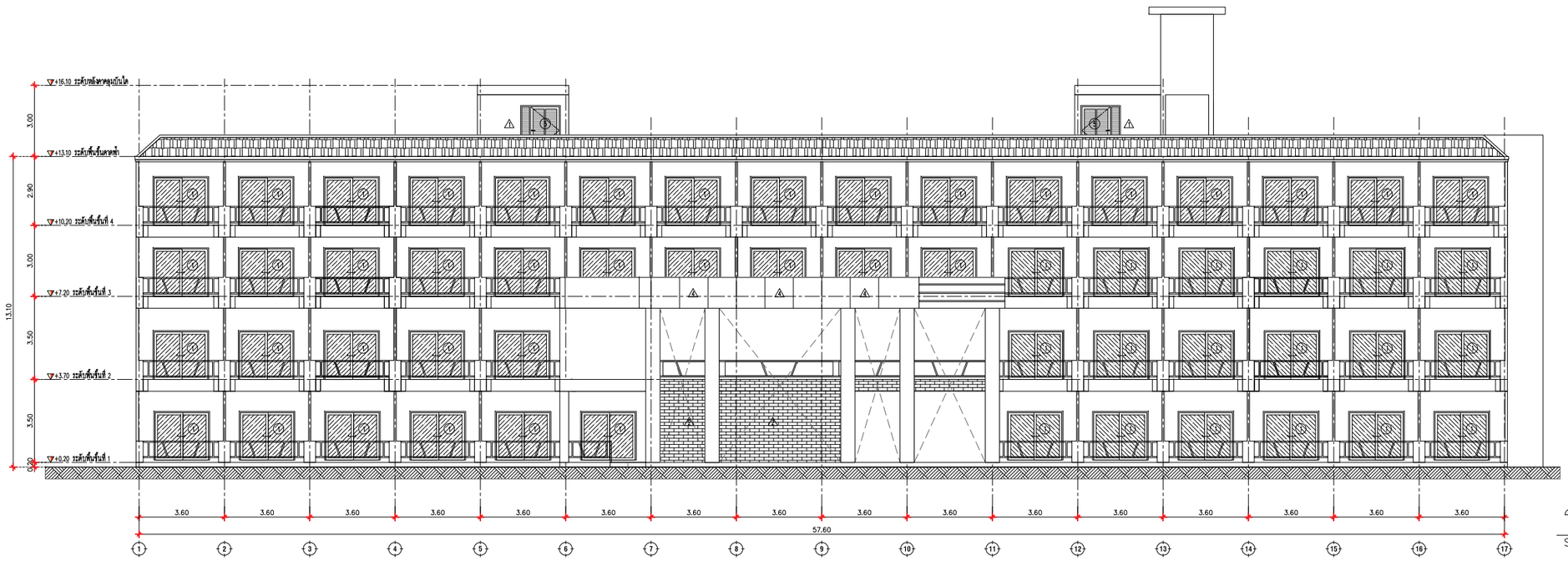

รูปด้าน 1
SCALE 1:100

รูปที่ 2.12.1-3 รูปด้าน 1 อาคาร G ปัจจุบันและในอนาคต

B.A.R.C.H
THAILAND

Project : โครงการ นิวแทรเวิล บีช รีสอร์ท
Location : 99 ม.6 ตำบลคลองสุด อ.ท่าใหม่ จ.จันทบุรี
Owner : บริษัท นิวแทรเวลบีช จำกัด
Interior Designer : สถาปนิก
Landscape ภูมิสถาปนิก

KEY PLAN
Drawing Title
Drawing No. /000

หมายเหตุ แบบที่แสดงอยู่ในแผ่นนี้ถือเป็นทรัพย์สินของ จก เอเลเว่ชั่น ห้ามนำไปใช้ ทำซ้ำดัดลอก ดัดแปลง แก้ไข โดยมิได้รับอนุญาตเป็นลายลักษณ์อักษร

ALL DESIGN ARE THE PROPERTY OF AND ELEVATION40 CANNOT BE USED WITHOUT THEIR WRITTEN PERMISSION
DO NOT SCALE DRAWINGS ALL MEASUREMENTS MUST BE CHECKED AT THE SITE BY CONTRACTION

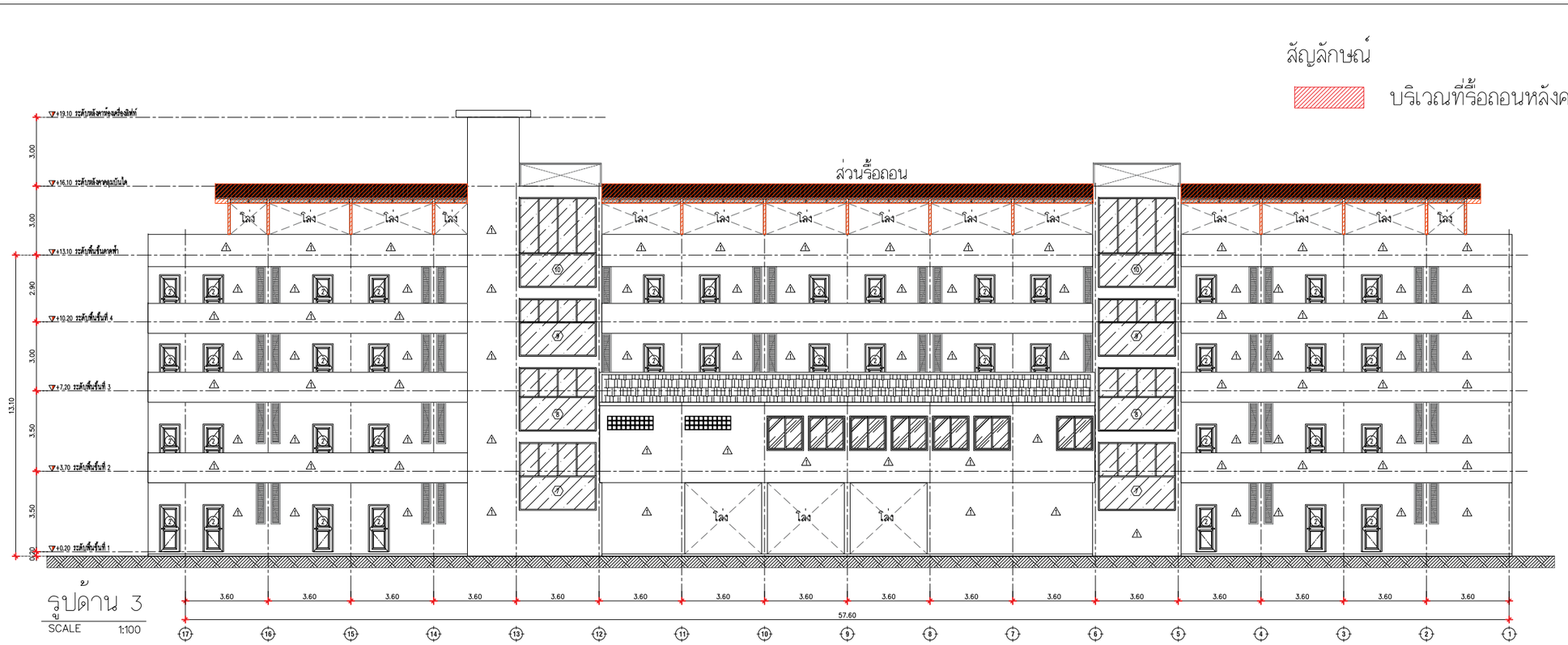

รูปด้าน 3
SCALE 1:100

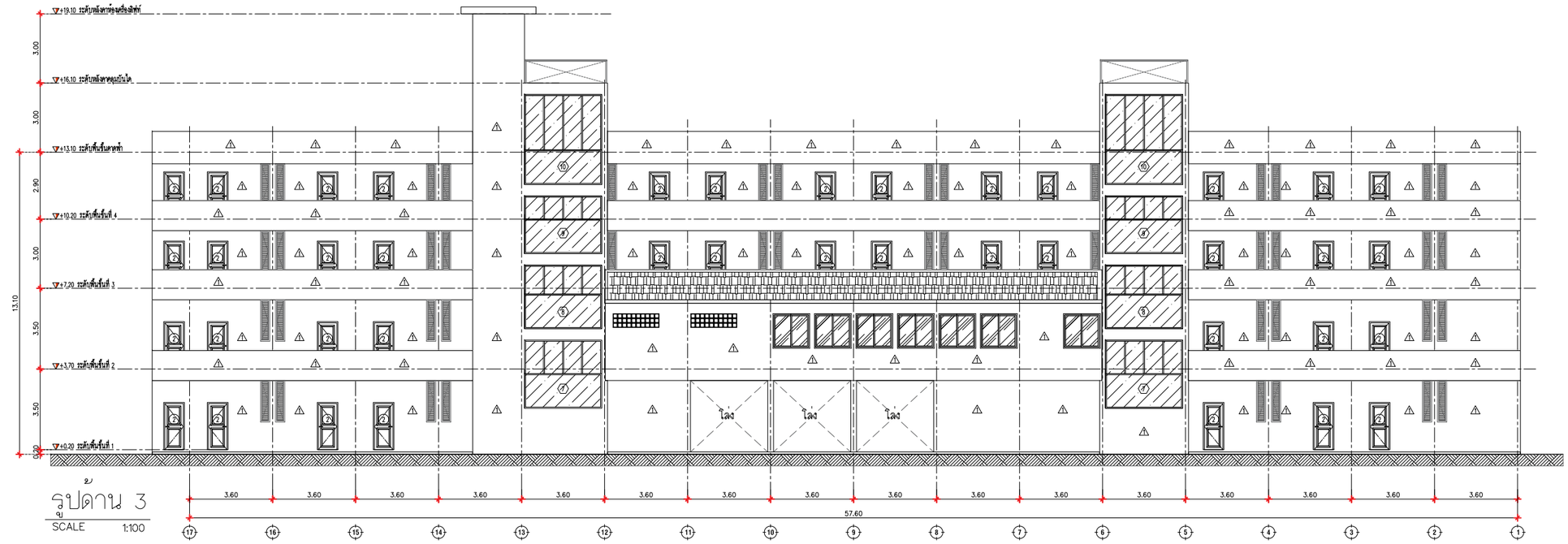

รูปด้าน 3
SCALE 1:100

รูปที่ 2.12.1-4 รูปด้าน 3 อาคาร G ปัจจุบันและในอนาคต

B.A.R.C.H
THAILAND

Project : โครงการ นิวแทรเวิล บีช รีสอร์ท
Location : 99 ม.6 ต.คลองสุด อ.ท่าใหม่ จ.จันทบุรี
Owner : บริษัท นิวแทรเวลบีช จำกัด
Interior Designer : สถาปนิก
Landscape ภูมิสถาปนิก

KEY PLAN
Drawing Title
Drawing No. /000

หมายเหตุ แบบนี้แสดงอยู่ในแผ่นนี้ถือเป็นทรัพย์สินของ หจก เอเลเวชั่น ห้ามนำไปใช้ ทำซ้ำดัดลอก ดัดแปลง แก้ไข โดยมิได้รับอนุญาตเป็นลายลักษณ์อักษร

ALL DESIGN ARE THE PROPERTY OF AND ELEVATION40 CANNOT BE USED WITHOUT THEIR WRITTEN PERMISSION
DO NOT SCALE DRAWINGS ALL MEASUREMENTS MUST BE CHECKED AT THE SITE BY CONTRACTION

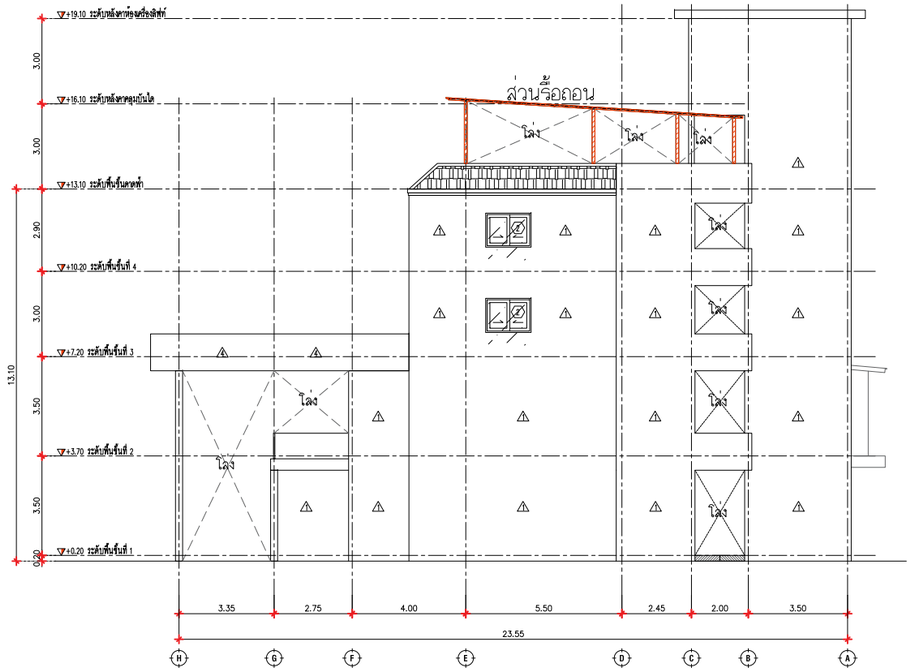

รูปด้าน 2
SCALE 1:100

สัญลักษณ์

บริเวณที่รื้อถอนหลังคา

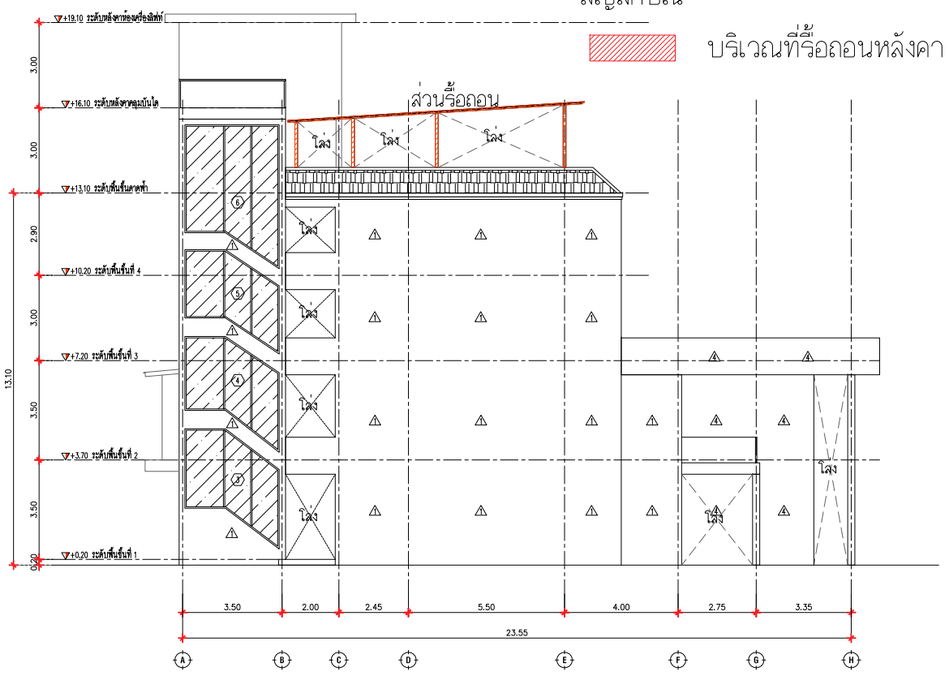

รูปด้าน 4
SCALE 1:100

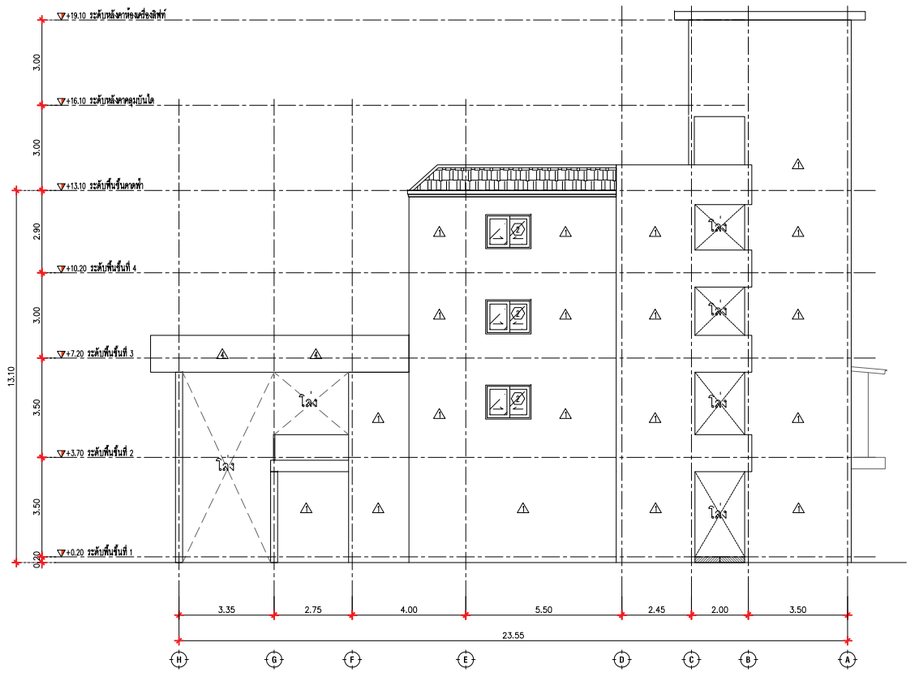

รูปด้าน 2
SCALE 1:100

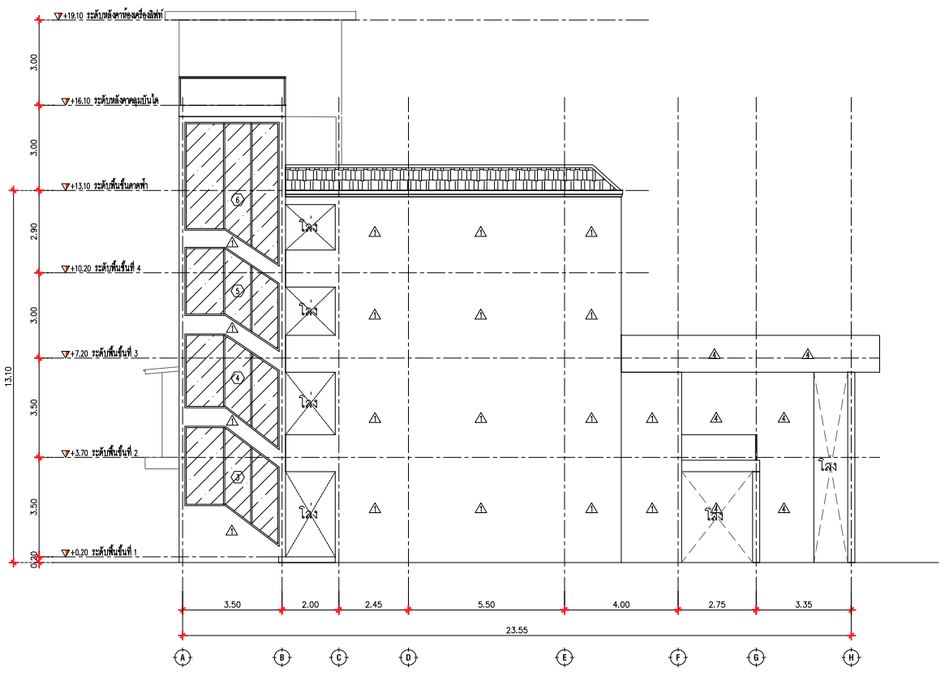

รูปด้าน 4
SCALE 1:100

รูปที่ 2.12.1-5 รูปด้าน 3 และ 4 อาคาร G ปัจจุบันและในอนาคต

B.ARCH
THAILAND

Project : โครงการ นิวแทรเวิล บีช รีสอร์ท
Location : 99 ม.6 ต.คลองสุด อ.ท่าใหม่ จ.จันทบุรี
Owner : บริษัท นิวแทรเวลบีช จำกัด
[redacted]
Interior Designer : นักออกแบบตกแต่ง
Landscape ภูมิสถาปนิก
[redacted]
[redacted]
[redacted]
[redacted]

KEY PLAN
Drawing Title
Drawing No. /000

หมายเหตุ แบบนี้ที่แสดงอยู่ในแผ่นนี้ ถือเป็นทรัพย์สินของ บจก เอลเลเวิ่น หามนำไปใช้ ทำซ้ำ ดัดลอก ดัดแปลง แก้ไข โดยมิได้รับอนุญาตเป็นลายลักษณ์อักษร

ALL DESIGN ARE THE PROPERTY OF AND ELEVATION40 CANNOT BE USED WITHOUT THEIR WRITTEN PERMISSION
DO NOT SCALE DRAWINGS ALL MEASUREMENTS MUST BE CHECKED AT THE SITE BY CONTRACTION

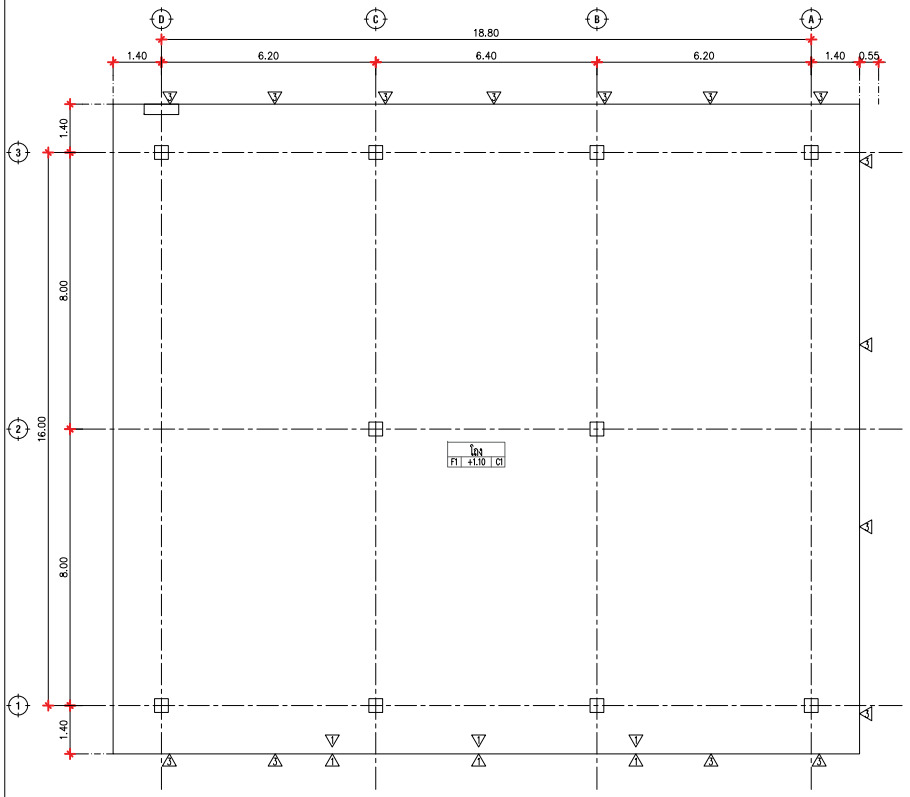

แปลนพื้นชั้นที่ 1
SCALE 1:100

สัญลักษณ์

บริเวณที่รื้อถอนหลังคา

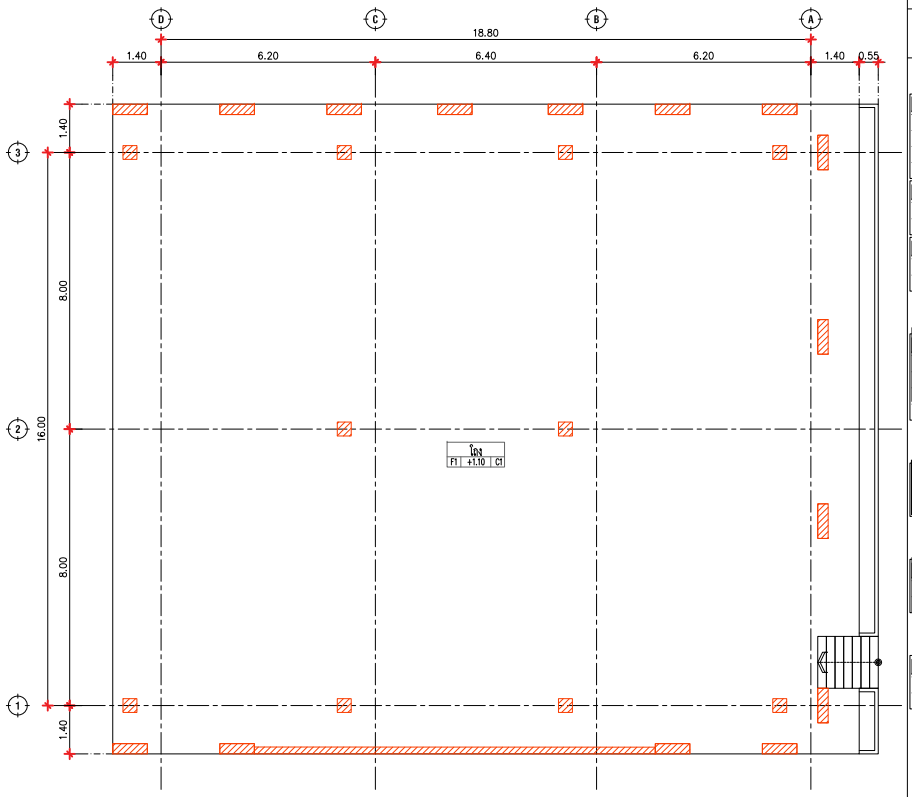

แปลนพื้นชั้นที่ 1
SCALE 1:100

B.ARCH
THAILAND

Project : โครงการ นิวแทรเวิล บีช รีสอร์ท
Location : 99 ม.6 ตลองชุด อ.เท่าไหม่ จ.จันทบุรี
Owner : บริษัท นิวแทรเวิลบีช จำกัด
Interior Designer :
Landscape
Mechanical Engineer
KEY PLAN
Drawing Title
Drawing No. /000

หมายเหตุ แบบนี้แสดงอยู่ในแบบนี้ ถือเป็นทรัพย์สินของ ห้าม เผยแพร่ ทำสำเนา ดัดแปลง แก้ไข โดยไม่ได้รับอนุญาตเป็นลายลักษณ์อักษร

ALL DESIGN ARE THE PROPERTY OF AND ELEVATION40 CANNOT BE USED WITHOUT THEIR WRITTEN PERMISSION
DO NOT SCALE DRAWINGS ALL MEASUREMENTS MUST BE CHECKED AT THE SITE BY CONTRACTION

รูปที่ 2.12.1-6 แปลนพื้นชั้น 1 อาคารอเนกประสงค์ ปัจจุบันและในอนาคต

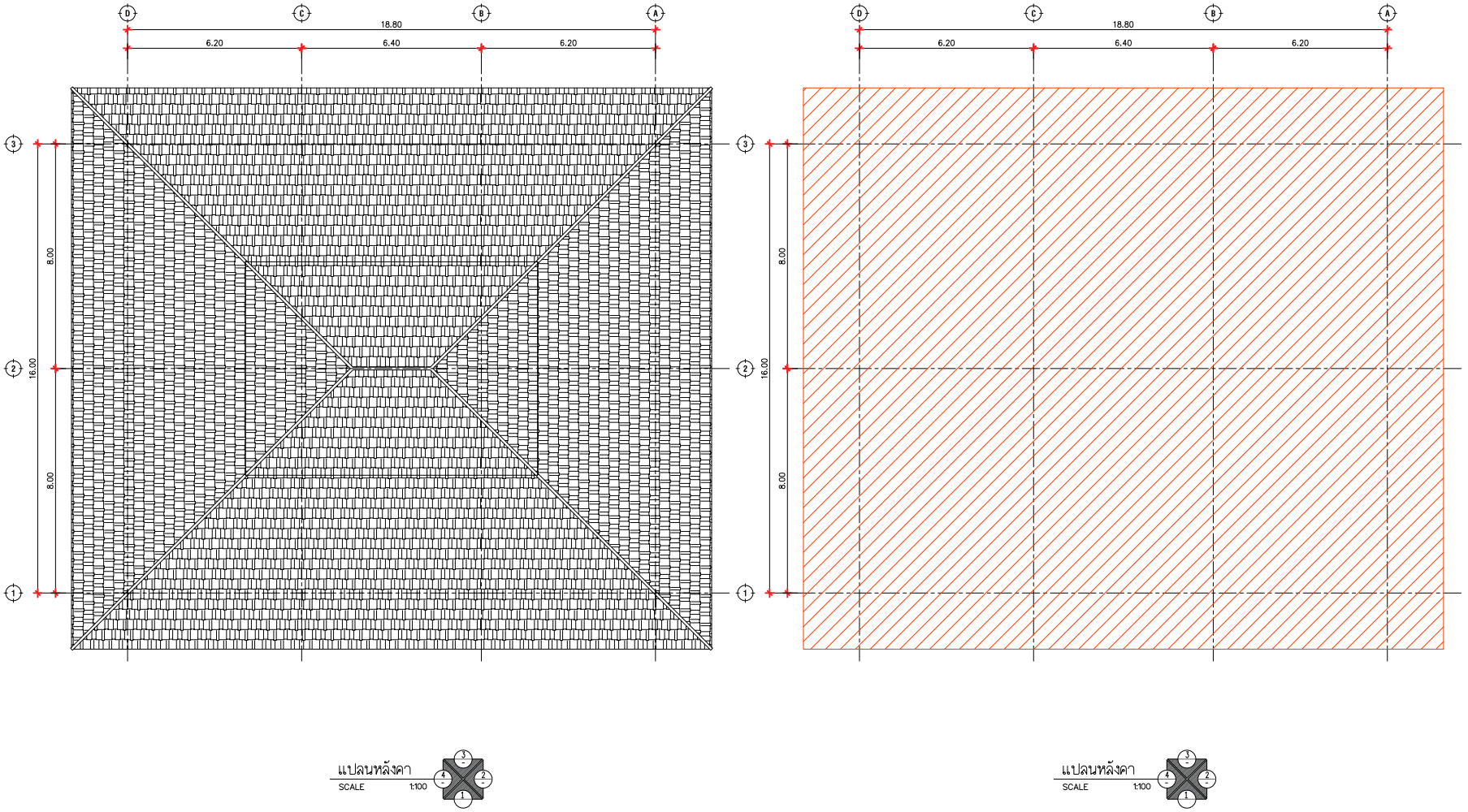

รูปที่ 2.12.1-7 แปลนหลังคา อาคารอเนกประสงค์ ปัจจุบันและในอนาคต

B.ARCH
THAILAND

Project : โครงการ นิวแทรเวิล บีช รีสอร์ท
Location : 99 ม.6 คลองสุด อ.เท่าใหม่ จ.จันทบุรี
Owner : บริษัท นิวแทรเวเบีย จำกัด
Interior Designer :
Landscape
Mechanical Engineer
KEY PLAN
Drawing Title
Drawing No. /000

หมายเหตุ แบบนี้ที่แสดงอยู่ในแบบนี้ ถือเป็นกรรมสิทธิ์ของ ห จก เอเลเวชั่น ห้ามนำไปใช้ ทำซ้ำ คัดลอก ดัดแปลง แก้ไข โดยไม่ได้รับอนุญาตเป็นลายลักษณ์อักษร

ALL DESIGN ARE THE PROPERTY OF AND ELEVATION40 CANNOT BE USED WITHOUT THEIR WRITTEN PERMISSION
DO NOT SCALE DRAWINGS ALL MEASUREMENTS MUST BE CHECKED AT THE SITE BY CONTRACTION

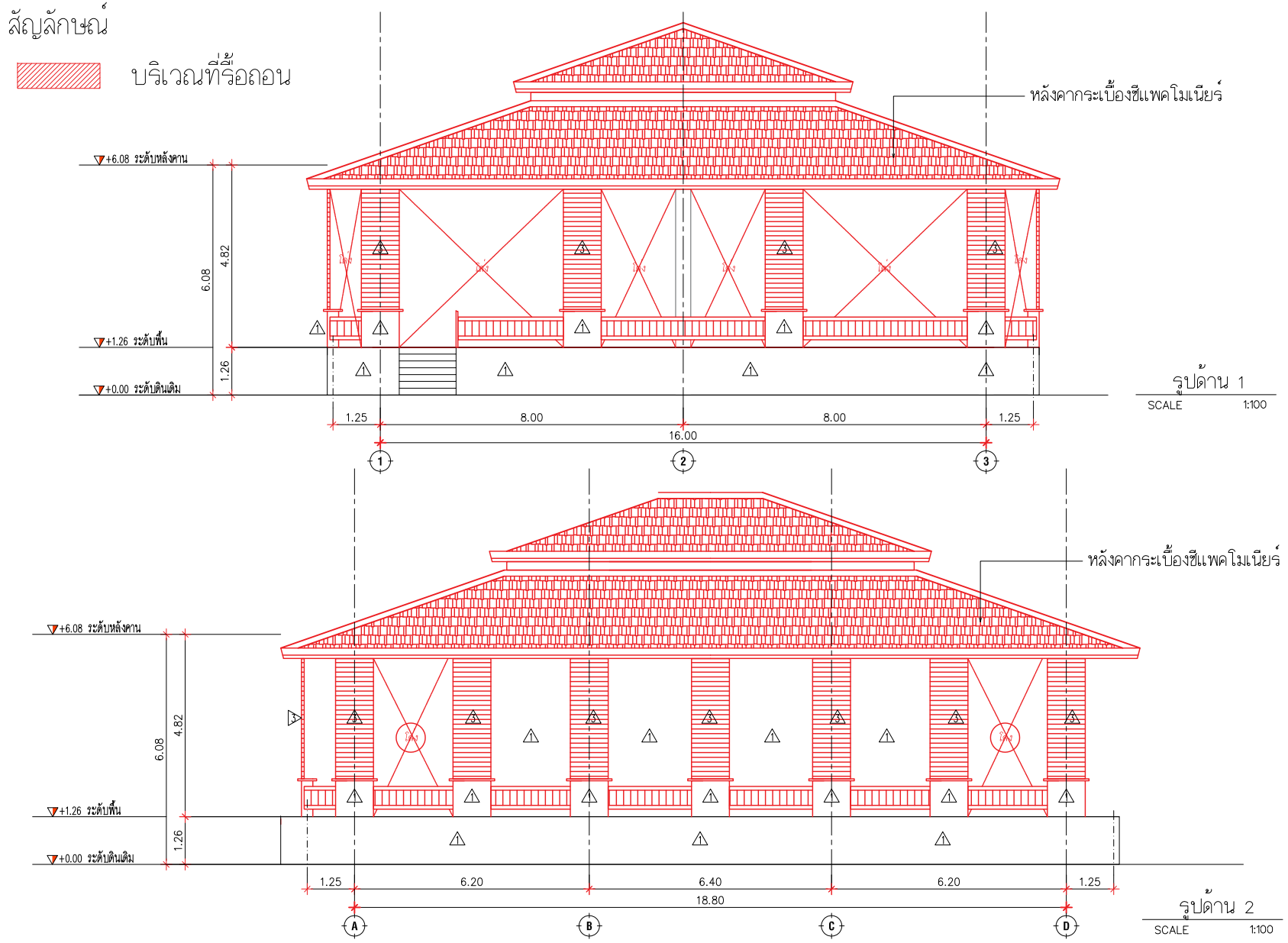

รูปที่ 2.12.1-8 รูปด้าน 1 และ 2 อาคารอเนกประสงค์ ในปัจจุบัน

B.ARCH
THAILAND

Project : โครงการ นิวแทรเวิล บีช รีสอร์ท
Location : 99 ม.6 ตำบลสุด อ.เท่าใหม่ จ.จันทบุรี
Owner : บริษัท นิวแทรเวลบีช จำกัด
Interior Designer :
Landscape
Mechagical Engineer
KEY PLAN
Drawing Title
Drawing No. /000

หมายเหตุ แบบนี้ได้แสดงอยู่ในแบบนี้ ถือเป็นกรรมสิทธิ์ของ บ จก เอเลเวชั่น ห้ามนำไปใช้ ทำซ้ำ คัดลอก ดัดแปลง แก้ไข โดยไม่ได้รับอนุญาตเป็นลายลักษณ์อักษร

ALL DESIGN ARE THE PROPERTY OF AND ELEVATION40 CANNOT BE USED WITHOUT THEIR WRITTEN PERMISSION
DO NOT SCALE DRAWINGS ALL MEASUREMENTS MUST BE CHECKED AT THE SITE BY CONTRACTION

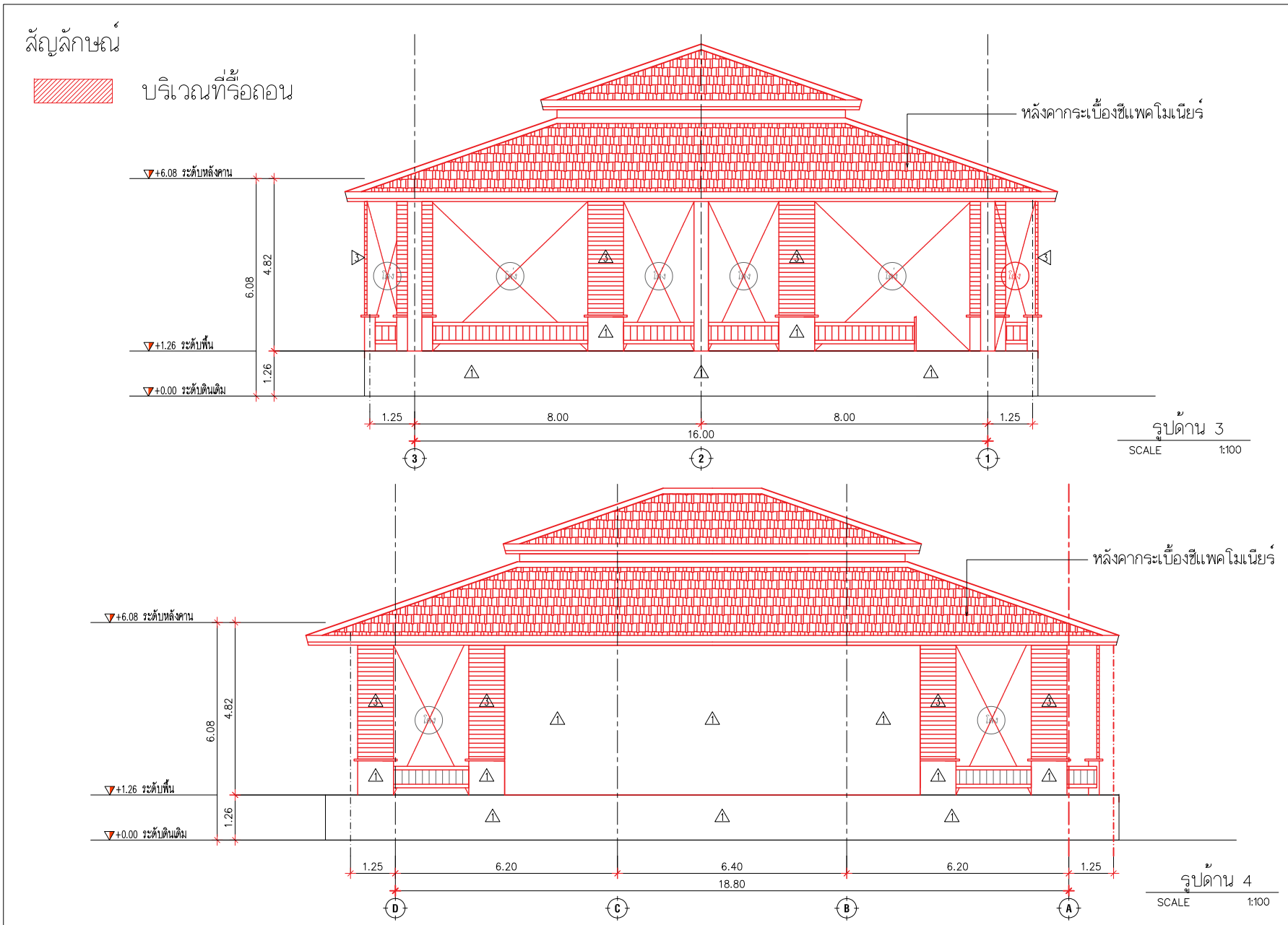

รูปที่ 2.12.1-9 รูปด้าน 3 และ 4 อาคารอเนกประสงค์ ในปัจจุบัน

B.A.R.C.H THAILAND

Project : โครงการ นิวแทรเวิล บีช รีสอร์ท
Location : 99 หมู่ 8 ตำบลสนามไชย อำเภอท่าใหม่ จังหวัดจันทบุรี
Owner : บริษัท นิวแทรเวิลบีช จำกัด
Interior Designer :
Landscape
Mechanical Engineer
KEY PLAN
Drawing Title
Drawing No. /000

หมายเหตุ แบบนี้ได้แสดงอยู่ในแบบนี้ ถือเป็นทรัพย์สินของ บ จก เอเลเวชั่น ห้ามนำไปใช้ ทำซ้ำ คัดลอก ดัดแปลง แก้ไข โดยไม่ได้รับอนุญาตเป็นลายลักษณ์อักษร

ALL DESIGN ARE THE PROPERTY OF AND ELEVATION40 CANNOT BE USED WITHOUT THEIR WRITTEN PERMISSION
DO NOT SCALE DRAWINGS ALL MEASUREMENTS MUST BE CHECKED AT THE SITE BY CONTRACTION

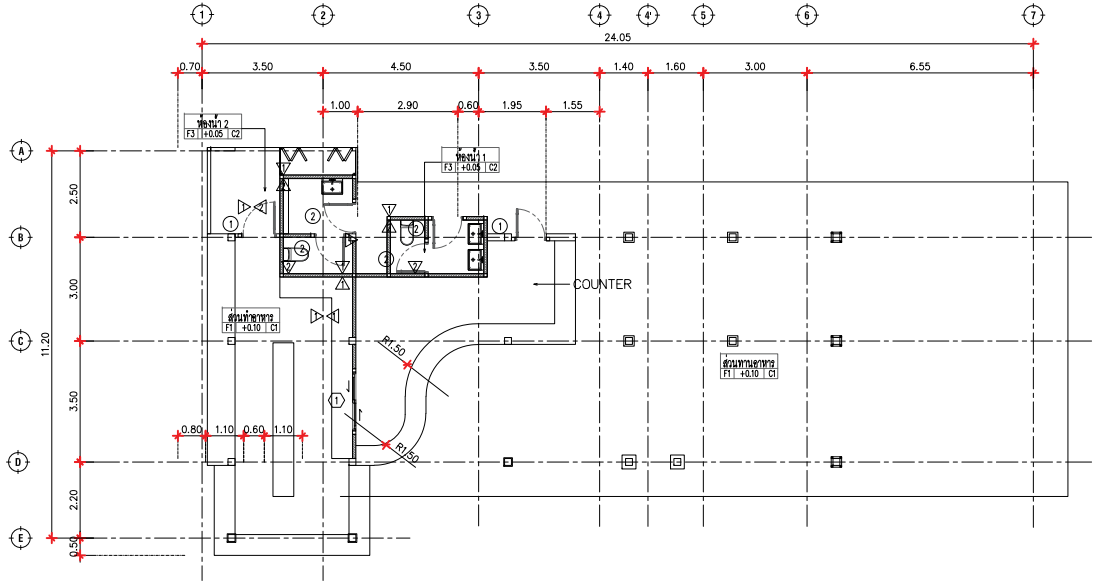

สัญลักษณ์

บริเวณที่รื้อถอน

แปลนพื้นชั้นที่ 1

SCALE 1:100

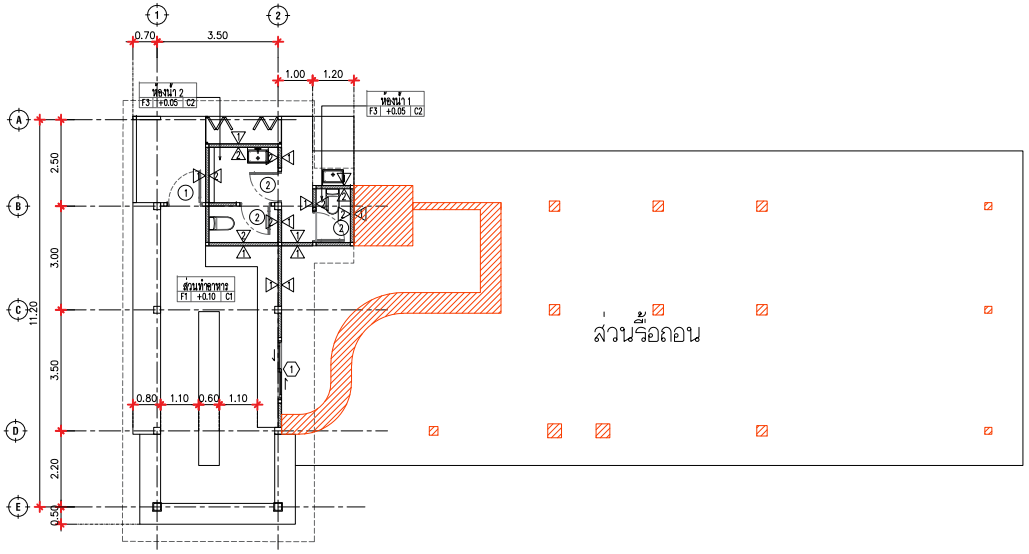

แปลนพื้นชั้นที่ 1

SCALE 1:100

รูปที่ 2.12.1-10 แปลนพื้นชั้น **1** ร้านอาหาร ปัจจุบันและในอนาคต

B.ARCH THAILAND

Project : โครงการ นิวแทรเวิล บีช รีสอร์ท

Location : 99 ม.6 ตลองชุด อ.ท่าโรม จ.จันทบุรี

Owner : บริษัท นิวแทรเวลบีช จำกัด

Interior Designer : สินธนากร

Landscape ภัณฑารักษ์

Mechanical Engineer วิศวกรเครื่องกล

KEY PLAN

Drawing Title

Drawing No. /000

หมายเหตุ แบบนี้ที่แสดงอยู่ในแบบนี้นี้ ถือเป็นกรรมสิทธิ์ของ ห จก เอเลเวชั่น ห้ามนำไปใช้ ทำซ้ำ คัดลอก ดัดแปลง แก้ไข โดยไม่ได้รับอนุญาตเป็นลายลักษณ์อักษร

ALL DESIGN ARE THE PROPERTY OF AND ELEVATION40 CANNOT BE USED WITHOUT THEIR WRITTEN PERMISSION
DO NOT SCALE DRAWINGS ALL MEASUREMENTS MUST BE CHECKED AT THE SITE BY CONTRACTION

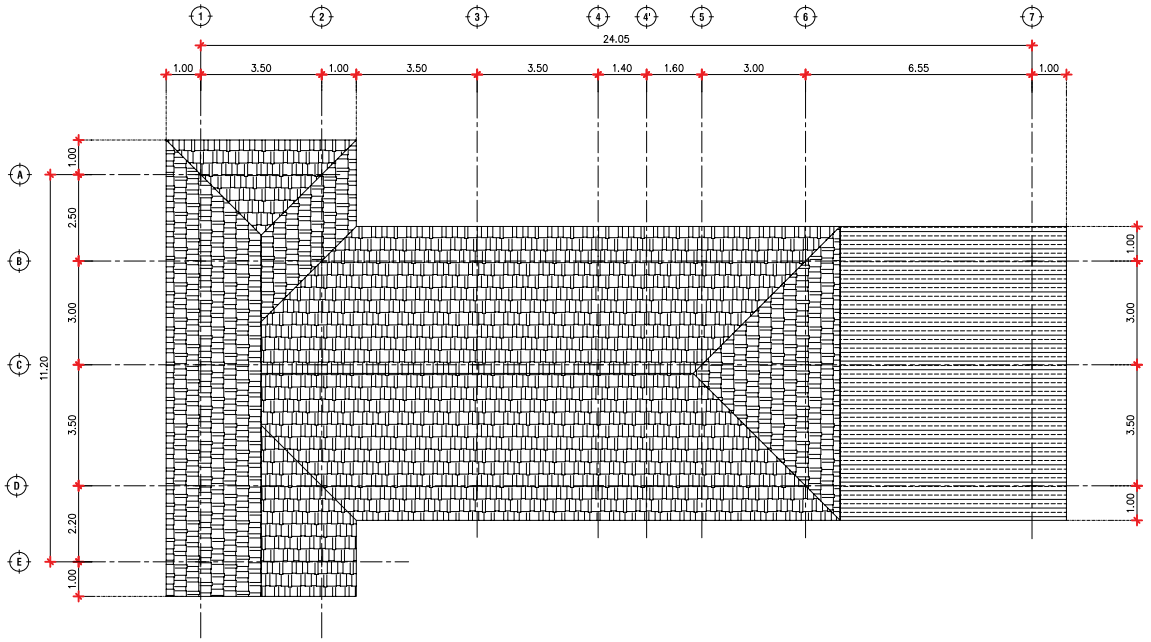

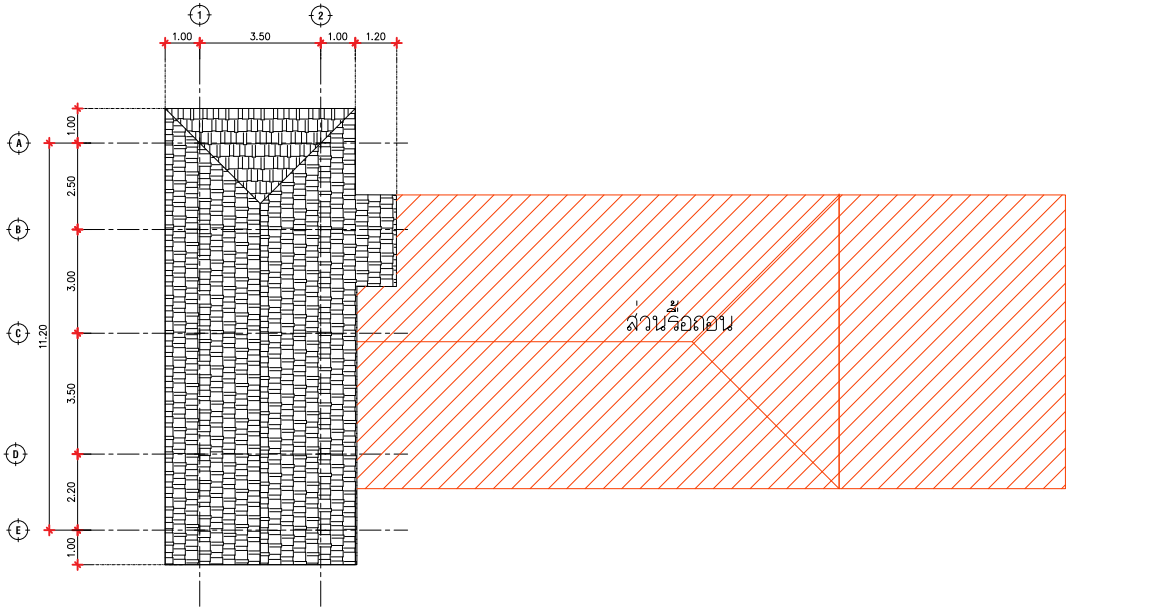

รูปที่ 2.12.1-11 แปลนหลังคา ร้านอาหาร ปัจจุบันและในอนาคต

B.ARCH
THAILAND

Project : โครงการ นิวแทรเวิล บีช รีสอร์ท
Location : 99 ม.6 ตลองชุด อ.เกาะโหม จ.จันทบุรี
Owner : [redacted]
Interior Designer : [redacted]
Landscape [redacted]
[redacted]
Mechagical Engineer [redacted]

KEY PLAN

Drawing Title

Drawing No. /000

หมายเหตุ แบบนี้ที่แสดงอยู่ในแบบนี้ ถือเป็นทรัพย์สินของ ห จก เอเลเวิ่น หามนำไปใช้ ทำซ้ำ คัดลอก ดัดแปลง แก้ไข โดยไม่ได้รับอนุญาตเป็นลายลักษณ์อักษร

ALL DESIGN ARE THE PROPERTY OF AND ELEVATION40 CANNOT BE USED WITHOUT THEIR WRITTEN PERMISSION
DO NOT SCALE DRAWINGS ALL MEASUREMENTS MUST BE CHECKED AT THE SITE BY CONTRACTION

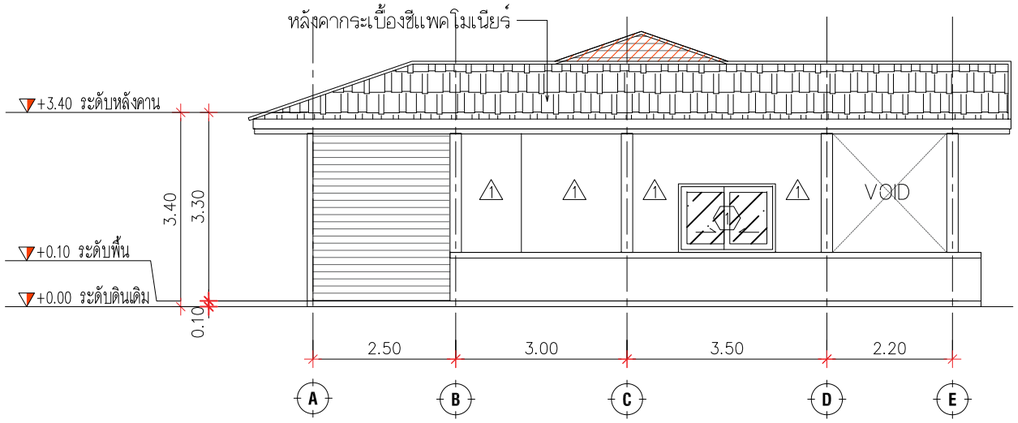

รูปด้าน 1
SCALE 1:100

สัญลักษณ์
บริเวณที่รื้อถอน

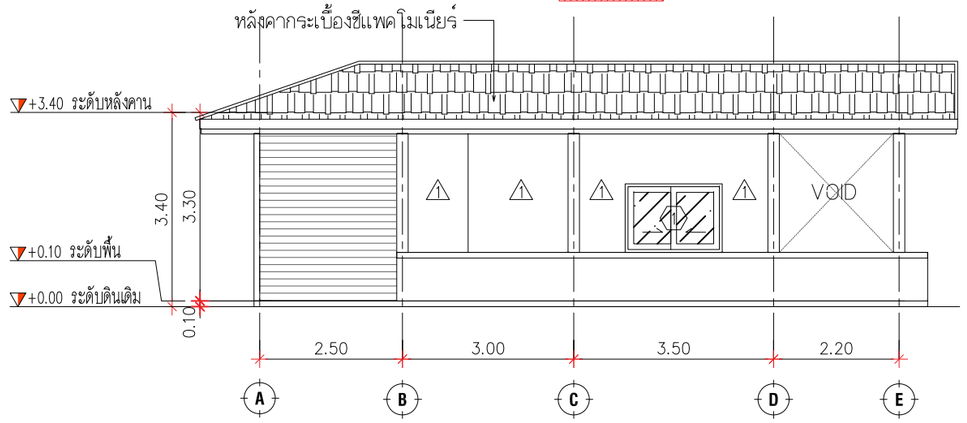

รูปด้าน 1
SCALE 1:75

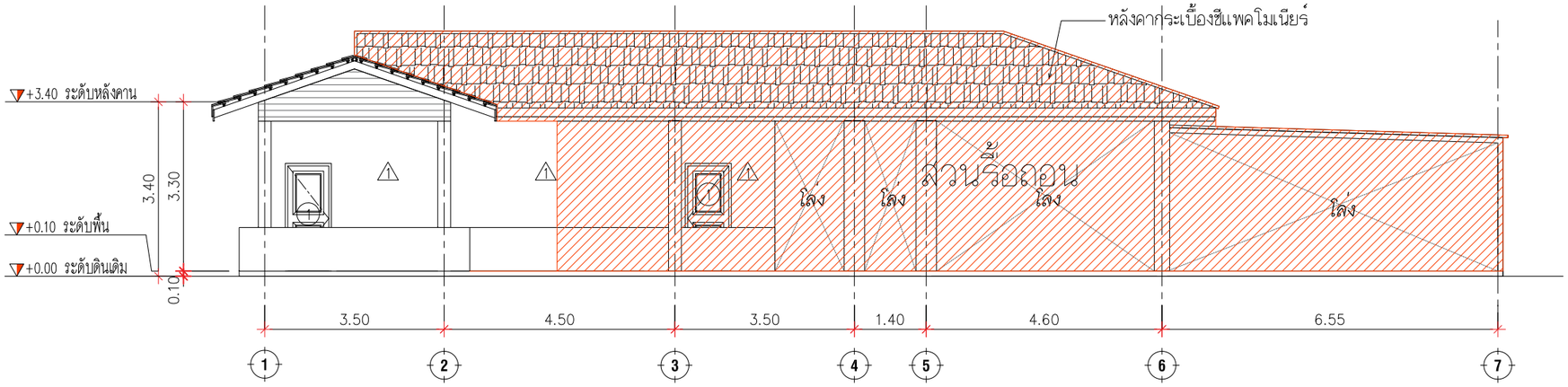

รูปด้าน 2
SCALE 1:100

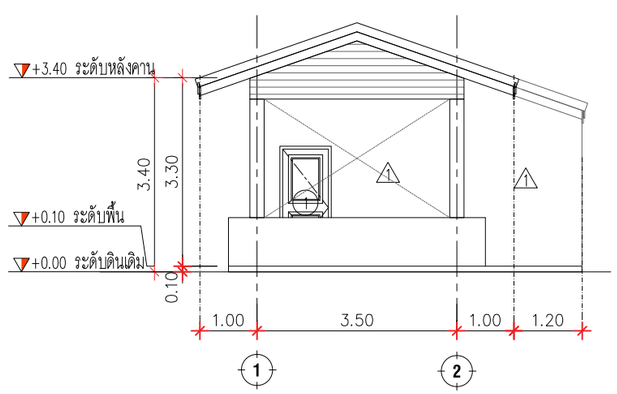

รูปด้าน 2
SCALE 1:75

รูปที่ 2.12.1-12 รูปด้าน 1 และ 2 ร้านอาหาร ปัจจุบันและอนาคต

B.ARCH
THAILAND

Project :
โครงการ นิวแทรเวิล บีช รีสอร์ท

Location :
99 ม.6 ต.คลองสุด อ.ท่าใหม่ จ.จันทบุรี

Owner :
บริษัท นิวแทรเวลบีช จำกัด

Interior Designer :
บริษัทที่ปรึกษา

Landscape
บริษัทที่ปรึกษา

KEY PLAN

Drawing Title

Drawing No. /000

หมายเหตุ แบบนี้แสดงอยู่ในแผ่นนี้ ถือเป็นทรัพย์สินของ บ
จก เอเลเวี่ยน ห้ามนำไปใช้ ทำซ้ำ คัดลอก ดัดแปลง แก้ไข
โดยมิได้รับอนุญาตเป็นลายลักษณ์อักษร

ALL DESIGN ARE THE PROPERTY OF AND
ELEVATION40 CANNOT BE USED WITHOUT THEIR
WRITTEN PERMISSION
DO NOT SCALE DRAWINGS ALL MEASUREMENTS
MUST BE CHECKED
AT THE SITE BY CONTRACTION

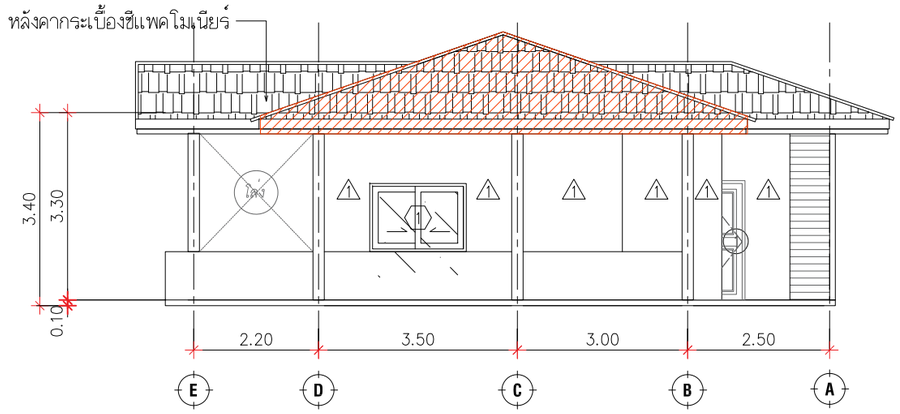

รูปด้าน 3
SCALE 1:100

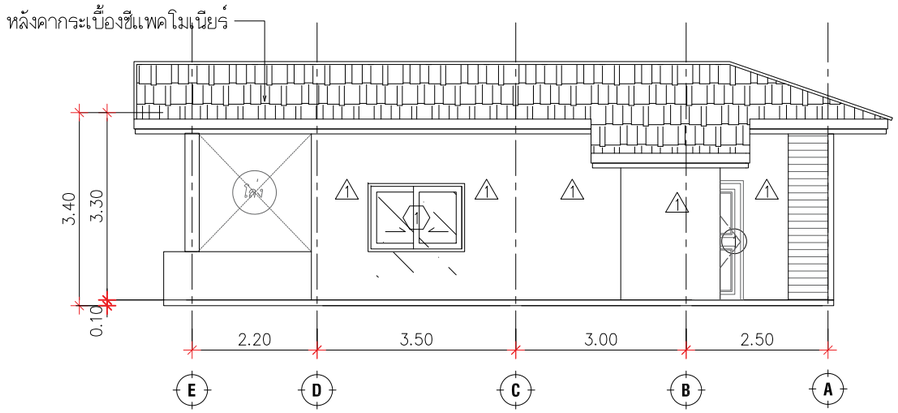

รูปด้าน 3
SCALE 1:75

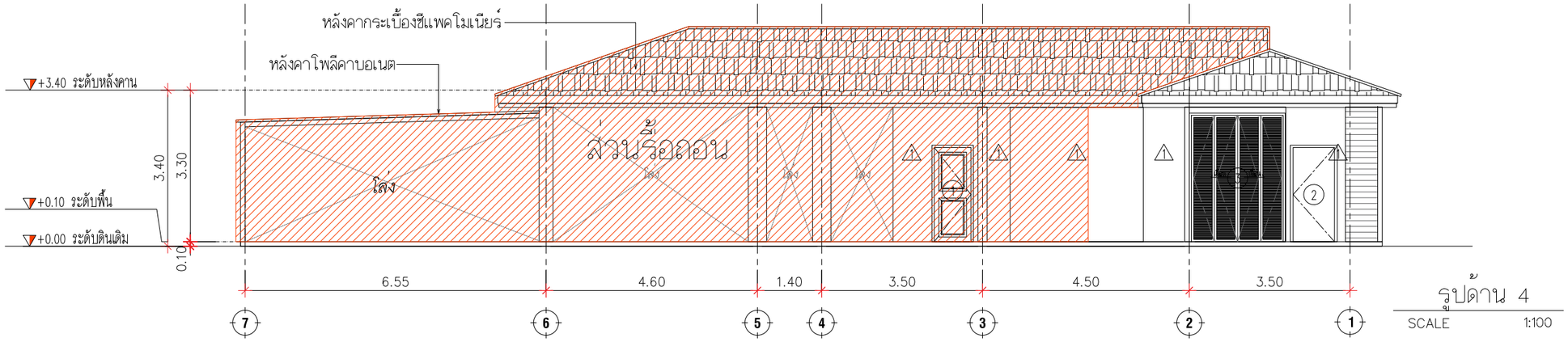

รูปด้าน 4
SCALE 1:100

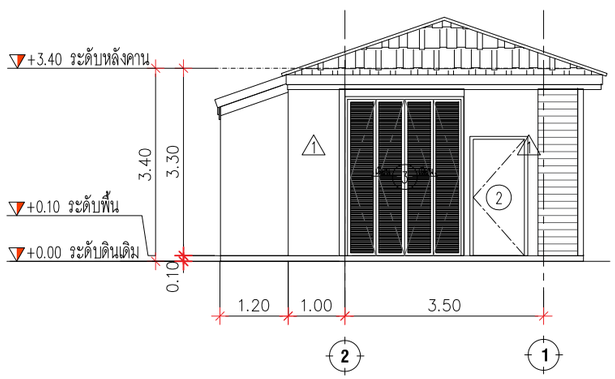

รูปด้าน 4
SCALE 1:75

สัญลักษณ์

บริเวณที่รื้อถอน

รูปที่ 2.12.1-13 รูปด้าน 3 และ 4 ร้านอาหาร ปัจจุบันและอนาคต

B.ARCH
THAILAND

Project : โครงการ นิวแทรเวิล บีช รีสอร์ท
Location : 99 ม.6 ต.คลองขุด อ.ท่าใหม่ จ.จันทบุรี
Owner : บริษัท นิวแทรเวลบีช จำกัด
[redacted]
Interior Designer : นักออกแบบตกแต่ง
Landscape ภูมิสถาปนิก
[redacted]
[redacted]
[redacted]
KEY PLAN
Drawing Title
Drawing No. /000

หมายเหตุ แบบนี้แสดงอยู่ในแผ่นนี้ถือเป็นทรัพย์สินของ บจก เอเลเวชั่น ห้ามนำไปใช้ ทำซ้ำ ดัดแปลง ติดแปลง แก้ไข โดยมิได้รับอนุญาตเป็นลายลักษณ์อักษร

ALL DESIGN ARE THE PROPERTY OF AND ELEVATION40 CANNOT BE USED WITHOUT THEIR WRITTEN PERMISSION
DO NOT SCALE DRAWINGS ALL MEASUREMENTS MUST BE CHECKED AT THE SITE BY CONTRACTION

สัญลักษณ์

บริเวณที่ปรับปรุง/ดัดแปลง

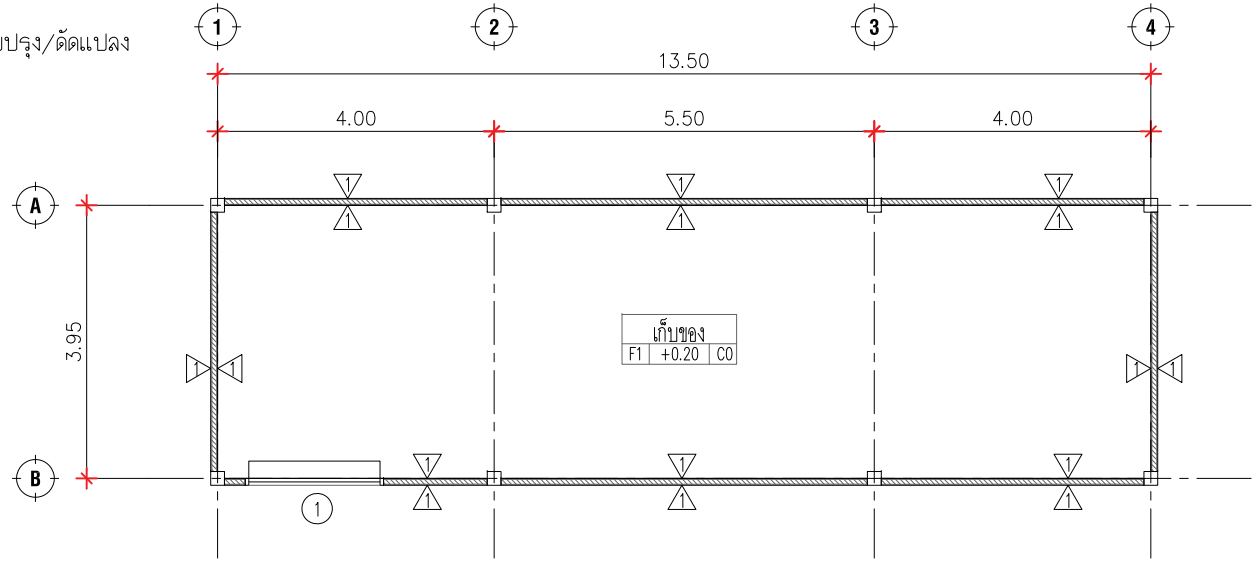

แปลนพื้นชั้นที่ 1
SCALE 1:50

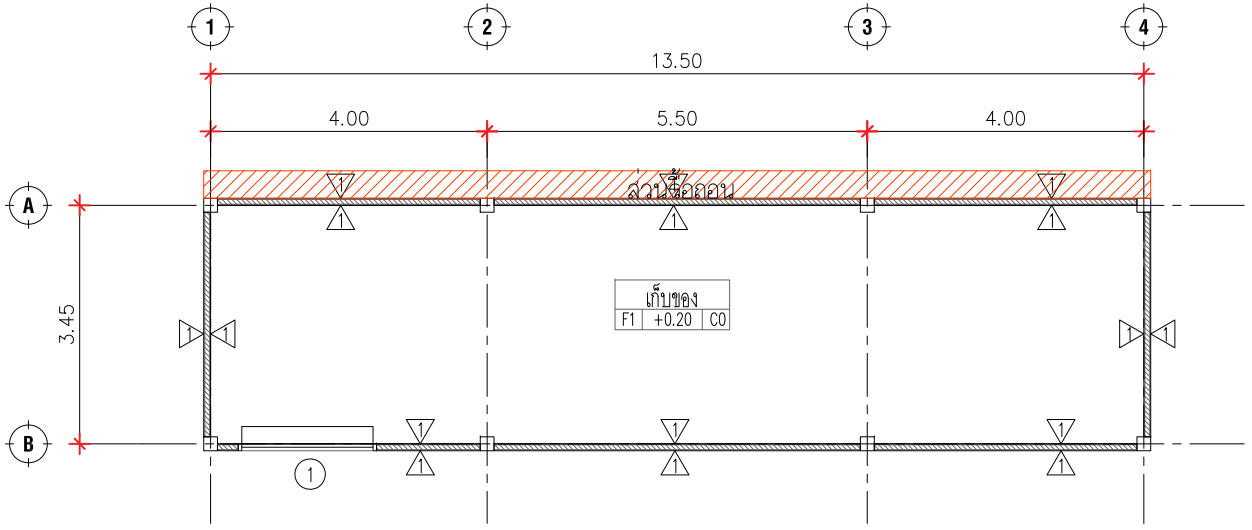

แปลนพื้นชั้นที่ 1
SCALE 1:50

รูปที่ 2.12.1-14 แปลนพื้น อาคารเก็บของ 2 ปัจจุบันและในอนาคต

B.ARCH THAILAND

Project : โครงการ นิวแทรเวิล บีช รีสอร์ท
Location : 99 ม.6 ตลองชุด อ.เกาะใหม่ จ.จันทบุรี
Owner : บริษัท นิวแทรเวลบีช จำกัด
[redacted]
Interior Designer :
Landscape
[redacted]
Mechanical Engineer
KEY PLAN
Drawing Title
Drawing No. /000

หมายเหตุ แบบนี้ได้แสดงอยู่ในแบบนี้ ถือเป็นลิขสิทธิ์ของ ห้ามนำไปใช้ ทำซ้ำ คัดลอก ดัดแปลง แก้ไข โดยไม่ได้รับอนุญาตเป็นลายลักษณ์อักษร

ALL DESIGN ARE THE PROPERTY OF AND ELEVATION40 CANNOT BE USED WITHOUT THEIR WRITTEN PERMISSION
DO NOT SCALE DRAWINGS ALL MEASUREMENTS MUST BE CHECKED AT THE SITE BY CONTRACTION

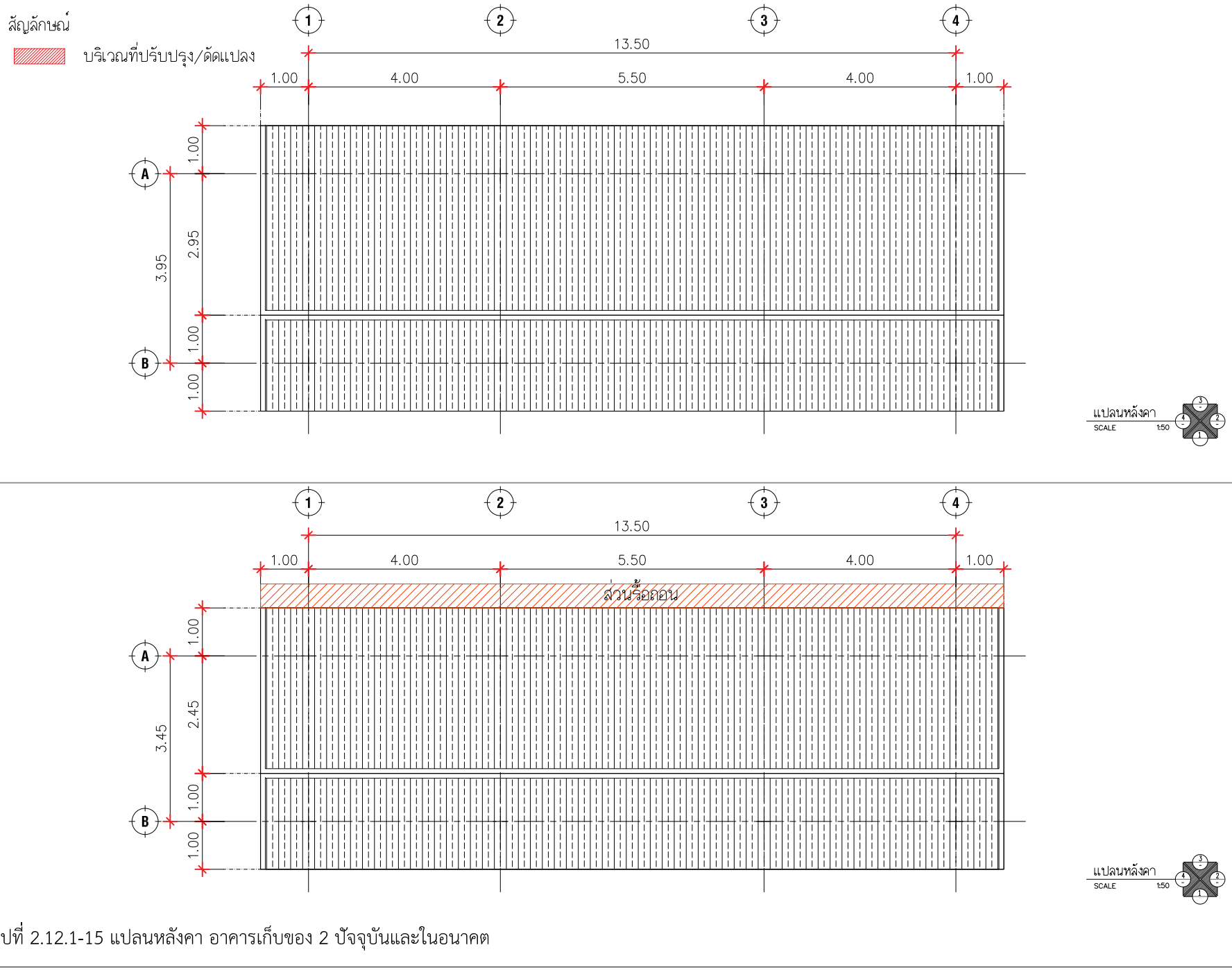

รูปที่ 2.12.1-15 แปลนหลังคา อาคารเก็บของ 2 ปัจจุบันและในอนาคต

สัญลักษณ์

บริเวณที่ปรับปรุง/ดัดแปลง

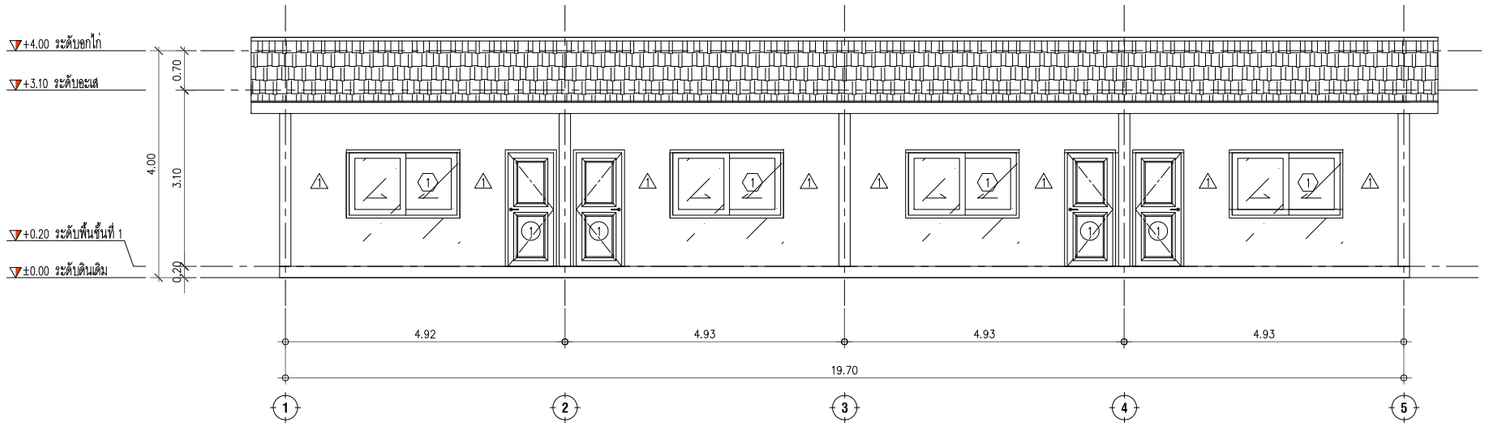

รูปด้าน 1

SCALE 1:75

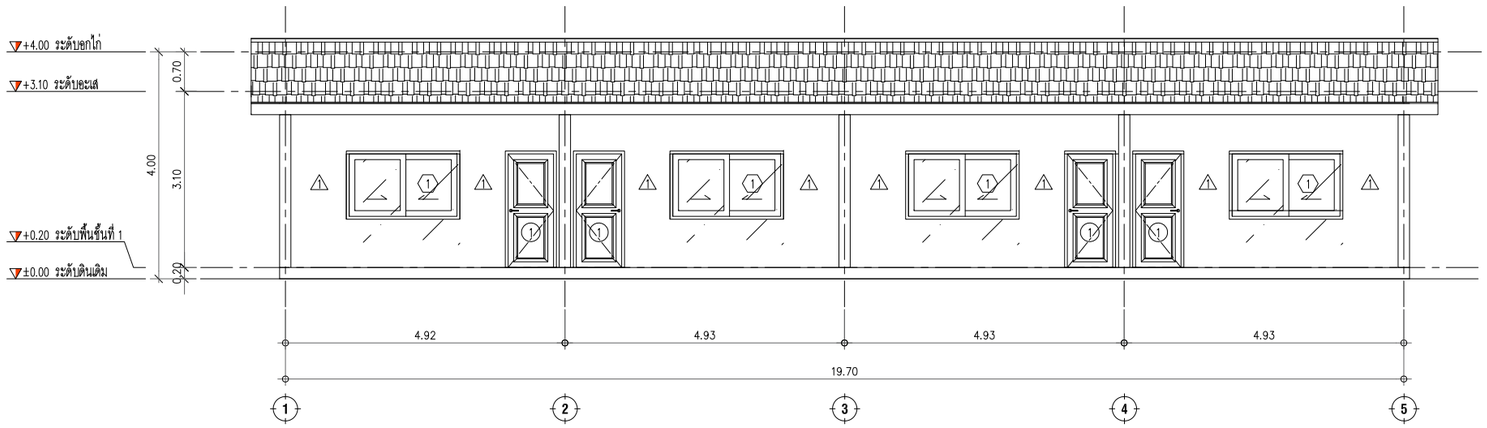

รูปด้าน 1

SCALE 1:75

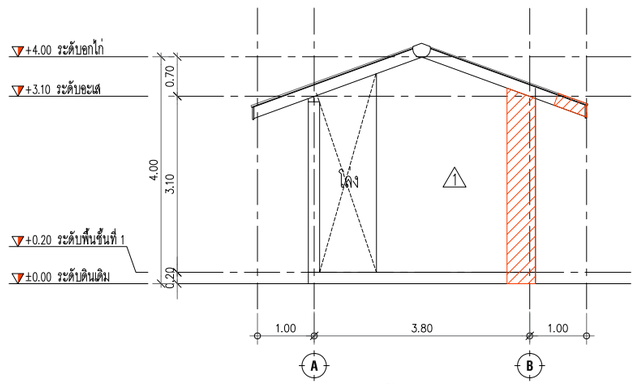

รูปด้าน 2

SCALE 1:75

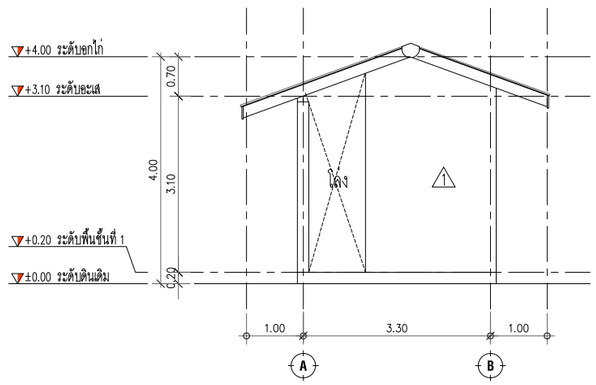

รูปด้าน 2

SCALE 1:75

รูปที่ 2.12.1-16 รูปด้าน 1 และ 2 อาคารเก็บของ 2 ปัจจุบันและอนาคต

B.A.R.C.H THAILAND

Project : โครงการ นิวแทรเวิล บีช รีสอร์ท

Location : 99 ม.6 ต.คลองสุด อ.ท่าใหม่ จ.จันทบุรี

Owner : บริษัท นิวแทรเวลบีช จำกัด

[redacted]

Interior Designer : สถาปนิก

Landscape ภูมิสถาปนิก

[redacted]

[redacted]

[redacted]

[redacted]

KEY PLAN

Drawing Title

Drawing No. /000

หมายเหตุ แบบนี้แสดงอยู่ในแผ่นนี้ถือเป็นทรัพย์สินของ บ จก เอเลเว่ชั่น ห้ามนำไปใช้ ทำซ้ำ คัดลอก ดัดแปลง แก้ไข โดยมิได้รับอนุญาตเป็นลายลักษณ์อักษร

ALL DESIGN ARE THE PROPERTY OF AND ELEVATION40 CANNOT BE USED WITHOUT THEIR WRITTEN PERMISSION
DO NOT SCALE DRAWINGS ALL MEASUREMENTS MUST BE CHECKED AT THE SITE BY CONTRACTION

สัญลักษณ์

บริเวณที่ปรับปรุง/ดัดแปลง

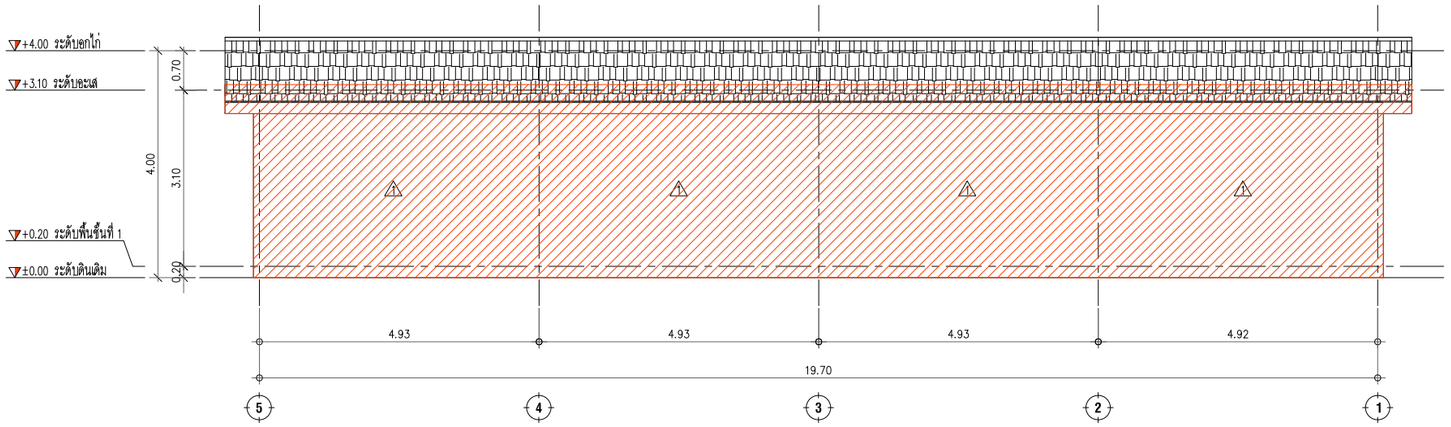

รูปด้าน 3

SCALE 1:75

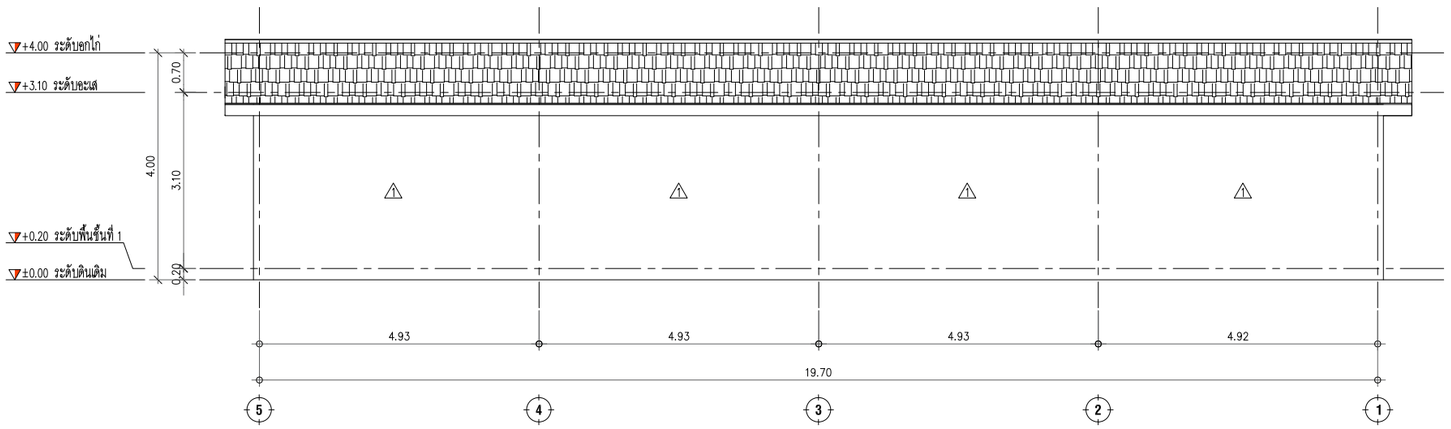

รูปด้าน 3

SCALE 1:75

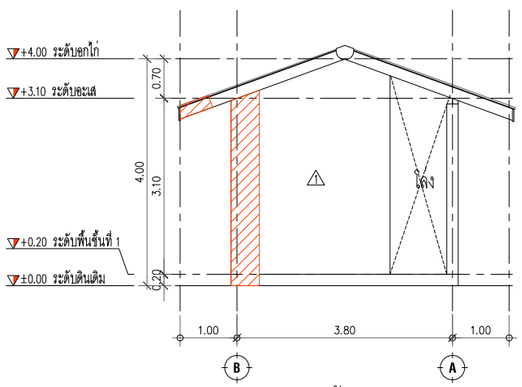

รูปด้าน 4

SCALE 1:75

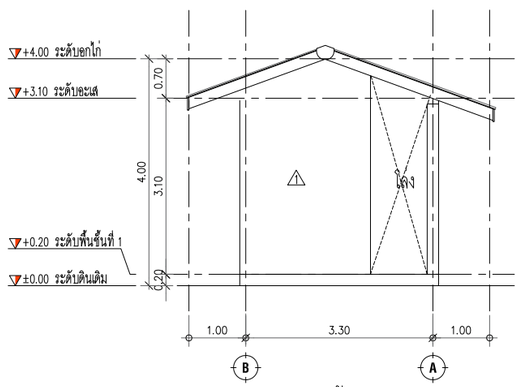

รูปด้าน 4

SCALE 1:75

รูปที่ 2.12.1-17 รูปด้าน 3 และ 4 อาคารเก็บของ 2 ปัจจุบันและอนาคต

B.ARCH THAILAND

Project : โครงการ นิวแทรเวิล บีช รีสอร์ท

Location : 99 ม.6 ต.คลองชุด อ.ท่าใหม่ จ.จันทบุรี

Owner : บริษัท นิวแทรเวลบีช จำกัด

Architect : [redacted]

Interior Designer : นักออกแบบตกแต่ง

Landscape ภูมิสถาปนิก

Structural Engineer : [redacted]

Electrical Engineer : [redacted]

[redacted]

KEY PLAN

Drawing Title

Drawing No. /000

หมายเหตุ แบบนี้แสดงอยู่ในแผ่นนี้ ถือเป็นทรัพย์สินของ บจก เอเลเวชั่น ห้ามนำไปใช้ ทำซ้ำ คัดลอก ดัดแปลง แก้ไข โดยมิได้รับอนุญาตเป็นลายลักษณ์อักษร

ALL DESIGN ARE THE PROPERTY OF AND ELEVATION40 CANNOT BE USED WITHOUT THEIR WRITTEN PERMISSION
DO NOT SCALE DRAWINGS ALL MEASUREMENTS MUST BE CHECKED AT THE SITE BY CONTRACTION

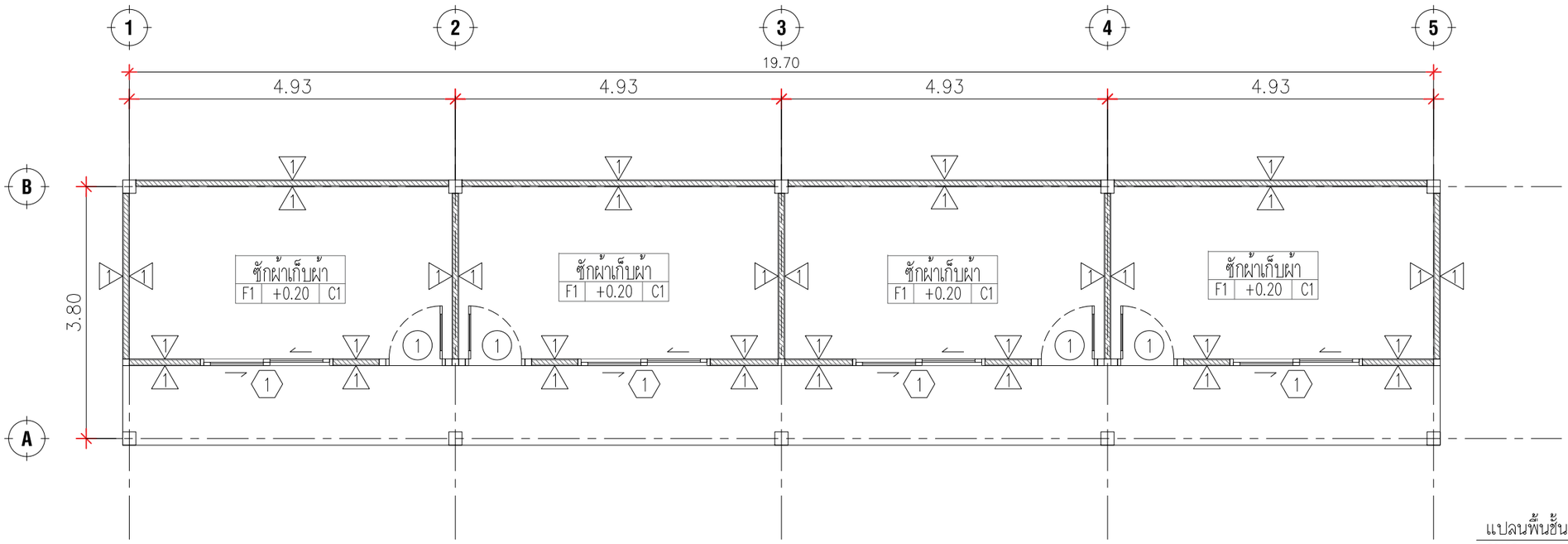

แปลนพื้นชั้นที่ 1
SCALE 1:50

สัญลักษณ์

บริเวณที่ปรับปรุง/ดัดแปลง

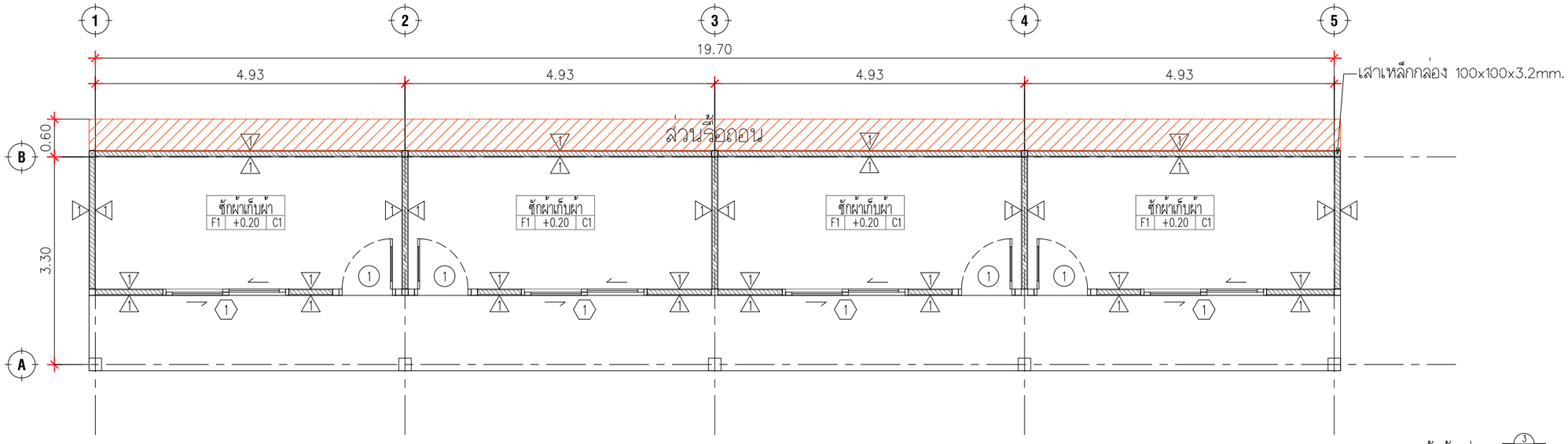

แปลนพื้นชั้นที่ 1
SCALE 1:50

รูปที่ 2.12.1-18 แปลนพื้น อาคารซักรีด ปัจจุบันและในอนาคต

B.ARCH THAILAND

Project : โครงการ นิวแทรเวิล บีช รีสอร์ท
Location : 99 ม.6 ต.คลองสุด อ.ท่าใหม่ จ.จันทบุรี
Owner : บริษัท นิวแทรเวลบีช จำกัด
Architect :
Interior Designer : นักตกแต่งภายใน
Landscape ภูมิสถาปนิก
Structural Engineer :
Eletrical Engineer :

KEY PLAN

Drawing Title

Drawing No. /000

หมายเหตุ แบบนี้แสดงอยู่ในแผ่นนี้ถือเป็นทรัพย์สินของ บจก เอเลเว่ชั่น ห้ามนำไปใช้ ทำซ้ำ คัดลอก ดัดแปลง แก้ไข โดยมิได้รับอนุญาตเป็นลายลักษณ์อักษร

ALL DESIGN ARE THE PROPERTY OF AND ELEVATION40 CANNOT BE USED WITHOUT THEIR WRITTEN PERMISSION
DO NOT SCALE DRAWINGS ALL MEASUREMENTS MUST BE CHECKED AT THE SITE BY CONTRACTION

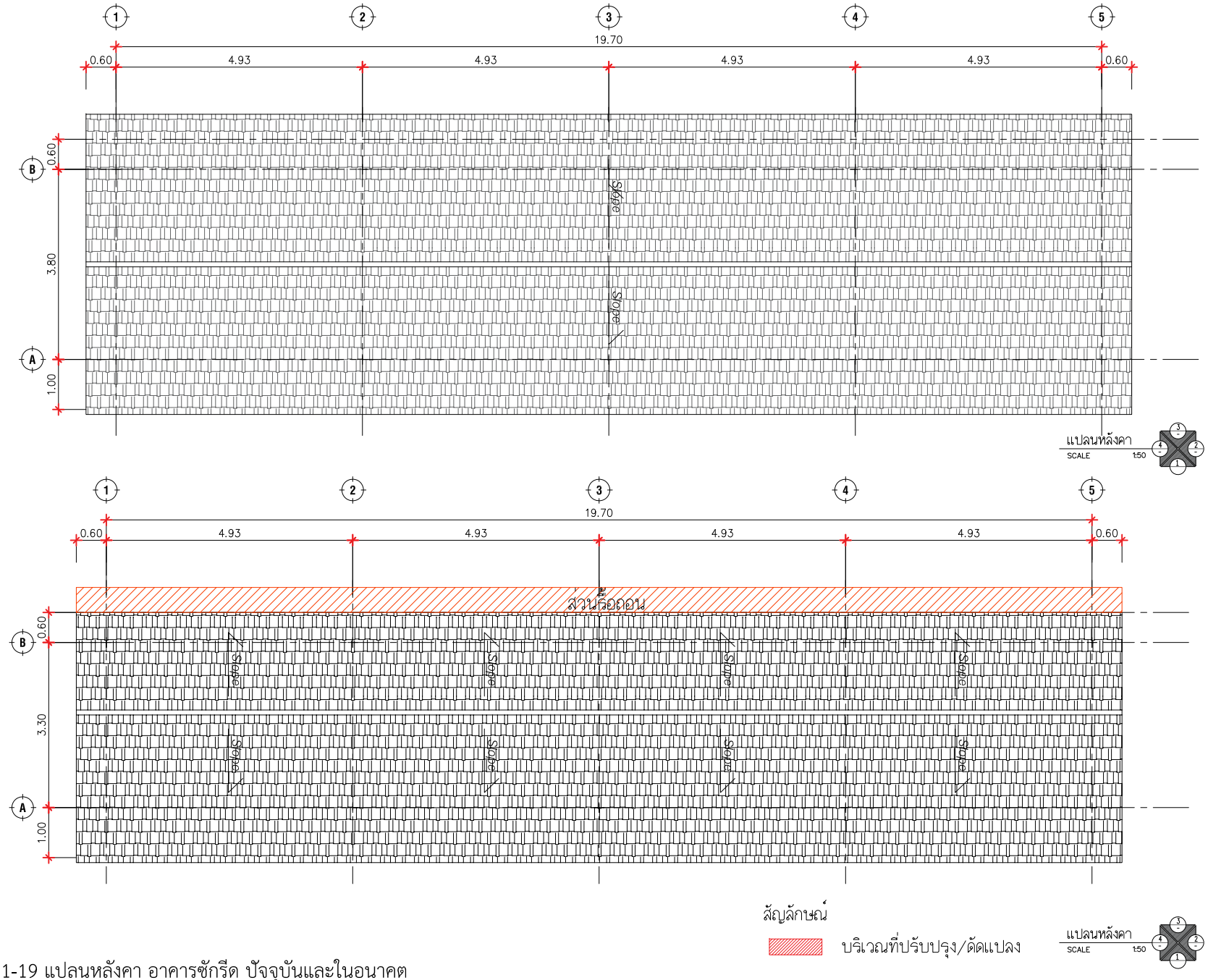

รูปที่ 2.12.1-19 แปลนหลังคา อาคารซักรีด ปัจจุบันและในอนาคต

B.ARCH
THAILAND

Project : โครงการ นิวแทรเวิล บีช รีสอร์ท
Location : 99 ม.6 ตลองชุด อ.เท่าใหม่ จ.จันทบุรี
Owner :
Interior Designer :
Landscape
Mechanical Engineer

KEY PLAN

Drawing Title

Drawing No. /000

หมายเหตุ แบบนี้แสดงอยู่ในแบบนี้ ถือเป็นกรรมสิทธิ์ของ ห้าม เผยแพร่ ทำซ้ำ ดัดแปลง แก้ไข โดยไม่ได้รับอนุญาตเป็นลายลักษณ์อักษร

ALL DESIGN ARE THE PROPERTY OF AND ELEVATION40 CANNOT BE USED WITHOUT THEIR WRITTEN PERMISSION
DO NOT SCALE DRAWINGS ALL MEASUREMENTS MUST BE CHECKED AT THE SITE BY CONTRACTION

สัญลักษณ์

บริเวณที่ปรับปรุง/ดัดแปลง

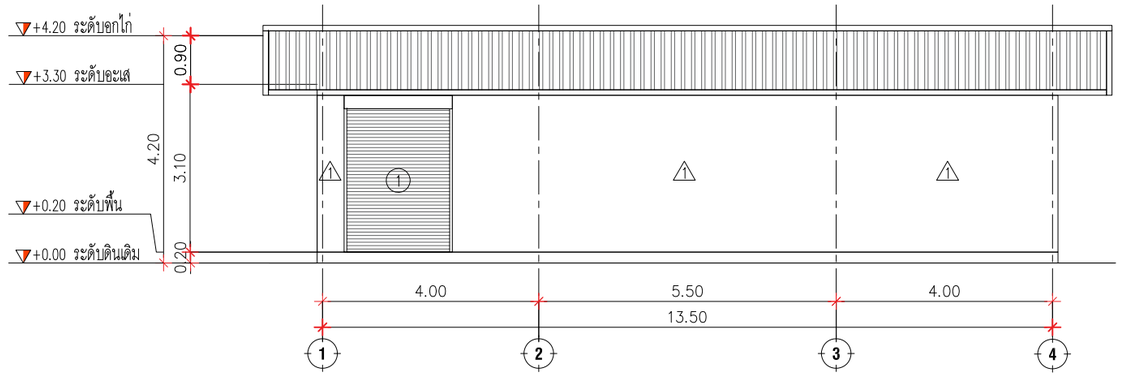

รูปด้าน 1
SCALE 1:100

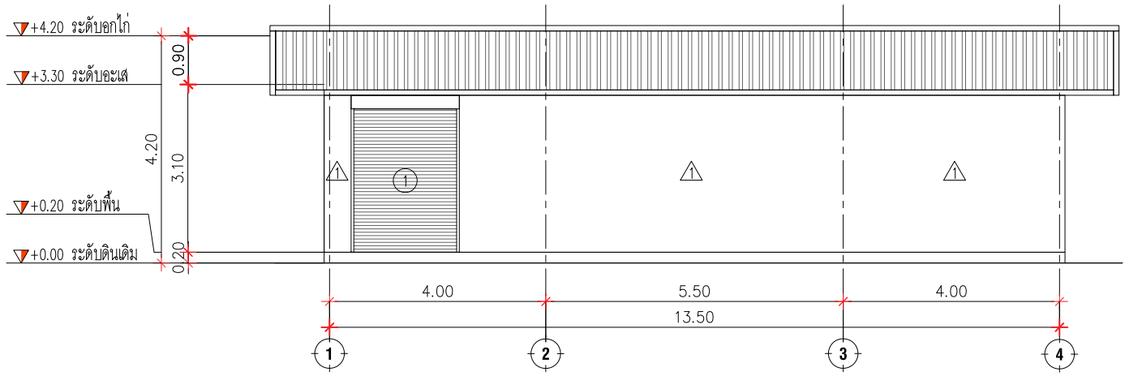

รูปด้าน 1
SCALE 1:100

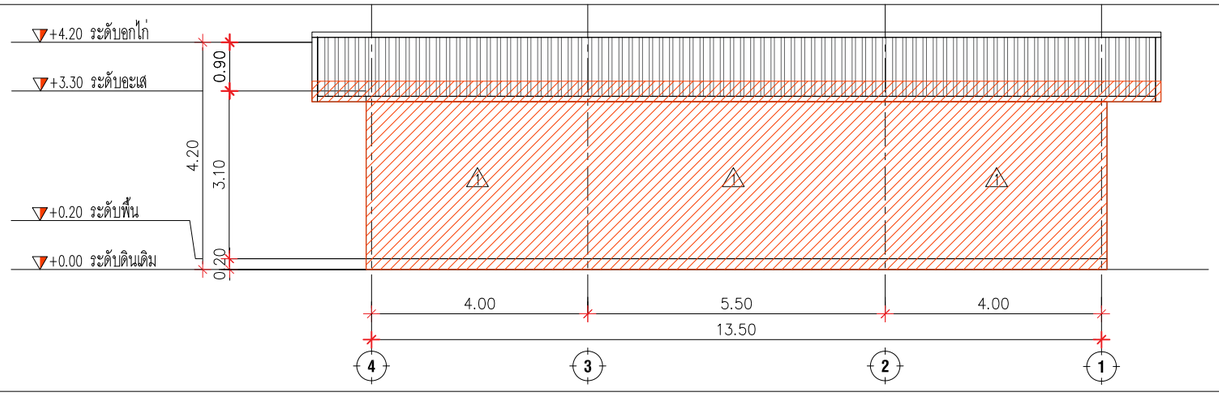

รูปด้าน 3
SCALE 1:100

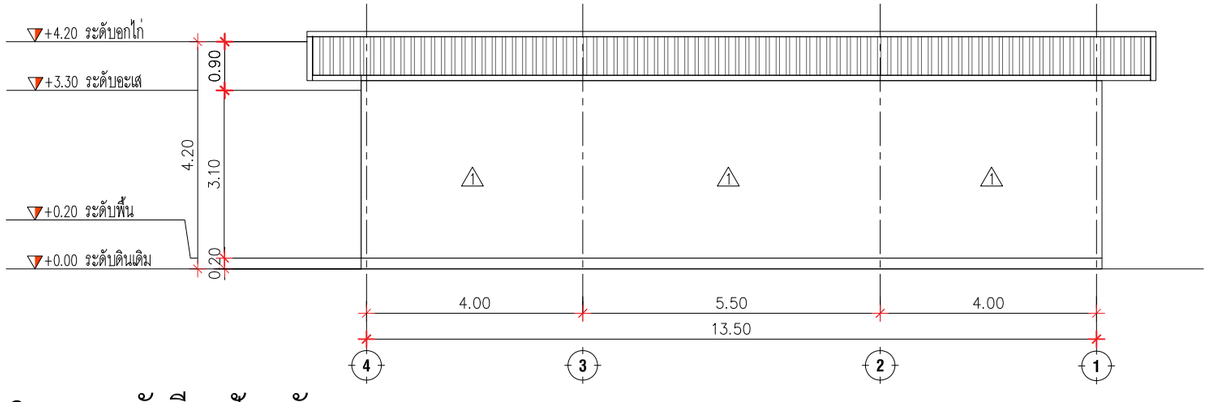

รูปด้าน 3
SCALE 1:100

รูปที่ 2.12.1-20 รูปด้าน 1 และ 3 อาคารซักรีด ปัจจุบันและอนาคต

B.A.R.C.H THAILAND

Project : โครงการ นิวแทรเวิล บีช รีสอร์ท
Location : 99 ม.6 ต.คลองสุด อ.ท่าใหม่ จ.จันทบุรี
Owner : บริษัท นิวแทรเวลบีช จำกัด
[redacted]
Interior Designer : สถาปนิก
Landscape ภูมิสถาปนิก
[redacted]
[redacted]
[redacted]
[redacted]
KEY PLAN
Drawing Title
Drawing No. /000

หมายเหตุ แบบที่แสดงอยู่ในแผ่นนี้ถือเป็นทรัพย์สินของ บ จก เอเลเวชั่น ห้ามนำไปใช้ ทำซ้ำ คัดลอก ดัดแปลง แก้ไข โดยมิได้รับอนุญาตเป็นลายลักษณ์อักษร

ALL DESIGN ARE THE PROPERTY OF AND ELEVATION40 CANNOT BE USED WITHOUT THEIR WRITTEN PERMISSION
DO NOT SCALE DRAWINGS ALL MEASUREMENTS MUST BE CHECKED AT THE SITE BY CONTRACTION

สัญลักษณ์

บริเวณที่ปรับปรุง/ดัดแปลง

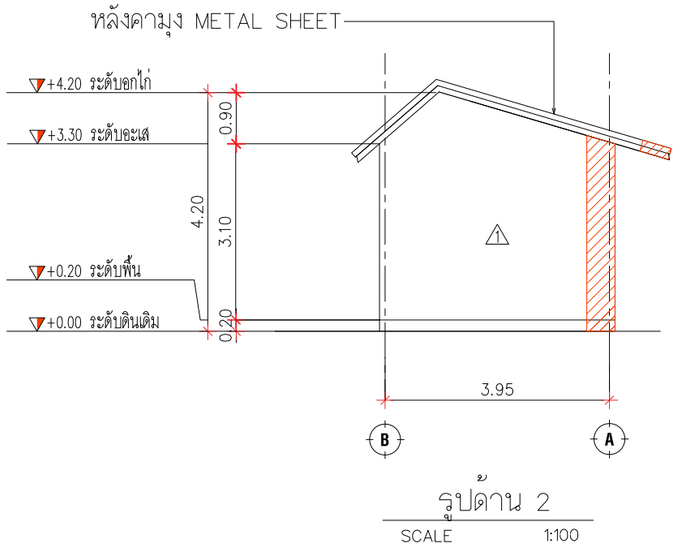

รูปด้าน 2

SCALE 1:100

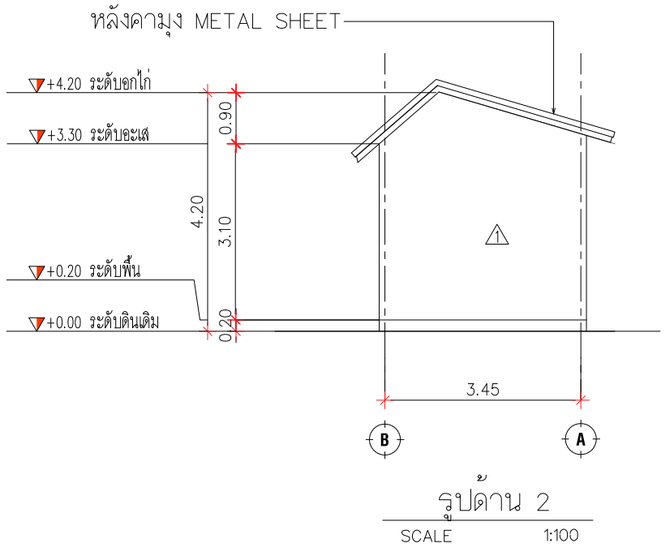

รูปด้าน 2

SCALE 1:100

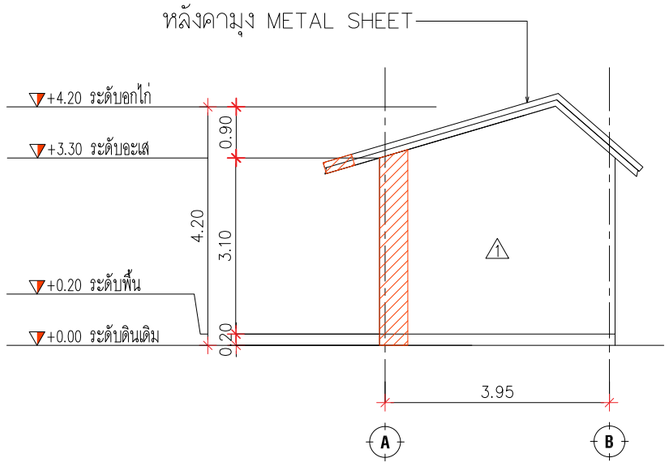

รูปด้าน 4

SCALE 1:100

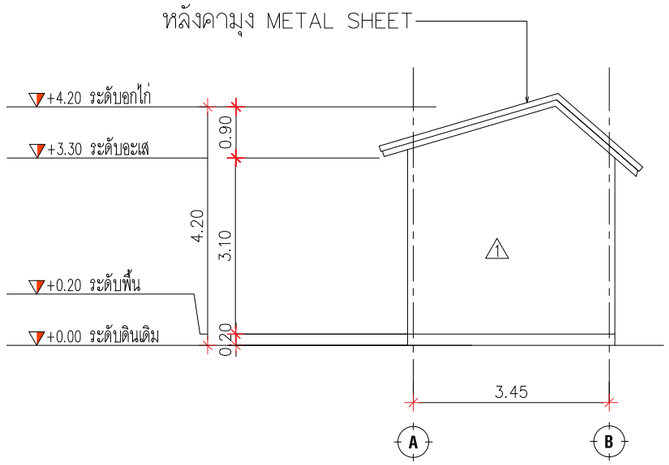

รูปด้าน 4

SCALE 1:100

รูปที่ 2.12.1-21 รูปด้าน 2 และ 4 อาคารซักรีด ปัจจุบันและอนาคต

B.ARCH THAILAND

Project : โครงการ นิวแทรเวิล บีช รีสอร์ท

Location : 99 ม.6 ตคลองสูด อ.ท่าใหม่ จ.จันทบุรี

Owner : บริษัท นิวแทรเวลบีช จำกัด

[redacted]

Interior Designer : สถาปนิก

Landscape ภูมิสถาปนิก

[redacted]

[redacted]

[redacted]

[redacted]

KEY PLAN

Drawing Title

Drawing No. /000

หมายเหตุ แบบนี้ที่แสดงอยู่ในแผ่นนี้ ถือเป็นทรัพย์สินของ บ จก เอเลเวชั่น ห้ามนำไปใช้ ทำซ้ำ คัดลอก ดัดแปลง แก้ไข โดยมิได้รับอนุญาตเป็นลายลักษณ์อักษร

ALL DESIGN ARE THE PROPERTY OF AND ELEVATION40 CANNOT BE USED WITHOUT THEIR WRITTEN PERMISSION
DO NOT SCALE DRAWINGS ALL MEASUREMENTS MUST BE CHECKED
AT THE SITE BY CONTRACTION

2.12.2 ระบบสาธารณูปโภคสำหรับคนงานก่อสร้าง

เนื่องจากโครงการมีระบบสาธารณูปโภคต่างๆ ภายในโครงการอยู่แล้ว ได้แก่ ระบบน้ำใช้ การบำบัดน้ำเสีย ระบบระบายน้ำ การจัดการมูลฝอย เป็นต้น ดังนั้นกรณีคนงานเข้ามาปฏิบัติงาน จึงสามารถใช้น้ำหรือห้องน้ำภายในโครงการได้อย่างสะดวกในบริเวณที่ปฏิบัติงาน

1) จำนวนคนงานก่อสร้าง

คาดว่าจะใช้คนงานจำนวนสูงสุด ประมาณ 30 คน ซึ่งเป็นช่างหรือพนักงานประจำบริษัทผู้รับเหมา มีที่อยู่ประจำเป็นหลักแหล่ง โดยไม่ต้องจัดให้มีแคมป์คนงาน และกำหนดให้เข้ามาทำงาน ในพื้นที่โครงการในลักษณะเช้าไป-เย็นกลับ โดยให้อยู่ในความรับผิดชอบการรับส่งคนงานของบริษัทผู้รับเหมาแต่ละด้าน เช่น ช่างประปา ช่างไฟฟ้า เป็นต้น ซึ่งงานแต่ละด้านจะเข้ามาทำงานไม่พร้อมกัน

2) ระบบสาธารณูปโภคบริเวณพื้นที่ก่อสร้าง (รายการคำนวณประกอบรายงานโดยบริษัทที่ปรึกษาฯ แสดงใน**ภาคผนวก ค.**)

ระบบสุขาภิบาลต่างๆ ภายในบริเวณพื้นที่ก่อสร้าง จะใช้ของเดิมที่มีอยู่ภายในโครงการ

2.1) การใช้น้ำ

ใช้น้ำจากถังเก็บน้ำใช้ใต้ดินที่มีอยู่เดิม ซึ่งโครงการจะใช้แหล่งน้ำที่ผลิตใช้เองภายในโครงการ ซึ่งคาดว่าจะมีปริมาณความต้องการใช้น้ำในช่วงก่อสร้างทั้งหมดประมาณ 7.25 ลูกบาศก์เมตร/วัน แบ่งเป็นปริมาณน้ำใช้ในแต่ละกิจกรรม ดังนี้

(1) น้ำใช้สำหรับคนงาน	=	2.25	ลูกบาศก์เมตร/วัน
- ห้องส้วม	=	0.49	ลูกบาศก์เมตร/วัน
- ชำระล้างและอื่นๆ	=	1.76	ลูกบาศก์เมตร/วัน
(2) น้ำใช้สำหรับกิจกรรมก่อสร้าง	=	5.00	ลูกบาศก์เมตร/วัน

การใช้น้ำในช่วงก่อสร้าง/ดัดแปลงภายในพื้นที่โครงการ ใช้น้ำจากถังเก็บน้ำใต้ดินและถังเก็บน้ำบนชั้นดาดฟ้า ซึ่งเป็นน้ำที่ผลิตเองใช้ภายในโครงการ เพื่อใช้สำหรับกิจกรรมก่อสร้าง/ดัดแปลงโครงการและกิจกรรมอื่นของคนงานในพื้นที่โครงการได้อย่างเพียงพอ ส่วนน้ำดื่มสำหรับคนงานที่เข้ามาทำงานภายในพื้นที่จะได้จากเครื่องกรองน้ำในโครงการ

2.2) การบำบัดน้ำเสียและสิ่งปฏิกูลของคนงาน

น้ำเสียที่เกิดขึ้นในช่วงก่อสร้าง/ดัดแปลงอาคาร ได้แก่ น้ำเสียส้วม และน้ำเสียจากการชำระล้าง และอื่นๆ โดยไม่รวมน้ำเสียจากกิจกรรมก่อสร้างเนื่องจากคาดว่ามีปริมาณน้อยมากหรือใช้น้ำหมดไปในกิจกรรมการก่อสร้าง ซึ่งคาดว่ามีน้ำเสียเกิดขึ้นจากกิจกรรมคนงานในพื้นที่ก่อสร้างประมาณ 2.25 ลูกบาศก์เมตร/วัน ประกอบด้วย น้ำเสียจากส้วม 0.49 ลูกบาศก์เมตร/วัน และน้ำเสียจากการชำระล้างและอื่นๆ 1.76 ลูกบาศก์เมตร/วัน กำหนดให้ใช้ห้องน้ำห้องส้วมที่มีอยู่แล้วคือ บริเวณฝ่ายงานซ่อมบำรุงของอาคารห้องอาหาร (ดัง**รูปที่ 2.12.2-1**) ซึ่งจะถูกบำบัดโดยบ่อเกรอะ-ซึมที่มีอยู่เดิม

2.3) การระบายน้ำ

โครงการมีระบบท่อระบายน้ำโดยรอบอาคารอยู่แล้ว เป็นท่อคอนกรีตเสริมเหล็กขนาดเส้นผ่านศูนย์กลาง 1.00 เมตร ดังนั้นจะมีการระบายน้ำโดยผ่านท่อระบายน้ำและบ่อพักระบายน้ำในโครงการ ก่อนระบายออกสู่ท่อระบายน้ำบริเวณด้านข้างของโครงการ จากนั้นน้ำจะไหลสู่คลองสาธารณะประโยชน์ ซึ่งอยู่ทางด้านทิศตะวันตกของโครงการและไหลออกสู่ทะเลในที่สุด

2.4) การกำจัดมูลฝอยในพื้นที่ก่อสร้าง

ปริมาณมูลฝอยจะเกิดจาก 3 ส่วน คือ

1) กิจกรรมของคนงาน

2) ขั้นตอนการรื้อถอนหลังคา/ดัดแปลงอาคาร ได้แก่

- การรื้อถอนหลังคาบนชั้นดาดฟ้าของอาคาร G (อาคารโรงแรมขนาด 4 ชั้น)
- การรื้อถอนหลังคาและปรับปรุงอาคารอเนกประสงค์
- การรื้อถอนหลังคาและปรับปรุงร้านอาหาร
- การปรับปรุง/ดัดแปลงอาคารเก็บของ 2
- การปรับปรุง/ดัดแปลงอาคารซีกรีด

3) ขั้นตอนการก่อสร้าง

- การก่อสร้างอาคารพักมูลฝอยรวม
- ติดตั้งระบบบำบัดน้ำเสียรวมชุดใหม่
- การก่อสร้างบ่อหน่วงน้ำ

สำหรับปริมาณมูลฝอยจากแต่ละส่วนและการจัดการ มีรายละเอียดดังนี้

(1) มูลฝอยจากกิจกรรมของคนงาน

ในช่วงก่อสร้าง คาดว่าจะมีมูลฝอยเกิดขึ้นจากกิจกรรมของคนงาน 30 คน บริเวณพื้นที่ก่อสร้าง ประมาณ 30 กิโลกรัม/วัน (อัตราการผลิตมูลฝอย 1.00 กิโลกรัม/คน/วัน, สำนักงานนโยบายและแผนทรัพยากรธรรมชาติ และสิ่งแวดล้อม, 2560 รายการคำนวณประกอบรายงาน โดยบริษัทที่ปรึกษาฯ แสดงใน**ภาคผนวก ค.**)

- มูลฝอยเปียก ประมาณ 14.35 กิโลกรัม/วัน หรือ 48 ลิตร/วัน
- มูลฝอยแห้งทั่วไป ประมาณ 3.13 กิโลกรัม/วัน หรือ 21 ลิตร/วัน
- มูลฝอยนำกลับมาใช้ใหม่ ประมาณ 12.37 กิโลกรัม/วัน หรือ 82 ลิตร/วัน
- มูลฝอยอันตราย ประมาณ 0.15 กิโลกรัม/วัน หรือ 1 ลิตร/วัน

(หมายเหตุ : ความหนาแน่นมูลฝอยคำนวณโดยแยกแต่ละประเภท ได้แก่ มูลฝอยเปียกความหนาแน่น 300 กิโลกรัม/ลูกบาศก์เมตร ส่วนมูลฝอยแห้งทั่วไป มูลฝอยนำกลับมาใช้ใหม่และมูลฝอยอันตราย คิดความหนาแน่น 150 กิโลกรัม/ลูกบาศก์เมตร (กรมควบคุมมลพิษ, 2547)

โครงการจะจัดให้มีถังรองรับมูลฝอย ขนาด 240 ลิตร จำนวน 4 ถัง ตั้งวางไว้บริเวณพื้นที่ก่อสร้าง ประกอบด้วย ถังรองรับมูลฝอยเปียก, ถังรองรับมูลฝอยแห้งทั่วไป, ถังรองรับมูลฝอยนำกลับมาใช้ใหม่ และถังรองรับมูลฝอยอันตราย อย่างละ 1 ถัง สามารถรองรับมูลฝอยได้นานไม่น้อยกว่า 1 วัน เพื่อรอให้รถเก็บขนมูลฝอยจากองค์การบริหารส่วนตำบลคลองขุดเข้ามาเก็บไปกำจัดต่อไป

(2) มูลฝอยจากขั้นตอนการรื้อถอนหลังคา/ดัดแปลงอาคาร

(2.1) เศษวัสดุก่อสร้างจากกิจกรรมการรื้อถอนหลังคาบนชั้นดาดฟ้าของอาคาร G (อาคารโรงแรมขนาด 4 ชั้น)

ปัจจุบันหลังคามีลักษณะเป็นโครงสร้างเหล็กสูง 3 เมตร และหลังคาเป็นวัสดุเมทัลชีท หนา 0.35 มิลลิเมตร ไม่มีผนัง โดยหลังคามีขนาดพื้นที่ (ก.xย.) ประมาณ 10.50 x 55.20 เมตร

ขนาดพื้นที่หลังคาที่จะรื้อออก = 10.50 x 55.20 เมตร
= 580 ตารางเมตร
ความหนาของหลังคาเมทัลชีท = 0.35 มิลลิเมตร
ปริมาณหลังคาเมทัลชีทที่เกิดขึ้นประมาณ
= (580x0.35)/1,000
= 0.20 ลูกบาศก์เมตร

ดังนั้นปริมาณมูลฝอยที่เกิดจากกิจกรรมการรื้อถอนหลังคาบนชั้นดาดฟ้าของอาคาร G (อาคารโรงแรมขนาด 4 ชั้น) จะมีปริมาณประมาณ 0.20 ลูกบาศก์เมตร

(2.2) เศษวัสดุก่อสร้างจากกิจกรรมการรื้อถอนหลังคาและปรับปรุงอาคารอเนกประสงค์

โครงการจะดัดแปลงอาคารอเนกประสงค์ขนาด 1 ชั้น เพื่อเป็นลานอเนกประสงค์แทน โดยจะมีการรื้อหลังคาและสกัดเสาออก ปัจจุบันเป็นอาคารที่ไม่มีผนัง ทั้งนี้หลังคาเป็นวัสดุกระเบื้องหนา 15 มิลลิเมตร ขนาดพื้นที่ (ก.xย.) ประมาณ 20 x 23 เมตร และเสามีลักษณะเป็นคอนกรีตเสริมเหล็กขนาด (ก.xย.xส.) 0.40 x 0.40 x 4.30 เมตร จำนวน 10 ต้น

(1) ขนาดพื้นที่หลังคาที่จะรื้อออก = 20 x 23 เมตร
= 460 ตารางเมตร
ความหนาของหลังคากระเบื้อง = 15 มิลลิเมตร
ปริมาณหลังคากระเบื้องที่เกิดขึ้นทั้งหมดประมาณ
= (460x15)/1,000
= 6.90 ลูกบาศก์เมตร

(2) ขนาดเสาคอนกรีตจะรื้อออก = 0.40 x 0.40 x 4.30 เมตร
= 0.67 ลูกบาศก์เมตร
จำนวนเสา = 10 ต้น
ปริมาณคอนกรีตที่เกิดขึ้นทั้งหมดประมาณ
= 0.67 x 10
= 6.70 ลูกบาศก์เมตร

ดังนั้นปริมาณมูลฝอยที่เกิดจากกิจกรรมการรื้อถอนหลังคาและปรับปรุงอาคารอเนกประสงค์ จะมีปริมาณตามข้อ (1)+(2) ประมาณ (6.90 + 6.70) เท่ากับ 13.60 ลูกบาศก์เมตร

(2.3) เศษวัสดุก่อสร้างจากกิจกรรมการรื้อถอนหลังคาและปรับปรุงร้านอาหาร

โครงการจะมีการปรับปรุงร้านอาหาร โดยรื้อหลังคาและเสาออก รวมถึงรื้อผนังห้องน้ำเดิมออกบางส่วน ซึ่งปัจจุบันเสามีลักษณะโครงสร้างเป็นคอนกรีตเสริมเหล็กขนาด (ก.xย.xส.) ประมาณ 0.30 x 0.30 x 2.90 เมตร จำนวน 12 ต้น และมีหลังคาวัสดุเป็นกระเบื้องหนา 15 มิลลิเมตร ขนาดพื้นที่ (ก.xย.) ประมาณ 8.50 x 12.50 เมตร การรื้อผนังห้องน้ำเดิมออกบางส่วน มีผนังมีขนาดพื้นที่ (ก.xย.)ประมาณ 2.90 x 4.20 เมตร และหนาประมาณ 10 เซนติเมตร

ดังนั้นปริมาณเศษวัสดุจากกิจกรรมการรื้อถอนหลังคาและปรับปรุงร้านอาหารจะแบ่งออกเป็น 2 ส่วนดังนี้

1) รื้อหลังคาบางส่วนของร้านอาหาร
(1) ขนาดพื้นที่หลังคาที่จะรื้อออก = 8.50 x 12.50 เมตร
= 106.25 ตารางเมตร
ความหนาของหลังคากระเบื้อง = 15 มิลลิเมตร
ปริมาณหลังคากระเบื้องที่เกิดขึ้นทั้งประมาณ
= (106.25x15)/1,000
= 1.60 ลูกบาศก์เมตร

(2) ขนาดเสาคอนกรีตจะรื้อออก = 0.30 x 0.30 x 2.90 เมตร
= 0.26 ลูกบาศก์เมตร
จำนวนเสา = 12 ต้น
ปริมาณคอนกรีตที่เกิดขึ้นทั้งประมาณ
= 0.26 x 12
= 3.12 ลูกบาศก์เมตร

ดังนั้นปริมาณมูลฝอยที่เกิดจากรื้อหลังคาบางส่วนของร้านอาหาร จะมีปริมาณตามข้อ (1)+(2) ประมาณ (1.60 + 3.12) เท่ากับ 4.72 ลูกบาศก์เมตร

2) รื้อผนังห้องน้ำบางส่วน

ผนังมีขนาดพื้นที่ = 0.10 x 4.20 เมตร
= 0.42 ตารางเมตร
ความสูงของผนัง = 2.90 เมตร
ปริมาณเศษปูนที่เกิดขึ้นทั้งประมาณ = 0.42x2.90
= 1.22 ลูกบาศก์เมตร

ดังนั้นปริมาณมูลฝอยที่เกิดจากการรื้อถอนหลังคาและปรับปรุงร้านอาหาร จะมีปริมาณประมาณ 4.72 + 1.22 เท่ากับ 5.94 ลูกบาศก์เมตร

2.4) เศษวัสดุก่อสร้างจากกิจกรรมการปรับปรุง/ดัดแปลงอาคารเก็บของ 2

โครงการจะมีการปรับปรุง/ดัดแปลงด้านหลังอาคารโดยรื้อผนังอาคารเดิมออก และก่อสร้างผนังอาคารใหม่เพื่อปรับปรุงอาคารด้านหลัง โดยผนังที่รื้อออกมีขนาดผนังมีขนาดพื้นที่ (ก.xย.) ประมาณ 3.00 x 15.70 เมตร และหนาประมาณ 10 เซนติเมตร

ผนังมีขนาดพื้นที่ = 0.10 x 15.70 เมตร
= 1.57 ตารางเมตร
ความสูงของผนัง = 3.00 เมตร
ปริมาณเศษปูนที่เกิดขึ้นทั้งประมาณ = 1.57x3.00
= 4.71 ลูกบาศก์เมตร

ดังนั้นปริมาณมูลฝอยที่เกิดจากการรื้อถอนผนังเดิม จะมีปริมาณ 4.71 ลูกบาศก์เมตร

2.5) เศษวัสดุก่อสร้างจากกิจกรรมการปรับปรุง/ดัดแปลงอาคารซักรีด

โครงการจะมีการปรับปรุง/ดัดแปลงด้านหลังอาคารโดยรื้อผนังอาคารเดิมออก และก่อสร้างผนังอาคารใหม่เพื่อปรับปรุงอาคารด้านหลัง โดยผนังที่รื้อออกมีขนาดผนังมีขนาดพื้นที่ (ก.xย.) ประมาณ 3.00 x 21.80 เมตร และหนาประมาณ 10 เซนติเมตร

ผนังมีขนาดพื้นที่ = 0.10 x 21.80 เมตร
= 2.18 ตารางเมตร
ความสูงของผนัง = 2.70 เมตร
ปริมาณเศษปูนที่เกิดขึ้นทั้งประมาณ = 2.18x2.70
= 5.90 ลูกบาศก์เมตร

ดังนั้นปริมาณมูลฝอยที่เกิดจากการรื้อถอนผนังเดิม จะมีปริมาณ 5.90 ลูกบาศก์เมตร

ทั้งนี้หลังจากรื้อถอนหลังคา/ดัดแปลงอาคารแล้วเสร็จ เศษเหล็กของโครงสร้างหลังคาที่ยังสามารถนำไปใช้ประโยชน์ได้ โครงการจะนำกลับมาใช้ซ้ำให้เกิดประโยชน์หรือจำหน่ายแก่ผู้รับซื้อของเก่า ส่วนเศษวัสดุก่อสร้างที่ใช้ประโยชน์ไม่ได้โครงการกำหนดให้ใช้รถเข็นขนเศษวัสดุก่อสร้างไปยังจุดจอดรถบรรทุกที่กำหนดจุดจอดไว้หน้าบริเวณอาคารซักรีดเพื่อรอผู้รับเหมานำไปกำจัดต่อไป

(3) มูลฝอยจากการก่อสร้างใหม่

มูลฝอยที่เกิดขึ้นจากการก่อสร้างส่วนใหญ่จะเป็นประเภทเศษหิน เศษปูน เศษไม้และเศษวัสดุก่อสร้าง ซึ่งมูลฝอยเหล่านั้นมีอัตราการเกิดต่อวันไม่มากนัก มูลฝอยบางส่วนจะถูกนำกลับไปใช้ประโยชน์ใหม่ เช่น ไม้แบบ ส่วนมูลฝอยที่ใช้ประโยชน์ไม่ได้ผู้รับเหมาจะนำไปปรับถมพื้นที่ภายนอกโครงการ โดยเศษวัสดุจากการก่อสร้างจะถูกนำมากองรวมกันไว้บริเวณพื้นที่ก่อสร้างและจำหน่ายให้แก่ผู้ผู้รับซื้อเพื่อนำกลับไปใช้ประโยชน์ใหม่ต่อไป

จากโครงการศึกษาแนวทางการจัดการเศษสิ่งก่อสร้างสำหรับประเทศไทย (รศ.อุษณีย์ อุยะเสถียร และ ดร.อัจฉรา อัศวรุจิกุลชัย คณะสิ่งแวดล้อมและทรัพยากรศาสตร์ และ ผศ.ดร.ธัชวีร์ลีละวัฒน์ คณะวิศวกรรมศาสตร์มหาวิทยาลัยมหิดล นครปฐม ปี 2007) ได้ประเมินของเสียจากการก่อสร้างอาคารสำหรับที่พักอาศัย (ไม่รวมดัดแปลงอาคาร) พบว่า ของเสียจากการก่อสร้างอาคารที่อยู่อาศัย (บ้าน 2 ชั้น) ที่มีพื้นที่ 332.0 ตารางเมตร มีอัตราการผลิตของเสีย 56.23 กิโลกรัม/ตารางเมตร

ดังนั้นบริษัทที่ปรึกษาจึงนำมาคาดการณ์ปริมาณมูลฝอยที่เกิดขึ้นจากกิจกรรมการก่อสร้างผนังด้านหลังอาคารเก็บของ 2 และอาคารซักรีด กิจกรรมก่อสร้างอาคารพักมูลฝอยรวม และกิจกรรมการก่อสร้างบ่อหน่วงน้ำซึ่งมูลฝอยที่เกิดขึ้นมีปริมาณดังนี้

(1) การก่อสร้างผนังด้านหลังอาคารเก็บของ 2

- พื้นที่ผนังของอาคารที่จะก่อสร้าง = 13.70 ตารางเมตร
- อัตราการผลิตของเสียจากการก่อสร้าง = 56.23 กิโลกรัม/ตารางเมตร
- ของเสียที่เกิดขึ้นทั้งหมดประมาณ = (13.70×56.23)/1,000
  = 0.77 ตัน

(จากวัสดุก่อสร้าง 1 ตัน มีปริมาตร 0.67 ลูกบาศก์เมตร ; สถาบันโยธาไทย)

ดังนั้นปริมาณมูลฝอยจากกิจกรรมการก่อสร้างผนัง

= 0.77 ตัน×0.67 ลูกบาศก์เมตร

= 0.52 ลูกบาศก์เมตร

(2) การปรับปรุง/ก่อสร้างผนังด้านหลังอาคารซักรีด

- พื้นที่ใช้สอยของอาคารที่จะก่อสร้าง = 19.80 ตารางเมตร
- อัตราการผลิตของเสียจากการก่อสร้าง = 56.23 กิโลกรัม/ตารางเมตร
- ของเสียที่เกิดขึ้นทั้งหมดประมาณ = (19.80×56.23)/1,000
  = 1.11 ตัน

(จากวัสดุก่อสร้าง 1 ตัน มีปริมาตร 0.67 ลูกบาศก์เมตร ที่มา : สถาบันโยธาไทย)
ดังนั้นปริมาณมูลฝอยจากกิจกรรมการก่อสร้างอาคาร
= 1.11 ตัน×0.67 ลูกบาศก์เมตร
= 0.74 ลูกบาศก์เมตร

(3) การก่อสร้างอาคารพักมูลฝอยรวม

- พื้นที่ใช้สอยของอาคารที่จะก่อสร้าง = 29.14 ตารางเมตร
- อัตราการผลิตของเสียจากการก่อสร้าง = 56.23 กิโลกรัม/ตารางเมตร
- ของเสียที่เกิดขึ้นทั้งหมดประมาณ = (29.14×56.23)/1,000
  = 1.64 ตัน

(จากวัสดุก่อสร้าง 1 ตัน มีปริมาตร 0.67 ลูกบาศก์เมตร ที่มา : สถาบันโยธาไทย)
ดังนั้นปริมาณมูลฝอยจากกิจกรรมการก่อสร้างอาคาร
= 1.64 ตัน×0.67 ลูกบาศก์เมตร
= 1.10 ลูกบาศก์เมตร

(4) การก่อสร้างบ่อหน่วงน้ำ

- พื้นที่ใช้สอยของอาคารที่จะก่อสร้าง = 62.5 ตารางเมตร
- อัตราการผลิตของเสียจากการก่อสร้าง = 56.23 กิโลกรัม/ตารางเมตร
- ของเสียที่เกิดขึ้นทั้งหมดประมาณ = (62.5×56.23)/1,000
  = 3.51 ตัน

(จากวัสดุก่อสร้าง 1 ตัน มีปริมาตร 0.67 ลูกบาศก์เมตร ; สถาบันโยธาไทย)
ดังนั้นปริมาณมูลฝอยจากกิจกรรมการก่อสร้างบ่อหน่วงน้ำ
= 3.51 ตัน×0.67 ลูกบาศก์เมตร
= 2.35 ลูกบาศก์เมตร

ทั้งนี้ บริเวณที่จะมีการติดตั้งระบบบำบัดน้ำเสียรวมชุดใหม่เป็นพื้นที่สีเขียวเดิมจึงคาดว่าไม่มีปริมาณมูลฝอยจากกิจกรรมการก่อสร้าง ดังนั้นปริมาณมูลฝอยจากกิจกรรมการก่อสร้างใหม่ จะมีปริมาณ (1)+(2)+(3)+(4) ประมาณ (0.52+0.74+1.10+2.35) เท่ากับ **4.71 ลูกบาศก์เมตร**

สำหรับเศษวัสดุ และของเสียที่เกิดขึ้นจากการก่อสร้างใหม่ รวมทั้งหมดปริมาณ 4.71 ลูกบาศก์เมตร สามารถแยกออกได้เป็น 3 ประเภท ดังนี้ (แสดงดัง**ตารางที่ 2.12.2-1**)

ตารางที่ 2.12.2-1 การประเมินประเภทและปริมาณของเสียจากกิจกรรมก่อสร้างใหม่ของโครงการ

ประเภทของเสียจากการกิจกรรมก่อสร้าง	ร้อยละของของเสียจากกิจกรรมก่อสร้าง* (%)	ปริมาณของเสียจากกิจกรรมก่อสร้าง (ลูกบาศก์เมตร)
1) ส่วนที่นำไปใช้ซ้ำเป็นวัสดุก่อสร้างใช้แล้ว เช่น กระเบื้องหลังคา และไม้ เป็นต้น	1.58	0.07
2) ส่วนที่สามารถนำกลับมาใช้ใหม่หรือรีไซเคิลได้ เช่น เหล็ก เป็นต้น	4.94	0.23
(3) ส่วนที่ไม่สามารถนำกลับมาใช้ซ้ำหรือใช้ใหม่ได้ ต้องนำไปกำจัด เช่น เศษคอนกรีต ฝ้า และเศษวัสดุอื่นๆ (จะนำไปกำจัดต่อไป)		
- คอนกรีต	76.70	3.61
- อิฐ	13.73	0.65
- กระเบื้องเซรามิก	2.72	0.13
- ยิมซั่มบอร์ด	0.33	0.02
รวมมูลฝอยที่ไม่สามารถนำกลับมาใช้ซ้ำหรือใช้ใหม่ได้	93.48	4.40
รวมทั้งหมด	**100**	**4.71**

ที่มา : *อุษณีย์ อุยะเสถียร และคณะ, 2550

จากข้อมูลอ้างอิงใน**ตารางที่ 2.12.2-1** ข้างต้น สามารถจำแนกมูลฝอยที่ไม่สามารถนำกลับไปใช้ใหม่ คิดเป็นร้อยละ 93.48 ดังนั้น จากการคำนวณปริมาณขยะจากการก่อสร้างใหม่ซึ่งมีประมาณ 4.71 ลูกบาศก์เมตร สามารถคิดเป็นส่วนที่ไม่สามารถนำกลับมาใช้ซ้ำหรือใช้ใหม่ได้ต้องนำไปกำจัด (4.71×93.48/100) ประมาณ 4.40 ลูกบาศก์เมตร

จากการพิจารณาประเภทของเสียจากกิจกรรมก่อสร้างประกอบกับปริมาณมูลฝอยจากการก่อสร้างโครงการ (แสดงดัง**ตารางที่ 2.12-2**) พบว่าส่วนใหญ่ของเสียจากกิจกรรมก่อสร้างเป็นส่วนที่ไม่สามารถนำกลับมาใช้ซ้ำหรือใช้ใหม่ได้ ต้องนำไปกำจัด เช่น เศษคอนกรีต ฝ้า กระเบื้องเซรามิก เป็นต้น ซึ่งเกิดขึ้นมากที่สุดในกิจกรรมทำผนังอาคารใหม่ของอาคารเก็บของ 2 และอาคารซักรีด รวมถึงการก่อสร้างบ่อหน่วงน้ำใหม่ ซึ่งรวมเวลาก่อสร้างทั้งหมดประมาณ 4 เดือน (หรือประมาณ 120 วัน) ดังแสดงใน**ตารางที่ 2.12-1** โดยคาดว่าจะมีปริมาณของเสียจากการก่อสร้างโครงการที่ไม่สามารถนำกลับมาใช้ซ้ำหรือใช้ใหม่ได้ ต้องนำไปกำจัด (4.40 ลูกบาศก์เมตร/4 เดือน) ประมาณ 1.10 ลูกบาศก์เมตร/เดือน (หรือประมาณ 0.28 ลูกบาศก์เมตร/สัปดาห์) ทั้งนี้ปริมาณมูลฝอยเกิดขึ้นอยู่ในความรับผิดชอบของผู้รับเหมาที่นำไปกำจัดต่อไป

2.5) การใช้ไฟฟ้า

ในช่วงก่อสร้างจะใช้ระบบไฟฟ้าที่มีอยู่เดิม เนื่องจากปัจจุบันโครงการได้รับบริการไฟฟ้าจากการไฟฟ้าส่วนภูมิภาคสาขาอำเภอท่าใหม่ (ดังสำเนาหนังสือรับรองระบบจำหน่ายไฟฟ้าที่ มท 5307.18/ทม.59108/2567 ลงวันที่ 23 สิงหาคม 2567 แสดงใน**ภาคผนวก ก.6**)

2.6) การจราจร

ในเบื้องต้นโครงการจะกำหนดให้ทำการบรรทุกขนส่งเข้า-ออกโครงการ โดยหลีกเลี่ยงชั่วโมงเร่งด่วนให้ขนส่งได้ในช่วงเวลา 8.00-17.00 น. เฉพาะวันจันทร์ถึงวันศุกร์เท่านั้น และคาดว่าจะมีปริมาณการจราจรจากรถที่เข้า-ออกโครงการ จากรถบรรทุกขนส่งวัสดุต่าง ๆ และรถรับ-ส่งคนงาน จำนวน 1 คัน หรือประมาณ 2 เที่ยว/วัน

ทั้งนี้โครงการกำหนดห้ามขนส่งวัสดุก่อสร้างในช่วงชั่วโมงเร่งด่วน และปฏิบัติตามข้อห้ามของเจ้าพนักงานตำรวจจราจรทั่วราชอาณาจักร และจัดพื้นที่จอดรถบรรทุกขนส่งและให้อยู่ภายในพื้นที่โครงการเท่านั้น และห้ามจอดบนถนนภายนอกโครงการโดยเด็ดขาด นอกจากนี้ยังจัดให้มีเจ้าหน้าที่รักษาความปลอดภัยของโครงการอยู่ประจำบริเวณทางเข้า-ออกโครงการ เพื่ออำนวยความสะดวกด้านการจราจรให้ปลอดภัยและไม่กระทบกับสภาพการจราจรภายนอกโครงการด้วย

2.7) อาชีวอนามัยและความปลอดภัย

ในช่วงก่อสร้างและดัดแปลงภายในอาคาร โครงการได้กำหนดมาตรการด้านอาชีวอนามัยและความปลอดภัยเพื่อเป็นแนวทางปฏิบัติสำหรับบริษัทรับเหมาซึ่งเข้ามาดำเนินงานในการก่อสร้างโครงการจะต้องปฏิบัติตามอย่างเคร่งครัดสม่ำเสมอ โดยมีรายละเอียดดังต่อไปนี้

1) ความปลอดภัยในสถานที่ปฏิบัติงาน

โครงการกำหนดให้บริษัทรับเหมาต้องปฏิบัติให้เป็นไปตามกฎกระทรวงแรงงานเรื่อง กำหนดมาตรฐานในการบริหารและจัดการด้านความปลอดภัยอาชีวอนามัย และสภาพแวดล้อมในการทำงานเกี่ยวกับการก่อสร้าง พ.ศ. 2551 หรือกฎหมายอื่นที่เกี่ยวข้องอย่างเคร่งครัด เพื่อป้องกันและลดอุบัติเหตุและอันตรายต่อชีวิตของผู้ปฏิบัติงานจากการทำงานนั้นๆ เช่น

- การจัดทำแผนงานด้านความปลอดภัยในการทำงานสำหรับงานก่อสร้าง
- จัดให้มีผู้ควบคุมงานทำหน้าที่ตรวจความปลอดภัยในการทำงานก่อนการทำงานและขณะทำงานทุกขั้นตอนเพื่อให้เกิดความปลอดภัย
- กำหนดเขตอันตรายในเขตก่อสร้าง โดยจัดทำรั้วหรือกั้นเขตด้วยวัสดุที่เหมาะสม และมีป้าย “เขตอันตราย” แสดงให้เห็นได้ชัดเจน และในเวลากลางคืนให้มีสัญญาณไฟสีส้มตลอดเวลา
- จัดให้มีแสงสว่างฉุกเฉินในเขตก่อสร้างให้เพียงพอเพื่อใช้ในเวลาที่ไฟฟ้าดับ
- จัดทำพื้นที่ทำงานให้มีความมั่นคงแข็งแรงสามารถรองรับน้ำหนักเครื่องจักรและอุปกรณ์ได้อย่างปลอดภัย

2) ความปลอดภัยในสถานที่ปฏิบัติงาน

เนื่องจากจำเป็นต้องมีเครื่องมือและเครื่องจักรกลสำหรับใช้ในงานดัดแปลงภายในอาคาร และมีชนิดและการใช้งานที่แตกต่างกัน เพื่อให้เหมาะสมต่อการทำงานนั้นๆ ดังนั้นผู้ใช้ปฏิบัติงาน ที่ต้องใช้เครื่องมือเครื่องจักรในการทำงาน ต้องมีความรู้และความชำนาญเป็นอย่างสูง โดยต้องปฏิบัติตามข้อกำหนดกฎกระทรวง เกี่ยวกับความปลอดภัยของเครื่องมือเครื่องจักรอย่างเคร่งครัด โดยมีกฎหมายที่เกี่ยวข้องดังนี้

(1) ปฏิบัติให้เป็นไปตามกฎกระทรวงแรงงาน เรื่อง กำหนดมาตรฐานในการบริหาร จัดการ และดำเนินการด้านความปลอดภัย อาชีวอนามัยและสภาพแวดล้อมในการทำงานเกี่ยวกับงานก่อสร้าง พ.ศ. 2564 เช่น

- นายจ้างต้องกำหนดเขตอันตรายในเขตก่อสร้าง โดยจัดทำรั้วหรือกั้นเขตด้วยวัสดุที่เหมาะสมกับอันตรายนั้น และมีป้าย“เขตอันตราย”แสดงให้เห็นได้อย่างชัดเจน และในเวลากลางคืนต้องจัดให้มีสัญญาณไฟสีส้มตลอดเวลา และห้ามมิให้บุคคลซึ่งไม่เกี่ยวข้องเข้าไปในเขตอันตรายนั้น

- นายจ้างต้องจัดให้มีการขนย้ายวัสดุที่รื้อถอนหรือทำลายแล้วออกจากบริเวณที่รื้อถอนทำลายหรือจัดเก็บให้ปลอดภัย

- นายจ้างต้องจัดให้มีผู้ควบคุมงานทำหน้าที่ตรวจความปลอดภัยในการทำงานก่อนการทำงานและขณะทำงานทุกขั้นตอนเพื่อให้เกิดความปลอดภัย

(2) ปฏิบัติให้เป็นไปตามกฎกระทรวงแรงงาน เรื่อง กำหนดมาตรฐานในการบริหารจัดการ และดำเนินการด้านความปลอดภัย อาชีวอนามัย และสภาพแวดล้อมในการทำงานเกี่ยวกับเครื่องจักร ปั้นจั่น และหม้อไอน้ำ พ.ศ. 2564 เช่น

- ในการประกอบ การติดตั้ง การทดสอบ การใช้ การซ่อมแซม การบำรุงรักษา การตรวจสอบ การรื้อถอน หรือการเคลื่อนย้ายเครื่องจักร รถยก ลิฟต์ เครื่องจักรสำหรับใช้ในการยกคนขึ้นทำงานบนที่สูง นายจ้างต้องปฏิบัติตามรายละเอียดคุณลักษณะและคู่มือการใช้งานที่ผู้ผลิตกำหนดไว้ หากไม่มีรายละเอียดคุณลักษณะและคู่มือการใช้งานดังกล่าว นายจ้างต้องดำเนินการให้วิศวกรเป็นผู้จัดทำรายละเอียดคุณลักษณะและคู่มือการใช้งานเป็นหนังสือ และต้องมีสำเนาเอกสารดังกล่าวไว้ให้พนักงานตรวจความปลอดภัยตรวจสอบได้

- ในการทำงานเกี่ยวกับเครื่องปั๊มโลหะ เครื่องขัด เครื่องกัด เครื่องตัด เครื่องกลึง เครื่องไส เครื่องเจีย เครื่องเจาะ เครื่องพับ เครื่องม้วน หรือเครื่องจักรอื่นที่อาจก่อให้เกิดอันตรายจากการใช้งานได้โดยสภาพตามที่อธิบดีประกาศกำหนด นายจ้างต้องจัดให้มีข้อความเกี่ยวกับวิธีการทำงานกับเครื่องจักรนั้นติดไว้บริเวณที่ลูกจ้างทำงาน

- นายจ้างต้องจัดสภาพแวดล้อมในการทำงานของสถานประกอบกิจการให้อยู่ในลักษณะที่ไม่เป็นอันตรายต่อสุขภาพและความปลอดภัยของลูกจ้าง หากนายจ้าง

ไม่สามารถดำเนินการป้องกันหรือแก้ไขเพื่อไม่ให้เกิดอันตรายได้ นายจ้างต้องจัดหาอุปกรณ์คุ้มครองความปลอดภัยส่วนบุคคลที่สามารถป้องกันอันตรายนั้นให้ลูกจ้างสวมใส่

(3) ปฏิบัติให้เป็นไปตามกฎกระทรวงแรงงาน เรื่อง กำหนดมาตรฐานในการบริหาร จัดการ และดำเนินการด้านความปลอดภัย อาชีวอนามัย และสภาพแวดล้อมในการทำงานเกี่ยวกับไฟฟ้า พ.ศ. 2558 เช่น

- ให้นายจ้างจัดให้มีแผ่นป้ายที่มีตัวอักษรหรือสัญลักษณ์เตือนให้ระวังอันตรายจากไฟฟ้าที่มองเห็นได้ชัดเจนติดตั้งไว้โดยเปิดเผยในบริเวณที่อาจเกิดอันตรายจากกระแสไฟฟ้า ทั้งนี้ให้เป็นไปตามแบบที่กำหนดไว้ในมาตรฐานผลิตภัณฑ์อุตสาหกรรมหรือมาตรฐานอื่นตามที่อธิบดีประกาศกำหนด

- ให้นายจ้างดูแลบริภัณฑ์ไฟฟ้าและสายไฟฟ้าให้ใช้งานได้โดยปลอดภัย หากพบว่าชำรุดหรือมีกระแสไฟฟ้ารั่ว หรืออาจก่อให้เกิดอันตรายแก่ผู้ใช้งาน ให้ซ่อมแซมหรือดำเนินการให้อยู่ในสภาพที่ใช้งานได้อย่างปลอดภัย และจัดให้มีหลักฐานในการดำเนินการเพื่อให้พนักงานตรวจความปลอดภัยตรวจสอบได้

- ให้นายจ้างจัดให้มีการใช้กุญแจป้องกันการสับสวิตช์เชื่อมต่อวงจร หรือจัดให้มีระบบระวังป้องกันมิให้เกิดการสับสวิตช์เชื่อมต่อวงจรตลอดเวลาที่ลูกจ้างซึ่งปฏิบัติงานเกี่ยวกับไฟฟ้าทำงานติดตั้ง ตรวจสอบ ซ่อมแซม หรือซ่อมบำรุงระบบไฟฟ้าหรือบริภัณฑ์ไฟฟ้า และให้ติดป้ายแสดงเครื่องหมายหรือสัญลักษณ์ห้ามสับสวิตช์เชื่อมต่อวงจรไว้ด้วย

- นายจ้างต้องบำรุงรักษาและจัดเก็บอุปกรณ์คุ้มครองความปลอดภัยส่วนบุคคลและอุปกรณ์ป้องกันอันตรายจากไฟฟ้าให้อยู่ในสภาพที่ใช้งานได้อย่างปลอดภัย รวมทั้งต้องตรวจสอบและทดสอบตามมาตรฐานและวิธีที่ผู้ผลิตกำหนด

3) ความปลอดภัยส่วนบุคคล

สำหรับความปลอดภัยส่วนบุคคลเป็นสิ่งที่ต้องคำนึงถึงเป็นลำดับแรก โดยต้องสวมใส่อุปกรณ์ปกป้องอวัยวะต่างๆ ของร่างกายในการปฏิบัติงาน ได้แก่ อุปกรณ์ป้องกันศีรษะ (Head Protection) อุปกรณ์ป้องกันเท้า (Foot Protection) อุปกรณ์ป้องกันหน้าและดวงตา (Face and Eye Protection) อุปกรณ์ป้องกันระบบทางเดินหายใจ (Respiratory Protection) อุปกรณ์ป้องกันระบบการได้ยิน (Hearing Protection) อุปกรณ์ป้องกันมือและแขน (Hand and Arm Protection) อุปกรณ์ป้องกันการตกจากที่สูง (Fall Protection) และอุปกรณ์ตรวจจับปริมาณสารพิษประจำตัว เป็นต้น ซึ่งผู้ปฏิบัติงานจำเป็นต้องทราบหลักการใช้งาน ชนิด ข้อจำกัด ตลอดจนการดูแลรักษาอย่างถูกต้องเพื่อประโยชน์ต่อตัวผู้ปฏิบัติงานเอง และเพื่อป้องกันไม่ให้ได้รับอันตรายจากการทำงานหรือลดความรุนแรงของการประสบอันตรายที่อาจเกิดขึ้น

ทั้งนี้โครงการได้กำหนดวิธีการคุ้มครองคุณภาพชีวิตด้านความปลอดภัยและสุขภาพอนามัยของผู้ปฏิบัติงานเพื่อเป็นมาตรการรักษาความปลอดภัย เช่น

- จัดอบรมคนงานก่อสร้างและกำหนดระเบียบปฏิบัติภายในพื้นที่ก่อสร้าง เพื่อไม่ให้กระทบต่อผู้ที่อยู่อาศัยบริเวณใกล้เคียง

- จัดให้มีการอบรมชี้แจงมาตรการความปลอดภัยหรือจัดหาคู่มือความปลอดภัยในการก่อสร้าง พร้อมทั้งชี้แจงให้เกิดความสำนึกและเข้าใจในเรื่องความปลอดภัยได้ดียิ่งขึ้น

- จัดเตรียมเครื่องแต่งกาย และอุปกรณ์ป้องกันอันตรายส่วนบุคคล เช่น หมวกนิรภัย ที่ครอบหู รองเท้านิรภัย เป็นต้น โดยจัดเตรียมให้มีจำนวนเพียงพอกับจำนวนของคนงานก่อสร้าง และอยู่ในสภาพที่พร้อมใช้งานอยู่เสมอ

- ควบคุมคนงานต้องปฏิบัติงานด้วยความระมัดระวัง ไม่ก่อให้เกิดวัสดุก่อสร้างร่วงหล่นออกนอกอาคาร เพื่อเป็นการป้องกันอันตรายแก่พื้นที่ใกล้เคียง

- ตรวจสุขภาพคนงานก่อนรับเข้าทำงาน เพื่อทดสอบความพร้อมของร่างกาย คนงานเพื่อเป็นการสกัดกั้นโรคจากการทำงานซึ่งอาจเกิดขึ้นได้

4) การตรวจสอบความปลอดภัย

โครงการจัดให้มีเจ้าหน้าที่ความปลอดภัยและเจ้าหน้าที่สิ่งแวดล้อม และเจ้าหน้าที่ความปลอดภัยตามที่กฎหมายกำหนด ทำหน้าที่เป็นผู้รับผิดชอบในการตรวจสอบความปลอดภัยและสิ่งแวดล้อมต่างๆ ซึ่งจะต้องอยู่ในสภาพที่ไม่เป็นอันตรายในการทำงานของคนงานและบุคคลรอบพื้นที่ รวมทั้งไม่ก่อให้เกิดผลกระทบต่อสิ่งแวดล้อม

ทั้งนี้ เจ้าหน้าที่ความปลอดภัยและเจ้าหน้าที่สิ่งแวดล้อมต้องดูแลในส่วนของการใช้อุปกรณ์ป้องกันอันตรายส่วนบุคคลที่ถูกต้องและเหมาะสม หากพบความผิดปกติใด ๆ เกิดขึ้นจะต้องรายงานและเสนอแนวทางแก้ไขให้ผู้ควบคุมการก่อสร้างทราบและดำเนินการแก้ไขทันที

สำหรับความสำคัญของการตรวจความปลอดภัย มีดังนี้

- แสดงออกถึงความห่วงใยต่อพนักงานเป็นการสร้างความเข้าใจและความสัมพันธ์อันดีต่อกัน

- ช่วยลดความเสี่ยงภัยและความสูญเสียในการทำงาน ช่วยให้สถานที่ทำงานสะอาด เป็นระเบียบเรียบร้อย ปฏิบัติงานได้สะดวกรวดเร็วไม่มีสิ่งกีดขวาง ทำให้ผลผลิตเพิ่มขึ้น

- ทราบปัญหาและข้อเสนอแนะในการป้องกันแก้ไข

- เมื่อพบว่ามีการปฏิบัติงานที่ไม่ถูกต้อง จะได้แนะนำสอนได้ทันท้วงที

- เพื่อตรวจความปลอดภัยของเครื่องจักร เครื่องมือใหม่และการติดตั้งให้ปลอดภัยต่อลูกจ้าง และทรัพย์สินของสถานประกอบการ

- เพื่อป้องกันภัยต่างๆที่อาจเกิดขึ้นต่อหัวหน้างาน พนักงาน และทรัพย์สินของสถานประกอบการ

- เพื่อเสนอแนวคิดในการปรับปรุงแก้ไขให้กับหน่วยงานต่างๆ ในการป้องกันแก้ไขอุบัติเหตุอันตรายในพื้นที่รับผิดชอบของตน

2.13 การรับเรื่องร้องเรียนของโครงการและการเยียวยา

1) การรับเรื่องร้องเรียน

โครงการจะจัดให้มีการติดป้ายแสดงขั้นตอนการร้องเรียน ผู้รับเรื่องร้องเรียน หน่วยงานที่เกี่ยวข้องในการรับเรื่องร้องเรียนโครงการ พร้อมหมายเลขโทรศัพท์ติดต่อ ได้แก่ เจ้าหน้าที่รับเรื่องร้องเรียนของโครงการที่สามารถติดต่อได้ตลอด 24 ชั่วโมง, องค์การบริหารส่วนตำบลคลองขุด, สถานีตำรวจชุมชนแหลมเสด็จ เป็นต้น โดยติดตั้งไว้ที่บริเวณด้านหน้าโครงการ ตลอดช่วงระยะเวลาก่อสร้างและช่วงเปิดดำเนินโครงการ เพื่อให้ประชาชนที่อาศัยอยู่โดยรอบพื้นที่โครงการและใกล้เคียงสามารถเห็นได้ชัดเจน ซึ่งมีรายละเอียดแต่ละขั้นตอนดังนี้ (ดัง**รูปที่ 4.4.1-1**)

1.1) ช่องทางการรับเรื่องร้องเรียน

ผู้ร้องเรียน/ประชาชนผู้ได้รับผลกระทบ สามารถร้องเรียนโดยใช้วิธี ดังนี้

(1) ร้องเรียนด้วยตนเอง : ร้องเรียนได้โดยตรงทางวาจา โทรศัพท์ ผ่านผู้ควบคุมการก่อสร้าง/ผู้จัดการสำนักงาน/เจ้าหน้าที่โครงการ

(2) ร้องเรียนผ่านตู้รับความคิดเห็น : ยื่นเรื่องร้องเรียนลงในกล่องรับความคิดเห็น ระบุเรื่องร้องเรียน พร้อมแจ้งที่อยู่และหมายเลขโทรศัพท์ของผู้ร้องเรียน

(3) ร้องเรียนผ่านไปรษณีย์ : เขียนคำร้องเรียน ระบุเรื่องร้องเรียนให้ชัดเจนพร้อมแจ้งที่อยู่และหมายเลขโทรศัพท์ให้ชัดเจน ส่งตามที่อยู่บริษัท นิวแทรเวิลบีช จำกัด

(4) เครือข่ายสังคมออนไลน์ (Social Network) เช่น เว็บไซค์บริษัทเจ้าของโครงการ ไลน์ เป็นต้น

(5) ร้องเรียนผ่านหน่วยงานผู้อนุญาตหรือหน่วยงานราชการที่รับเรื่องร้องทุกข์ เช่น องค์การบริหารส่วนตำบลคลองขุด

1.2) ขั้นตอนและระยะเวลาดำเนินการ

(1) เมื่อเจ้าหน้าที่ประจำโครงการได้รับเรื่องเรียบร้อยแล้วจะพิจารณาตรวจสอบรายละเอียดข้อร้องเรียนโดยทันที โดยส่งเจ้าหน้าที่โครงการเข้าตรวจสอบ และแจ้งผลการตรวจสอบกลับไปยังผู้ร้องเรียนภายใน 24 ชั่วโมง นับจากวันที่ได้รับเรื่องเรียบร้อยแล้ว

(2) เมื่อมีการร้องเรียน มีการส่งเจ้าหน้าที่โครงการตรวจสอบแล้วพบว่ามีสาเหตุจากโครงการ กรณีแก้ไขปัญหา/ข้อร้องเรียนได้เลยให้ตกลงกันที่จะดำเนินการแก้ไขโดยทันที และกรณีที่ไม่สามารถแก้ไขปัญหาได้ทันที ต้องร่วมกันกำหนดตามกรอบเวลาการแก้ไขปัญหา

(3) ในกรณีที่สามารถตกลงกันได้ ให้จัดทำบันทึกข้อตกลงทั้ง 2 ฝ่าย เกี่ยวกับรายละเอียดการร้องเรียน เช่น ชื่อผู้ร้องเรียน หมายเลขโทรศัพท์ติดต่อรายละเอียดเรื่องร้องเรียนและการตอบสนองหรือการดำเนินการแก้ไขตามเรื่องร้องเรียน เพื่อเรียกตรวจสอบได้

(4) ดำเนินการการซ่อมแซมหรือชดเชยค่าเสียหายที่เกิดขึ้นหรือเยียวยาแก่ผู้ได้รับผลกระทบโดยแก้ไขให้แล้วเสร็จตามกรอบเวลาที่ตกลงกัน

(5) หากไม่สามารถซ่อมแซมหรือชดเชยค่าเสียหายที่เกิดขึ้นหรือเยียวยาแก่ผู้ได้รับผลกระทบได้แล้วเสร็จตามกรอบเวลา ให้โครงการติดตามและแจ้งผลของการแก้ไขปัญหาทุกขั้นตอน เพื่อให้ทราบความก้าวหน้าหรือความลุล่วงของการแก้ไขจนจบประเด็นของปัญหา โดยแจ้งผู้ร้องเรียนทุกช่องทาง ทุกๆ 7 วัน

(6) หากมีการร้องเรียนจากผู้ที่ได้รับความเสียหาย/เดือดร้อน อันเกิดจากกิจกรรมก่อสร้างและดำเนินโครงการ กรณีไม่สามารถตกลงกันได้ ต้องกำหนดให้มีคณะกรรมการประสานการแก้ไขปัญหาจากการพัฒนาโครงการเพื่อไกล่เกลี่ย และหาข้อตกลงร่วมกันอย่างเป็นธรรมแก่ทุกฝ่าย

หากตกลงกันไม่ได้อีก ให้ดำเนินการตามพระราชบัญญัติไกล่เกลี่ยข้อพิพาท พ.ศ. 2562 เพื่อหาข้อยุติ โดยเจ้าของโครงการเป็นผู้รับผิดชอบค่าธรรมเนียมในการดำเนินการไกล่เกลี่ยข้อพิพาทตามพระราชบัญญัติฯ ดังกล่าว

1.3) ผู้รับผิดชอบ : ผู้รับผิดชอบในระยะก่อสร้าง/ดัดแปลงอาคาร จนถึงระยะเปิดดำเนินการ คือ บริษัท นิวแทรเวิลบีช จำกัด (เจ้าของโครงการ)

1.4) การประสานงานหน่วยงานที่เกี่ยวข้อง

โครงการจัดทำบันทึกแจ้งผลการแก้ไขปัญหา/การดำเนินงาน และหลักฐานการปิดเรื่องร้องเรียน เพื่อแจ้งให้ผู้ร้องเรียนและหน่วยงานราชการที่รับเรื่องร้องเรียนทราบ ภายใน 7 วัน

2) การชดเชยเยียวยา

(1) ในระหว่างที่บริษัทประกันภัยยังไม่มีการชดเชยเยียวยา เจ้าของโครงการจะต้องสำรองเงินชดเชยค่าเสียหายไว้ให้เพียงพอ เพื่อแก้ไขปัญหาหรือผลกระทบที่เกิดจากการก่อสร้าง/ดัดแปลงอาคารของโครงการ และเพื่อความรวดเร็วระหว่างรอการดำเนินการของบริษัทประกันภัย

(2) เจ้าของโครงการต้องจัดให้มีการประกันภัยความรับผิดตามกฎหมายต่อชีวิต ร่างกายและทรัพย์สินของบุคคลภายนอก อันเนื่องมาจากการก่อสร้าง/ดัดแปลงอาคาร โดยจะต้องประกันความรับผิดตามกฎหมายต่อบุคคลภายนอกให้มีจำนวนเงินเอาประกัน ให้เป็นไปตามกฎกระทรวงกำหนดอาคารที่ต้องทำประกันภัยความรับผิดชอบตามกฎหมาย พ.ศ.2564 โดยการประกันความรับผิดตามกฎหมายต่อบุคคลภายนอกให้มีจำนวนเงินเอาประกัน ดังต่อไปนี้

- กรณีเสียชีวิตหรือทุพพลภาพจำนวนเงินเอาประกันไม่ต่ำกว่า 100,000 บาท/คนและค่ารักษาพยาบาลไม่ต่ำกว่า 100,000 บาท/คน รวมกันแล้วไม่ต่ำกว่า 1,500,000 บาท/ครั้ง

- ความเสียหายต่อทรัพย์สินจำนวนไม่ต่ำกว่า 500,000 บาท/ครั้ง

(3) เจ้าของโครงการเก็บเอกสารที่จัดให้มีการประกันภัยความรับผิดชอบตามกฎหมายต่อชีวิต ร่างกาย และทรัพย์สินของบุคคลภายนอกอันเนื่องมาจากการก่อสร้างไว้ภายในพื้นที่โครงการและพร้อมที่จะให้เจ้าพนักงานท้องถิ่นตรวจสอบได้ทุกเวลาตลอดระยะเวลาการดำเนินการ

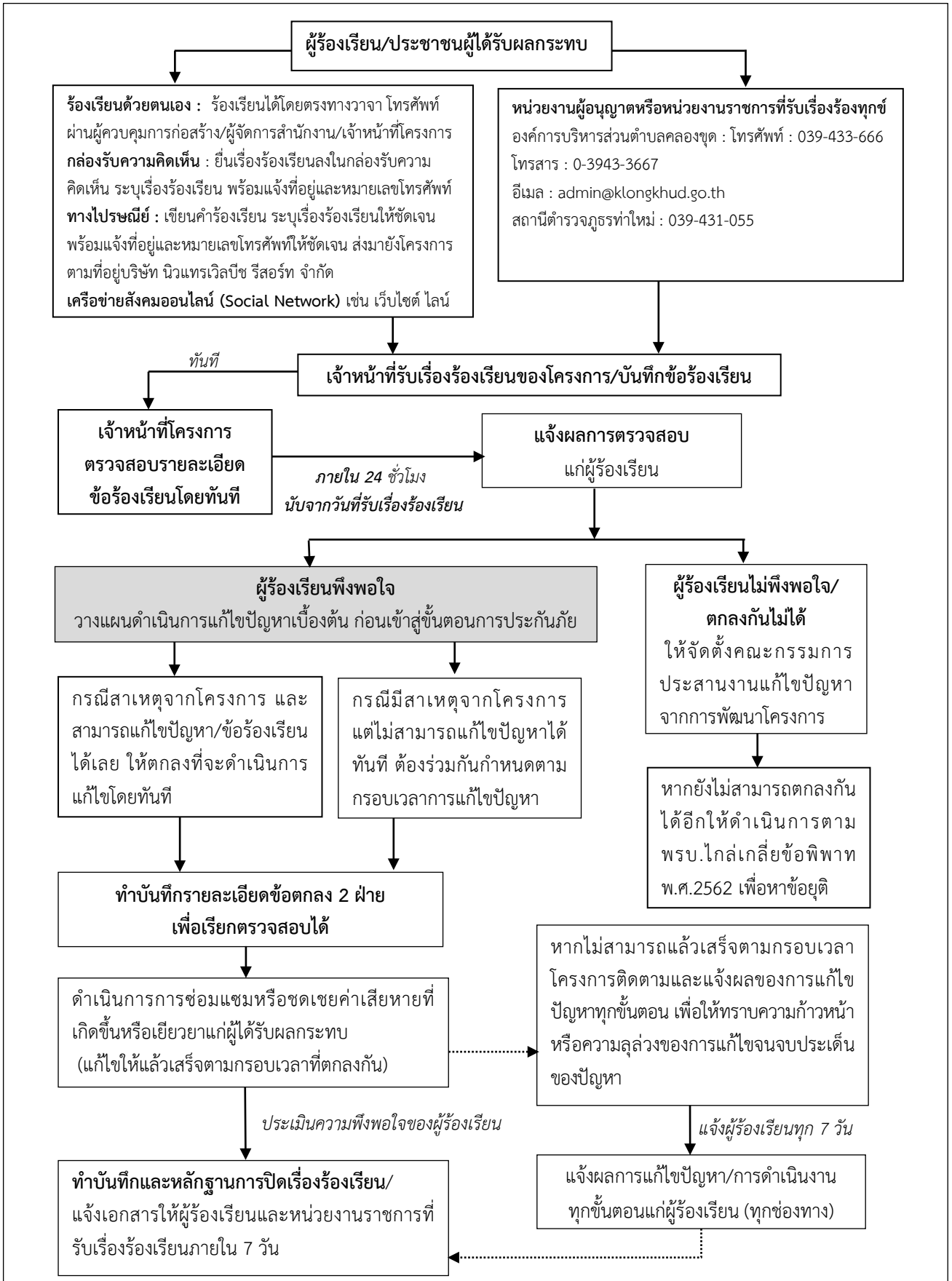

หมายเหตุ : กำหนดระยะเวลาที่ให้ผู้ร้องเรียน/ผู้ได้รับผลกระทบ ยื่นข้อร้องเรียนได้ตลอดเวลาก่อสร้าง/ดัดแปลงอาคาร จนถึงวันที่ได้รับอนุญาตเปิดใช้อาคาร (กรณีขยายขนาดโครงการมีจำนวนห้องพัก 96 ห้อง)

รูปที่ 2.13-1 ผังขั้นตอนการรับเรื่องร้องเรียน และการชดเชยเยียวยาของโครงการ

3) การป้องกันไม่ให้เกิดเหตุร้องเรียนซ้ำ

- กรณีที่เกิดเหตุร้องเรียนซ้ำ โครงการจะต้องทบทวนเหตุการณ์และกำหนดมาตรการเพิ่มเติมในกรณีที่มาตรการที่กำหนดไว้ยังไม่สามารถป้องกันหรือแก้ไขผลกระทบได้

- โครงการต้องปฏิบัติตามมาตรการป้องกันและแก้ไขผลกระทบสิ่งแวดล้อม ทุกด้านที่กำหนดไว้ในรายงานฯ อย่างเคร่งครัด รวมทั้งต้องมีการติดตามตรวจสอบและจัดทำรายงานผลการปฏิบัติตามมาตรการป้องกันและแก้ไขผลกระทบสิ่งแวดล้อมอย่างเคร่งครัด ทุก 6 เดือน และเสนอรายงานต่อองค์การบริหารส่วนตำบลคลองขุดหรือหน่วยงานที่เกี่ยวข้องตามมาตรา 51/5 แห่งพระราชบัญญัติส่งเสริมและรักษาคุณภาพสิ่งแวดล้อมแห่งชาติ พ.ศ. 2535 แก้ไขเพิ่มเติม (ฉบับที่ 2) พ.ศ. 2561 หากไม่นำส่งรายงาน ต้องระวางโทษปรับไม่เกินหนึ่งล้านบาท

- กรณีมีผู้ได้รับผลกระทบจากการพัฒนาโครงการ แต่ตกลงกันไม่ได้ ให้เข้าสู่กระบวนการตามพระราชบัญญัติไกล่เกลี่ยข้อพิพาท พ.ศ. 2562 โดยเจ้าของโครงการเป็นผู้รับผิดชอบค่าธรรมเนียมในการดำเนินการไกล่เกลี่ย

2.14 กิจกรรมด้านความรับผิดชอบสังคมและสิ่งแวดล้อม (Corporate Social Responsibility : CSR)

เพื่อสร้างความสัมพันธ์ที่ดีกับประชาชนที่อยู่อาศัยในชุมชนดั้งเดิมและชุมชนโดยรอบ สร้างความรับรู้และความเข้าใจ พร้อมทั้งเป็นการสร้างมวลชนสัมพันธ์ ขณะเดียวกันยังสามารถติดตามผลการดำเนินงานโดยสอบถามถึงปัญหา ความเดือดร้อนและผลกระทบที่เกิดขึ้นจากการก่อสร้าง/ดัดแปลงอาคารโครงการและความต้องการของชุมชน รวมถึงการรับรู้และความเชื่อมั่นที่มีต่อโครงการอันเป็นสร้างความสัมพันธ์ที่ดีและอยู่ร่วมกันในชุมชนที่ดีต่อไปโครงการจะจัดให้มีแผนความรับผิดชอบต่อสังคมและสิ่งแวดล้อม (Corporate SocialResponsibility) ของโครงการ โดยประสานงานกับองค์การบริหารส่วนตำบลคลองขุด และภาคส่วนต่างๆ โดยดำเนินการอย่างน้อยปีละ 3 กิจกรรม/โครงการ ตลอดระยะก่อสร้าง/ดัดแปลงอาคารจนถึงระยะเปิดดำเนินการ โดยแผนที่จะดำเนินการ ได้แก่

1) ด้านภูมิทัศน์และทำความสะอาด : โครงการจะปรับปรุงภูมิทัศน์และทำความสะอาดบริเวณหน้าโครงการและพื้นที่ใกล้เคียงอย่างสม่ำเสมอ

- ทำความสะอาดถนนบริเวณด้านหน้าโครงการ : จัดให้มีการล้างหรือทำความสะอาดถนนบริเวณด้านหน้าโครงการ อย่างสม่ำเมสอ

- การบริจาคถังขยะสาธารณะ โดยประสานกับองค์การบริหารส่วนตำบลคลองขุด เพื่อบริการให้แก่โรงเรียนหรือชุมชนใกล้เคียง

- โครงการจัดกิจกรรมรณรงค์ให้เจ้าหน้าที่โครงการและเก็บขยะทำความสะอาดบริเวณหาดเจ้าหลาว อย่างน้อยปีละ 2 ครั้ง

- โครงการประชาสัมพันธ์และเชิญชวนให้ผู้ใช้บริการในโครงการเข้าร่วมในกิจกรรมเก็บขยะและทำความสะอาดบริเวณหาดเจ้าหลาวเพื่อสังคม อย่างน้อยปีละ 2 ครั้ง

2) ด้านความปลอดภัย : สนับสนุนการดูแลความปลอดภัยบริเวณชุมชนพื้นที่โครงการได้แก่ สถานีตำรวจหรือหน่วยงานของรัฐที่เกี่ยวข้องตามความเหมาะสม เช่น

- การบริจาคอุปกรณ์ดับเพลิงและถังดับเพลิง แบบมือถือแก่ชุมชนพื้นที่ใกล้เคียง

3) ด้านพัฒนาชุมชน ทำนุบำรุงประเพณีและวัฒนธรรม : การเข้าร่วมหรือให้การสนับสนุนงานพัฒนาชุมชน ทำนุบำรุงประเพณีและวัฒนธรรมโดยร่วมกับองค์การบริหารส่วนตำบลคลองขุดตามความเหมาะสม

- การเข้าร่วมกิจกรรมพัฒนาสภาพแวดล้อมในชุมชน และ/หรือองค์การบริหารส่วนตำบลคลองขุดตามความเหมาะสม

- การเข้าร่วมงานทางศาสนาหรือบริจาคเงินและทรัพย์สินสนับสนุนการจัดงานให้แก่ศาสน-สถานที่ตั้งอยู่ในชุมชนในพื้นที่โครงการ หรืออย่างน้อยปีละ 1 ครั้ง

4) ด้านการศึกษา : การเข้าร่วมหรือสนับสนุนด้านการศึกษา เช่น การบริจาคอุปกรณ์จำเป็นสำหรับการเรียนการสอน ทุนอาหารกลางวัน เป็นต้น ให้แก่สถานศึกษาบริเวณชุมชนพื้นที่โครงการอย่างน้อยปีละ 1 ครั้ง ตามความเหมาะสม

5) ด้านสุขอนามัยและสิ่งแวดล้อมชุมชน : จัดบริจาคอุปกรณ์ทางการแพทย์ หรือการเข้าร่วมและสนับสนุนกิจกรรมของโรงพยาบาลหรือสถานพยาบาลของรัฐและหน่วยงานที่เกี่ยวข้องตามที่ร้องขอมาตามความเหมาะสมสถานพยาบาลหรือโรงพยาบาลของรัฐ หรือหน่วยงานของรัฐตามความเหมาะสม นอกจากนี้โครงการจะสนับสนุนหรือเข้าร่วมกิจกรรมด้านสังคมและสิ่งแวดล้อมอื่นๆ ของชุมชนอย่างสม่ำเสมอ